相楽中部消防組合消防本部（署）新庁舎建設工事
（機械設備）

機械設備図

（消防本庁（署）棟）			（車庫棟）			（訓練棟）			（屋内貯蔵所）		
図面番号		図　面　名　称	図面番号		図　面　名　称	図面番号		図　面　名　称	図面番号		図　面　名　称	図面番号		図　面　名　称
1	M-000	消防本庁（署）棟　表紙・図面リスト	1	M-101	空調設備　機器表（1）	1	M-201	換気設備　平面図	1	M-301	換気設備　機器表	1	M-401	換気設備　機器表・平面図
2	M-001	特記仕様書（1）	2	M-102	空調設備　機器表（2）	2	M-202	立面図	2	M-302	換気設備　平面図			
3	M-002	特記仕様書（2）	3	M-103	空調設備　機器表（3）				3	M-303	給排水衛生設備　平面図			
			4	M-104	換気設備　機器表（1）				4	M-304	給排水衛生設備　1階平面詳細図			
			5	M-105	換気設備　機器表（2）				5	M-305	ユニットトイレ仕様書			
			6	M-106	換気設備　機器表（3）				6	M-306	ユニットトイレ平面・立面・断面詳細図			
			7	M-107	空調配管設備　系統図				7	M-307	消火設備　機器表・系統図			
			8	M-108	空調配管設備　1階平面図（1）				8	M-308	消火設備　平面図			
			9	M-109	空調配管設備　1階平面図（2）				9	M-309	立面図			
			10	M-110	空調配管設備　2階平面図									
			11	M-111	空調配管設備　3階平面図									
			12	M-112	ダクト設備　系統図									
			13	M-113	ダクト設備　1階平面図（1）									
			14	M-114	ダクト設備　1階平面図（2）									
			15	M-115	ダクト設備　2階平面図									
			16	M-116	ダクト設備　3階平面図									
			17	M-117	制御設備　1階平面図									
			18	M-118	制御設備　2階平面図									
			19	M-119	制御設備　3階平面図									
			20	M-120	屋外給水設備　全体配置図									
			21	M-121	屋外排水設備　全体配置図・桝リスト									
			22	M-122	給排水衛生設備　機器表									
			23	M-123	給排水衛生設備　衛生器具表									
			24	M-124	給排水衛生設備　系統図									
			25	M-125	給排水衛生設備　1階平面図									
			26	M-126	給排水衛生設備　2階平面図									
			27	M-127	給排水衛生設備　3階平面図									
			28	M-128	給排水衛生設備　R階平面図									
			29	M-129	衛生設備　1階平面詳細図（1）									
			30	M-130	衛生設備　1階平面詳細図（2）									
			31	M-131	衛生設備　1階平面詳細図（3）									
			32	M-132	衛生設備　2階平面詳細図									
			33	M-133	衛生設備　3階平面詳細図									
			34	M-134	乾燥設備　機器表・詳細図									
			35	M-135	衛生設備　3階平面詳細図									
			36	M-136	ユニットトイレ仕様書									
			37	M-137	ユニットトイレ平面詳細図									
			38	M-138	ユニットトイレ立面・断面詳細図									
			39	M-139	消火設備　機器表・系統図									
			40	M-140	消火設備　1階平面図									
			41	M-141	消火設備　2階平面図									
			42	M-142	消火設備　3階平面図									
			43	M-143	消火設備　R階平面図									
			44	M-144	ガス設備　全体配置図									
			45	M-145	ガス設備　1階平面図									
			46	M-146	受水槽　参考詳細図									

一級建築士　登録 第247426号　宮原　嘉成

工事名		図面の名称		作成年月日
相楽中部消防組合消防本部（署）新庁舎建設工事		表紙・図面リスト		2023/03
株式会社ニュージェック	管理技術者名	設計者名	縮尺	図面番号
	小田　文武	安川　雅巳	―	M-000

機械設備工事特記仕様書　1

【工事概要】

1　工事場所

2　建物概要

建物名	構造	階数	延床面積（m²）	消防法令別表第一	耐震安全性の分類	備考
消防本庁（署）棟	RC造一部S造	3階	4,501.373		○甲　○乙	
訓練棟	S造	4階	466.680		○甲　○乙	
車庫棟	RC造	3階	340.125		○甲　○乙	
屋内貯蔵所	RC造	1階	8.382		○甲　○乙	

3　工事科目　　●印をついたものを適用し、各一式とする。

工事科目＼建物名称	消防本庁（署）棟	訓練棟	車庫棟	屋内貯蔵所	屋外
空気調和設備	●	○	○	○	
換気設備	●	●	●	●	
排煙設備	○	○	○	○	
自動制御設備	○	○	○	○	
衛生器具設備	●	●	○	○	
給水設備	●	●	○	○	●
排水設備	●	●	○	○	●
給湯設備	●	○	○	○	
消火設備	●	●	○	○	●
ガス設備	●	○	○	○	●
厨房機器設備	○	○	○	○	
浄化槽設備	○	○	○	○	
医療ガス設備	○	○	○	○	
撤去工事	○	○	○	○	○

【特記事項】

1　一般事項

1）特記仕様書及び図面に記載されていない事項は、国土交通省大臣官房官庁営繕部の「公共建築工事標準仕様書（機械設備工事編）平成三十一年版」（以下、「標準仕様書」という。）、「公共建築設備工事標準図（機械設備工事編）平成三十一年版（以下「標準図」という。）及び「公共建築改修工事標準仕様書（機械設備工事編）平成三十一年版」による。

2）工事種目に電気設備工事及び建築工事を含む場合、その仕様は当該図面及び標準仕様書による。

2　特記事項

項目及び特記事項は、●印をついたものを本工事に適用する。ただし、●印のない場合は、※印を適用する。

章	項目	特記事項
一般事項	※設備機材等	本工事に使用する設備機材等は、設計図書に規定するものまたは、これらと同等のものとする。 ただし、これらと同等のものとする場合は、監督職員の承諾を受ける。 また、（グ）印は「京都府庁グリーン調達方針◆　」（以下、「グリーン調達」という。）の特定調達品目を示す。 ◆京都府ホームページ※掲載http://www.pref.kyoto.jp/zaisan/kankyo.html>
	※機材の承諾	機材の承諾に際しては、原則として国土交通省大臣官房官庁営繕部建築課営繕技術管理室監修の機械設備工事機材承諾図様式集（最新版）によるものとする。
	※機材の品質 ・性能証明	使用する機材が、（一社　）公共建築協会発行の「建築材料・設備機材等品質性能評価事業　設備機材等評価名簿（最新版）」による場合は、評価書の写しをもって、標準仕様書第１編第１章第４節１．４．２（３）の品質及び性能を有することの証明となる資料の提出を省略することができる。ただし、標準仕様書に規定される製作図・試験成績書等は除く。
	※現場代理人	本工事の施工に当たっては、現場代理人は、主任技術者又は監理技術者と同様、受注者との直接的かつ恒常的な雇用関係のある者を選任する。
	※電気保安技術者	※適用する　　○適用しない
	●技能士（一級）	※配管（配管工事） ●建築板金（ダクト製作及び取付け）　　○冷凍空気調和機器施工
	※工事用電力・水その他	本工事に必要な工事用電力・水などの費用は、引き渡し時まですべて受注者の負担とする。
	※官公署への手続き	官公署等への手続きは速やかに行い、それに要する費用は、すべて受注者の負担とする。
	※工事用仮設物	構内につくることが　※できる　　○できない
	※足場・作業構台	別契約の関係者・受注者が定置したものは、無償で使用できる。
	※監督職員事務所	※設置しない　　○設置する　（○本工事　　○別途）
	※監督職員事務所に備え付ける図書	下記の図書を監督職員事務所に備え付ける。 ・公共建築工事標準仕様書(機械設備工事編)　・公共建築設備工事標準図(機械設備工事編) ・機械設備工事監理指針　・機械設備工事施工チェックシート ・建築設備耐震設計施工指針　・工事写真撮影ガイドブック機械設備工事 ・公共建築改修工事標準仕様書(機械設備工事編)　編(最新版)
	※建設副産物の処理及び建設発生土の処理	○建設副産物の処理 右記のほか、現場説明書による。 ○引き渡しを要するもの　【　　】 ○再生資源利用を図るもの【　　】 ○特別管理産業廃棄物 ○ＰＣＢ使用機器　　○臭化リチウム　　○
		○建設発生土の処理 右記のほか、現場説明書による ○構外指定地に搬出処理　※(一財)城陽山砂利採取地整備公社 ○構外搬出適切処理 (運搬及び処分費は　○本工事　　○別途) ○構内指示場所に敷き均し
		○再生資源利用促進計画書等の作成・提出 建設副産物において、発生量の多少に係わらず、建設リサイクル報告様式（計画書・実施書）を国土交通省が発行するEXCEL形式※により作成し、提出すること。 ※http://www.mlit.go.jp/sogoseisaku/region/recycle/d03project/d0306/page_03060101credsaitop.htm 建設リサイクル報告様式（計画書・実施書）は２部作成するものとし、１部は受注者が自社で工事完成後１年間保管し、残りの１部については監督職員に提出すること。
		1）冷媒については関係法令に従い適切に破壊処分を行う（家電リサイクル法対象機器を除く）。 （積込：※本工事　○別途、　処分費：※本工事　○別途、　運搬費：※本工事　○別途）
		○アスベストの処理等 1）次の資機材のアスベスト含有の有無は以下による。 ○ダクトパッキン　○含有　○不含　○要調査(分析資料数：　) ○配管エルボ部保温材　○含有　○不含　○要調査(分析資料数：　) ○煙道の断熱材　○含有　○不含　○要調査(分析資料数：　) ○アスベスト成形板　○含有　○不含　○要調査(分析資料数：　) アスベスト成形板の処理等 施工調査　アスベスト成形板の撤去に当たり、あらかじめ事前の施工調査を次の事項について行う。調査結果は図面により記録し監督職員に提出する。 ・アスベスト成形板使用部位の確認・アスベスト成形板の種別、厚さ等の確認 ・アスベスト成形板使用数量の確認・施工範囲等の確認 確認範囲　※成形板の製造年等の確認　○X線解析法 2）アスベスト含有調査は以下のとおりとする。(ただし、調査費用は　※本工事　○別途　) ※ＪＩＳ　Ａ　１４８１－２「建材製品中のアスベスト含有率測定方法－第２部試料採取及びアスベスト含有の有無を判定するための定性分析方法」又はＪＩＳ　Ａ　１４８１－３「建材製品中のアスベスト含有方法－第３部：アスベスト含有率のＸ線回折定量分析方法」による。 3）アスベスト含有資機材は関係法令に従い適切に処理する。 調査の結果アスベスト含有が確認された場合の処理方法は監督員との協議による。

章	項目	特記事項
一般事項	※工事関係書類	木津川市営繕工事◆一覧表により提出。 ◆木津川市ホームページ参照<http://www.city.kizugawa.lg.jp/index.cfm/9,29935,45,435,html>
	※履行報告	月報　※２部　○３部　　毎月末に〆め、翌月の５日までに提出する。
	※工事写真	1）国土交通省大臣官房官庁営繕部監修「工事写真撮影ガイドブック機械設備工事編(最新版)」による。 2）工事完成時、整理の上、１部提出する。 3）デジタルカメラで撮影可とする。
	※完成図書	名称／内容／大きさ／部数 ●完成図／金文字製本／Ａ４版／１部 ●完成図／○背貼り製本（　版）　○Ａ４ファイル止め／／２部 ●施工図／○背貼り製本（　版）　○Ａ４ファイル止め／／２部 ●機器完成図等／機器製作図　ファイル止め 保守指導案内書（機器取説書を含む） 機器性能試験成績書・保証書・施工の試験成績書／Ａ４版／２部 ●諸官庁提出書類／副　本／／１式 ●原図／完成図／／１部 ●完成写真／アルバム綴り／／２部 電子納品については、現場説明書による。
	※著作権等	当該建物において取得する、施工図等の著作権に係わる当該建物に限る使用権は、発注者に委譲するものとする。
	※付属品及び予備品	標準仕様書によるほか、別表１による。
	※総合試運転調整 （測定結果は報告書にて提出）	●風量調整（測定共）　●水量調整（測定共）　●室内外空気の温湿度測定 ○室内気流及びじんあいの測定　●騒音の測定 ●飲料水の水質の測定　○雑用水の水質の測定
共通事項	●耐震施工	1）設備機器の固定は、国土交通省国土技術政策総合研究所・独立行政法人建築研究所監修の「建築設備耐震設計・施工指針２０１４年版」による。 2）下記の設計用水平震度（ＫＨ）により、機器製作固定を行う。 ●特定の施設：重要機器／一般機器　○一般の施設：重要機器／一般機器 上層階、屋上及び塔屋：２．０（２．０）／１．５（２．０）／１．０（１．５）／１．０（１．５） 中間階：１．５（１．５）／１．０（１．５）／１．０（１．５）／０．６（１．０） １階及び地下階：１．０（１．０）／０．６（１．０）／０．６（１．０）／０．４（０．６） ●特定の施設：水槽　○一般の施設：水槽 上層階、屋上及び塔屋：２．０／１．５ 中間階：１．５／１．０ １階及び地下階：１．５／１．０ 注１　耐震安全性の分類が甲類の建物は特定の施設を、乙類の建物は一般の施設を適用する。屋外に設置する機器は建物の耐震安全性の分類に準じる。ただし、敷地内に甲類の建物と乙類の建物が混在する場合は、特定の施設を適用する。 注２　（　）内の数値は、防震支持の機器の場合に適用する。 注３　設計用鉛直震度は、設計用水平震度の１／２とする。 注４　上層階の定義は、６階建以下の場合は最上階、７～９階建の場合は上階２階。 注５　重要機器（水槽類）は、下記に示すものとする。（水槽類にはオイルタンク等を含む。） 【　　】 注６　「建築設備耐震設計・施工指針（２０１４年版）」による形鋼振れ止め支持を行う場合は、S_A種とする。ただし、取付け金物については標準図に準ずる。
	●一般用弁	標準仕様書第２編２．２．１（ア）～（シ）によるほか、下記による。 1）水道直結部及び図面特記部の耐圧は１０Ｋ以上、その他は５Ｋ以上とする。 2）給水・給湯用の青銅製弁は、給水用青銅弁を使用する。
	●フレキシブルジョイント	機器廻りに取付けるフレキシブルジョイントは、鋼板に対してはベローズ形、ＦＲＰに対しては合成ゴム製とする。
	○伸縮管継手 （鋼管用）	鋼管用伸縮管継手は下記による。 ○ベローズ形　○スリーブ形
	○溶接接合	溶接部の非破壊検査は、 ○適用しない ○適用する（○放射線透過検査　○浸透深傷検査又は磁粉深傷検査）
	●地中埋設標及び埋設表示用テープ	1）給水管　地中埋設標（●要　○不要）　埋設表示用テープ（●要　○不要） 2）消火管　地中埋設標（●要　○不要）　埋設表示用テープ（●要　○不要） 3）ガス管　地中埋設標（●要　○不要）　埋設表示用テープ（●要　○不要） 4）油管　地中埋設標（○要　○不要）　埋設表示用テープ（○要　○不要） 5）ブライン管　地中埋設標（○要　○不要）　埋設表示用テープ（○要　○不要） 用途表示のあるテープ（幅は１５０ｍｍ以上）で、２倍長以上重ね合わせで使用する。
	●防食処理	土中埋設の排水用塩ビライニング鋼管は、防食処置を行う。
	●保温	1）保温材の使用は、下記による。 給水管・排水管／●ポリスチレンフォーム保温材　○ 排煙ダクト・煙道、排気筒／○ロックウール保温材　○ その他／●グラスウール保温材　○ 2）膨張管及び膨張水槽からの補給水管の保温は、冷温水管に準ずる。 3）鋼板製タンクの保温　○必要　○不要 4）保温を施す膨張水槽等の蓋の保温　○必要　○不要 5）エア抜管の保温厚は２０ｍｍとし、仕様は当該配管の項に準ずる。また、保温を行う範囲はエア抜弁までとする。 6）露出配管の保温外装種別は、下記による。 ・屋内　○合成樹脂カバー１　○合成樹脂製カバー２　○ ・屋外　●ステンレス鋼板 7）弁、ストレーナ等の金属製カバー外装種別は、下記による。 ・屋内　●カラー亜鉛鉄板　○ステンレス鋼板　○ ・屋外　○カラー亜鉛鉄板　●ステンレス鋼板　○ 8）車庫内のダクト及び配管の保温は、機械室による。 9）合成樹脂製支持受　○硬質ウレタンフォームに準ずるもの ○ビーズ法ポリスチレンフォームに準ずるもの
	○塗装	標準仕様書による他下記の配管は塗装(指定色塗装)を行う。ただし保温を行う配管ダクトを除く ○屋外(○ダクト　○配管)　○屋内ＰＳ・ＥＰＳ(○ダクト　○配管) ○屋内機械室・電気室(○ダクト　○配管)
	●吹出口及び吸込口ボックス	ボックスの材質について、特記がない場合は亜鉛鉄板製とする。ただし、グラスウール製とする場合はＪＩＳ　Ａ　４００９（空気調和及び換気設備用ダクトの構成部材）によるものとし、厚さ０．６ｍｍ以上の亜鉛鉄板で補強を施したものとする。 ボックスの吊りは３点支持を標準とし、これによれない場合は監督職員との協議による。
	○ステンレス製ダクトの板厚	ステンレス製ダクトの板厚は　ＪＩＳ　Ａ　４００９　２０１７による
	●ボックス	ＰＦ管で配管する場合は、樹脂製ボックスを使用する。
	●容量等の表示	機器類の能力、容量等は表示された数値以上とする。ただし、電動機の出力、燃料消費量及び圧力損失は、表示された数値以下とする。
	●誘導電動機	電動機出力が０．７５ｋＷ以上の低圧三相かご形誘導電動機の規格は、ＪＩＳ　Ｃ　４２１３（低圧三相かご形誘導電動機－低圧トップランナーモータ）による。
	○開放形膨張タンク等	開放形膨張タンク、補給水タンク及び消火用充水タンクの材質は次による ○鋼板製　○ステンレス鋼板製
	●電線及び電線管	電線及び電線管については標準仕様書第４編第１章第５節による

章	項目	特記事項
共通事項	○はつり	1）既存のコンクリート床・壁等の配管貫通部の穴あけは、原則としてダイヤモンドカッターを使用する。 2）復旧はモルタル補修までとする。
	●インサート及びアンカー	あと施工アンカー等を行う場合は、改修標準仕様書第２編第５章による。 施工後確認試験　●行う（国土交通省大臣官房官庁営繕部の公共建築改修工事標準仕様書（建築工事編）（平成三十一年度））による。 ○行わない
	○防煙ダンパー及び防火防煙ダンパー	復帰方式は　○遠方復帰式　（電気式（定格入力　ＤＣ２４Ｖ　０．６Ａ以下）） ○手動復帰式
	●消音内貼	ダクト及びチャンバー、消音エルボの内貼り（箇所図示）は下記による。 ・消音内貼り部分の外部保温は　●不要　○必要 ・チャンバーの寸法は、外形寸法を示す。 （ただし、ダクト及び消音エルボは、内形寸法を示す。） ・点検口は内貼り仕様又は断熱戸とする。
	●ドレン抜き	外壁に面するガラリに直接取付けるチャンバー類に必要に応じ設ける。
	●取付枠	防火区画部に取付ける吹出口、吸込口等で取付枠を必要とするものは鋼枠を使用する。
	●機器の基礎	アンカーボルト及びナットは、下記による。 ・屋外、多湿室等　（○溶融亜鉛メッキ　●ＳＵＳ　） ・その他　（●一般品　○　） ●機器側の材質がＳＵＳ製の場合、ＳＵＳ製とする。
	●防火区画	●平面階　○図示　○
	●掲示板	機械室に操作順序、注意事項、連絡先及び系統図などを画いた掲示板を設ける。
	○天井仕上区分	（　）書きの室名は直天井を示し、その他は二重天井を示す。
	○給油設備	地下オイルタンク／○設ける　○設けない 遠隔油量指示計／○設ける　○設けない 副指示計／○設ける　○設けない オイルサービスタンク／油面計　○ゲージ式　○ガラス管式 油面制御装置の機能は下記による。 ○給油ポンプの起動、停止制御用 ○返油ポンプの起動、停止制御用 ○満油警報 ○遠隔警報（○減油　○満減油）
		油管（露出、トラフ内）　○配管用炭素鋼鋼管（黒）　○ 油管（地中）　○ポリエチレン被覆鋼管　○
	●建物導入部配管（排気及び通気を除く）	○標準図　施工4(a)　（フレキシブルジョイントを使用） ○標準図　施工5(b)　（ホールジョイントを使用） ●標準図　施工5(c)　（スリークッションを使用）
	●鋼材	屋外部分　○溶融亜鉛めっき（○２種３５　） ●ステンレス鋼製（ＳＵＳ３０４）
	○制御及び操作盤	構成／○進相コンデンサー ○運転時間計 表示等／○運転（赤色）及び停止（緑色）表示 ○保護継電器の動作表示 接点及び端子／○遠方発停用端子 ○湿度調節器用端子 ○運転時間表示用端子 ○温水出入口温度用端子 ○冷水出入口温度用端子 ○消費電力表示用端子（ボイラーの場合、小型貫流ボイラーに適用） ○給水量表示用端子（ボイラーの場合、小型貫流ボイラーに適用） ○燃料消費量表示用端子（ボイラーの場合、小型貫流ボイラーに適用）
空気調和設備	○主方式	○全空気方式（○中央　○各階ユニット） ○ファンコイル・タクト併用方式　○個別方式　○
	●主要熱源機器	○吸収冷温水機　○チリングユニット　○空気熱源ヒートポンプユニット ●空冷ヒートポンプ式パッケージ形空気調和機（●ＥＨＰ　○ＧＨＰ　○　） ○
	●設計時の温湿度条件	場所／屋外／屋内（調整目標値） 時期／温度（ＤＢ）／湿度（ＲＨ）／温度（ＤＢ）／湿度（ＲＨ）／温度（ＤＢ）／湿度（ＲＨ） 冬期／０．４℃／６５．９％／２０．０℃／５０％／℃／％ 夏期／３６．８℃／４３．６％／２８．０℃／４０％／℃／％
	●長方形ダクトの工法	○アングルフランジ工法 ●コーナーボルト工法（●共板フランジ工法　○スライドオンフランジ工法）
	●ダクトの分岐方法	●割込み工法　○直付け工法
	●配管材料（図面特記部分は除く）	冷温水管／○配管用炭素鋼管（白）　○ 冷却水管／○配管用炭素鋼管（白） ○塩ビライニング鋼管　（ＳＧＰ－ＶＡ、ＳＧＰ－ＦＶＡ） 空調用排水管／○配管用炭素鋼管（白）（○ねじ接合　○ＭＤジョイントによる接合） ○水配管用亜鉛めっき鋼管 ○リサイクル硬質ポリ塩化ビニル発泡三層管(ＲＦ－ＶＰ) ●ビニル管（ＶＰ） 蒸気配管／給気管／○配管用炭素鋼管（黒）　○ 還管／○圧力配管用炭素鋼管（黒）　○ 補給水管／○配管用炭素鋼管（白）　○ 膨張管／○配管用炭素鋼管（白）　○ エア抜き管／○配管用炭素鋼管（白）　○ 冷媒管／○銅管　●断熱材被覆銅管（ガス管：ハイグレード仕様） ○パッケージ形空気調和機の２次側電気配管配線の仕様は製造者の標準仕様とする。
	○温度計	○工業用バイメタル式温度計 ○ガラス製棒状温度計　○ガラス製二重管温度計
	○定風量ユニット 変風量ユニット	○メカニカルタイプ ○風速センサータイプ　（○プロペラ形センサー　○熱線センサー）
	○ファンコイルユニット カセット形ファンコイルユニット	風量分配ダクトは　○亜鉛鉄板製　○自己消火性のポリスチレンフォームなど
	○バーナー制御方式	○オン・オフ制御　○ハイ・ロー制御　○比例制御
	○電動機盤	○進相コンデンサー　（○要　○不要　）
	○排熱投入形再生器	直だき吸収冷温水機に（○要する。　○不要である。）
	○高温再生器の構造	※図面による。
	○コージェネレーション装置	発電方式／○原動機、発電機　○燃料電池 熱回収装置／○温水熱交換機　○排ガスボイラー　○排ガス熱交換機 ○熱回収用ポンプ　○その他 その他装置等／○補機付属制御装置　○冷却塔（放熱用）　○
	●集中リモコン	表示機能／●屋外機吸込温度　○空調エネルギー使用量按分　○運転時間積算 ●室内温度 データー管理機能／●屋外機吸込温度　○空調エネルギー使用量按分　○運転時間積算 ●室内温度 ○外部記憶媒体への出力

一級建築士　登録 第247426号　宮原　嘉成

工事名	図面の名称	作成年月日
相楽中部消防組合消防本部（署）新庁舎建設工事	機械設備　特記仕様書（１）	2023/03
管理技術者名：小田　文武	設計者名：安川　雅已　縮尺：－	図面番号：M-001

NEXJEC 株式会社ニュージェック

機械設備工事特記仕様書　２

章	項目	特記事項	
空気調和設備	○鋼板製煙道	厚さ　○３．２ｍｍ　○４．５ｍｍ ○ばい煙濃度計の取付座　○ばいじん量測定口 ○伸縮継手　○掃除口	
	○ばい煙濃度計	○ファン付　○ファンなし （電源は熱源機器付属制御盤より取出し、配管配線共本工事に含む）	
	○瞬間流量計	○固定形　個 ○着脱可能形　（測定用タッピング　個　本体　個）	
	●保温 （図面特記部分は除く）	１）冷媒管の保温外装は下記による。 ・屋内　隠ぺい部　●不要　○必要 露　出　部　●保温化粧ケース（塩化ビニル樹脂製） ○ ・屋外　●ステンレス鋼板 ○保温化粧ケース　（○樹脂製　○アルミ合金製 ○ステンレス鋼板製　○溶融亜鉛メッキ鋼板製） ・保温化粧ケースの下部カバー　○必要　○不要 ２）ファンコイルユニット等のドレン管の保温は、給排水設備工事の排水管による。 ３）加湿用給水水槽の保温は膨張タンクに準ずる。 ４）トラフ内の油管はプラスチックテープ１／２重ね１回巻きとする。	
換気設備	●ダクトの工法	○アングルフランジ工法 ●コーナーボルト工法（●共板フランジ工法　○スライドオンフランジ工法） ●スパイラルダクト ●ステンレス製ダクト（屋外露出）	
	●ダクトの分岐方法	給気ダクト　●割込み方式　○直付け方式 排気ダクト　●割込み方式　○直付け方式	
	○厨房排気ダクトの板厚	厨房排気ダクトは亜鉛鉄板製とし、板厚は下記による。 ダクトの長辺 ／ 板厚 ４５０ｍｍ以下 ／ ０．６ｍｍ ４５０ｍｍを超え１２００ｍｍ以下 ／ ０．８ｍｍ １２００ｍｍを超え１８００ｍｍ以下 ／ １．０ｍｍ １８００ｍｍを超えるもの ／ １．２ｍｍ	
	○排気フード	１）排気フード゛の補強・支持金物・接合剤等は、亜鉛鉄板製ダクトの当該事項によるものとし、材質は下記による。 ○ステンレス鋼板（補強共）　○亜鉛鉄板 ２）排気フード゛廻りに取付ける幕板は、上記フード゛と同材質とする。 ○本工事　○別途工事 ３）グリスフィルターの予備　○不要　○必要	
	●保　温	浴室・厨房（多湿箇所）の外気取入ダクトの保温　○不要　●必要 外気取入ダクトの保温（空調を行っている室について）　○不要　●必要 全熱交換器までの外気取入ダクトの保温（空調を行っている室について）　○不要　●必要 全熱交換器以降の外気取入ダクトの保温（空調を行っている室について）　○不要　●必要 保温を行う場合の仕様は標準仕様書第２編第３章第１節による。	
排煙設備	○排煙対象部分	○廊下　○事務室　○図示　○最大面積　㎡	
	○ダクトの種別	○高圧１ダクト　○高圧２ダクト	
	○ダクトの工法	○アングルフランジ工法	
	○ダクトの材料	○亜鉛鉄板製　○普通鋼板製	
	○排煙口	１）形　状　○スリットフェース形　○パネル形　○ダンパー形 ２）排煙口の開放　○手動　（○機械式　○電気式）　○煙感知器連動 ３）復帰装置　○手元復帰式（○手動式　○電気式）　○遠方復帰式 ４）ダンパー本体及び操作箱との渡り配線は本工事とし、それ以降の制御配管配線は別途工事とする。	
	○保温	床下及び暗渠内の保温　○不要　○必要（図示）	
自動制御設備		※図面による。	
衛生器具設備	●小便器用節水装置	電気供給方式	●Ａ○電源　○乾電池　○水流発電充電池
	●自動水栓	電気供給方式	●Ａ○電源　○乾電池　○水流発電充電池
		手動スイッチ	○　無し　●　有り
	●大便器用洗浄弁	操作方式	○手動式 ●電気開閉式　（○センサー式　●タッチスイッチ式 ）
	●水石けん入れ	●手洗器一体型　○手洗器分離型　○	
	●身障者用器具	１）大便器洗浄弁　●センサー式　○タッチスイッチ式　○レバー式 ２）洗面器の水栓は自動水栓とする。	
給水設備	●給水方式	○水道直結方式　○高置タンク方式　○増圧ポンプ方式(水道用直結加圧形ポンプユニット) ●ポンプ直送方式(小型給水ポンプユニット)	
	●配管材料 （図面特記部分は除く）	一般配管	○ステンレス鋼管（ＳＵＳ３０４） （呼び径６０Ｓｕ以下は拡管式、呼び径７５Ｓｕ以上は溶接接合） ○ビニル管（ＨＩＶＰ） ○ポリ粉体ライニング鋼管（ＳＧＰ－ＰＡ、ＳＧＰ－ＦＰＡ） ●塩ビライニング鋼管（ＳＧＰ－ＶＡ、ＳＧＰ－ＦＶＡ） ○
		地中配管［屋内］	○ステンレス鋼管（ＳＵＳ３１６） （呼び径６０Ｓｕ以下は拡管式、呼び径７５Ｓｕ以上は溶接接合） ○水道用ポリエチレン二層管（５０φ以下）（＊２種　○１種） （ポリエチレン管の接合方法は　○電気融着　○メカニカル） ○ビニル管（ＨＩＶＰ） ○ポリ粉体ライニング鋼管（ＳＧＰ－ＰＤ、ＳＧＰ－ＦＰＤ） ●塩ビライニング鋼管（ＳＧＰ－ＶＤ、ＳＧＰ－ＦＶＤ） ○
		地中配管［屋外］	○ステンレス鋼管（ＳＵＳ３１６） （呼び径６０Ｓｕ以下は拡管式、呼び径７５Ｓｕ以上は溶接接合） ○水道用ポリエチレン二層管（５０φ以下）（＊２種　○１種） ●ビニル管（ＨＩＶＰ） ○ポリ粉体ライニング鋼管（ＳＧＰ－ＰＤ、ＳＧＰ－ＦＰＤ） ○塩ビライニング鋼管（ＳＧＰ－ＶＤ、ＳＧＰ－ＦＶＤ） ○
	●緊急遮断弁装置	●要　○　不要	
		駆動方式	●電気式　○機械式
	●量水器	●現地表示式(直読式) ○遠隔表示式	

章	項目	特記事項	
給水設備	●水栓柱	○合成樹脂製　（７０ｘ７０ｘ１３００Ｈ） ●ステンレス製　（　） ○アルミニウム合金製（　） 特記なき場合、水栓取付け高さは約６００とする。	
	●管の埋設深さ	１）一般敷地　●３００ｍｍ　○ ２）構内車両通路　●６００ｍｍ　○ ３）寒冷地では凍結深度以上とする。	
	●加入金・負担金	○不要　●必要（●別途　○本工事）	
	●本管引込工事	●本工事　○別途工事	
排水設備	●排水方式	汚水と雑排水　［屋内］ 汚水・雑排水と雨水［屋外］ ポンプ排水	●分流式　○合流式 ●分流式　○合流式 ●有り(○雑排水　●汚水　○雨水　○湧水　○浄化槽２次側)　○なし
	●放流式	汚水 雑排水 雨水ポンプアップ 湧水ポンプアップ	●直放流下水管　○浄化槽　○ ●直放流下水管　○浄化槽　○別途桝・側溝 ○直放流下水管　○雨水側溝　○雨水桝 ○直放流下水管　○雨水側溝　○雨水桝
	●配管材料 （図面特記部分は除く）	屋内雑排水管	○排水用塩ビライニング鋼管 ○鋼管（ＳＧＰＷ）（○ねじ接合　○ＭＤジョイントによる接合） ●ビニル管（ＶＰ） ●耐火二層管　○
		屋内汚水排水管	○排水用塩ビライニング鋼管 ●ビニル管（ＶＰ）　○ＲＦ－ＶＰ ●耐火二層管　○
		通気管	○リサイクル硬質ポリ塩化ビニル発泡三層管（ＲＦ－ＶＰ） ○鋼管（ＳＧＰＷ）（○ねじ接合　○ＭＤジョイントによる接合） ●ビニル管（ＶＰ） ●耐火二層管　○
		地中配管［屋内］	○リサイクル硬質ポリ塩化ビニル管（ＲＥＰ－ＶＵ） ○リサイクル硬質ポリ塩化ビニル三層管（ＲＳ－ＶＵ） ○リサイクル硬質ポリ塩化ビニル発泡三層管（ＲＦ－ＶＰ） ●ビニル管（ＶＰ）　○ビニル管（ＶＵ） ○
		地中配管［屋外］	○リサイクル硬質ポリ塩化ビニル管（ＲＥＰ－ＶＵ） ○リサイクル硬質ポリ塩化ビニル三層管（ＲＳ－ＶＵ） ●ビニル管（ＶＰ）　○ビニル管（ＶＵ） ○コンクリート管
		鋼管類のポンプアップ排水用の配管は、塩ビライニング鋼管（ＳＧＰ－ＶＡ、ＳＧＰ－ＦＶＡ）（地中配管はＳＧＰ－ＶＤ、ＳＧＰ－ＦＶＤ）とし、継手はフランジ又はハウジング形継手とする。	
	●満水試験継手	●必要（図示箇所に取付ける）　○不要	
	●負担金	○不要　●必要（●別途　○本工事）	
	●本管接続工事	●本工事　○別途工事	
給湯設備	●給湯方式	○中央式　●局部式	
	●配管材料	○鋼管（壁又は床埋設をする場合は、保温付被覆鋼管を使用してもよい。） ●ステンレス鋼管 ○耐熱性塩ビライニング鋼管 ○保温付き被覆鋼管	
	○保温	ガス湯沸器の排気筒の隠蔽箇所の保温は、標準仕様書第２編３．１．５の表２．３．５による。	
消火設備	●消火設備の種類	●屋内消火栓　○スプリンクラー ○泡消火　○不活性ガス消火（　） ○連結送水管　○	
	●表示灯	屋内消火栓箱には、消火ポンプ運転表示灯取付用口を設ける。	
	●配管材料 （図面特記部分は除く）	一般配管	●配管用炭素鋼管（白） ○圧力配管用炭素鋼管（白） ○
		屋内外地中配管	●外面被覆鋼管（ＳＧＰ－ＶＳ）
	●保温	消火用充水タンクの保温を 消火用呼水タンクの保温を 屋外露出管の保温を 屋内露出管の保温を トレンチ内の保温を	●施工する（膨張タンクによる）　○施工しない ●施工しない　○施工する（膨張タンクによる） ○施工しない　●施工する（給水管の保温仕様に準ずる） ●施工しない　○施工する（給水管の保温仕様に準ずる） ●施工しない　○施工する（給水管の保温仕様に準ずる）
ガス設備	●ガスの種類	●都市ガス　（発熱量　●４５，０００kJ/N　㎥　○　KJ/N　㎥ ） ○液化石油ガス　（○５０ｋｇ　本立　○２０ｋｇ　本立）	
	●ガスメーター	親メーター	●貸与品　○購入
		子メーター	○購入　○貸与品 計量方式　（○直読式　○パルス式）
	●配管材料 （図面特記部分は除く）	一般配管	●配管用炭素鋼鋼管（白） ○
		屋内外地中配管	○ポリエチレン被覆鋼管 ●ガス用ポリエチレン管 ○
		都市ガスの場合は、供給者仕様による。	
	●地中埋設管の接合法	○ＳＧＭ工法　○ネジ工法　●ＰＥ管工法	
	●ピット内施工法	●溶接工法	
	●負担金	●不要　○必要（○別途　○本工事）	
	●本管接続工事	●本工事　○別途工事	
さく井設備	○掘削工法 ○孔口保護管 ○ケーシング材質	○バーカッション式　○ロータリー式　○ダウンザホールハンマー式 深度　（　）ｍ ○配管用炭素鋼鋼管（黒管）　○配管用ステンレス鋼鋼管	

章	項目	特記事項
地中熱交換井設備	○掘削工法	○回転振動式　○ロータリー式　○ダウンザホールハンマー式 ○ロータリーバーカッション式
厨房機器設備		安全装置の適用は図面による。
浄化槽設備	○形式	○ユニット形　○現場施工形
	○処理方法	○小規模合併処理(別紙参照) ○合併処理(別紙参照)
医療ガス設備		＊図面による。

別表　１　付属品・予備品

●工具箱（ドライバー、モンキーレンチ、組スパナー、ハンマー） ●マンホールフック　●パイプレンチ　●ポンププライヤー　●ラバーカップ（大、小） ●イージーキャビネット　１箱　●キーボックス ●盤類予備品（ランプ及びヒューズの１００％）

一級建築士　登録 第247426号　宮原　嘉成

工事名	図面の名称	作成年月日
相楽中部消防組合消防本部（署）新庁舎建設工事	機械設備　特記仕様書（２）	2023/03

株式会社ニュージェック	管理技術者名	設計者名	縮尺	図面番号
	小田　文武	安川　雅巳	―	M-002

空冷ﾋｰﾄﾎﾟﾝﾌﾟｴｱｺﾝ　機器表

機器番号	機器名称	型　式	系　統	台数	相当馬力 HP	冷房能力 kW	暖房能力 kW	消費電力 冷房 kW	消費電力 暖房 kW	圧縮機 kW	送風機 出力 kW	送風機 風量 m³/h	送風機 機外静圧 Pa	電源 φ－V	ﾜｲﾔｰﾄﾞﾘﾓｺﾝ 個	附　属　品　他	設置場所	参考品番 (ﾀﾞｲｷﾝ工業)
ACP-11	ﾋﾞﾙ用ﾏﾙﾁｴｱｺﾝ室外機	小型ﾀｲﾌﾟ、横排気	1階 ｴﾝﾄﾗﾝｽﾎｰﾙ系統	1	10	28.0	31.5	8.45	7.68	6.36	0.22×2	10,800	－	3-200		分岐管、ｱｸﾃｨﾌﾞﾌｨﾙﾀｰ、ｺﾞﾑﾊﾟｯﾄﾞ、既製品ｺﾝｸﾘｰﾄ基礎、転倒防止金具(壁支持)	2階 ﾊﾞﾙｺﾆｰ室外機置場	RXTP280DA
ACP-11-1	ﾋﾞﾙ用ﾏﾙﾁｴｱｺﾝ室内機	天井埋込ﾀﾞｸﾄ形	1階 ｴﾝﾄﾗﾝｽﾎｰﾙ	2	4.0	11.2	12.5	0.212	0.200	－	0.35	1,920～1,380	200	1-200	2	ﾛﾝｸﾞﾗｲﾌﾌｨﾙﾀｰ、ﾌｨﾙﾀｰﾁｬﾝﾊﾞｰ、角ﾀﾞｸﾄﾌﾗﾝｼﾞ、ﾄﾞﾚﾝｱｯﾌﾟﾒｶ、防振吊金具	1階ﾄﾚｰﾆﾝｸﾞ室、2階廊下(2)	FXYMP112EA
ACP-12	ﾋﾞﾙ用ﾏﾙﾁｴｱｺﾝ室外機	小型ﾀｲﾌﾟ、横排気	1階 食堂系統	1	10	28.0	31.5	8.45	7.68	6.36	0.22×2	10,800	－	3-200		分岐管、ｱｸﾃｨﾌﾞﾌｨﾙﾀｰ、ｺﾞﾑﾊﾟｯﾄﾞ、既製品ｺﾝｸﾘｰﾄ基礎、転倒防止金具(壁支持)	2階 ﾊﾞﾙｺﾆｰ室外機置場	RXTP280DA
ACP-12-1	ﾋﾞﾙ用ﾏﾙﾁｴｱｺﾝ室内機	天井ｶｾｯﾄ形 4方向吹出し	1階 食堂	3	2.8	8.0	9.0	0.086	0.081	－	0.053	1,470～750	－	1-200	3	化粧ﾊﾟﾈﾙ、ﾛﾝｸﾞﾗｲﾌﾌｨﾙﾀｰ、ﾄﾞﾚﾝｱｯﾌﾟﾒｶ、防振吊金具	1階 食堂	FXYFP80NA
ACP-13	ﾋﾞﾙ用ﾏﾙﾁｴｱｺﾝ室外機	小型ﾀｲﾌﾟ、横排気	1階 更衣室(男)･仮眠室男系統(9)～(16)系統	1	5	14.0	16.0	3.55	4.07	3.55	0.26	4,740	－	3-200		分岐管、ｱｸﾃｨﾌﾞﾌｨﾙﾀｰ、ｺﾞﾑﾊﾟｯﾄﾞ、既製品ｺﾝｸﾘｰﾄ基礎、転倒防止金具(壁支持)	2階 ﾊﾞﾙｺﾆｰ室外機置場	RXTP140F
ACP-13-1	ﾋﾞﾙ用ﾏﾙﾁｴｱｺﾝ室内機	壁掛形	1階 仮眠室男(9)	1	0.8	2.2	2.5	0.028	0.034	－	0.03	450～300	－	1-200	1	標準ﾌｨﾙﾀｰ、ﾄﾞﾚﾝｱｯﾌﾟｷｯﾄ	1階 仮眠室男(9)	FXYAP22DS
ACP-13-2	ﾋﾞﾙ用ﾏﾙﾁｴｱｺﾝ室内機	壁掛形	1階 仮眠室男(10)	1	0.8	2.2	2.5	0.028	0.034	－	0.03	450～300	－	1-200	1	標準ﾌｨﾙﾀｰ、ﾄﾞﾚﾝｱｯﾌﾟｷｯﾄ	1階 仮眠室(10)	FXYAP22DS
ACP-13-3	ﾋﾞﾙ用ﾏﾙﾁｴｱｺﾝ室内機	壁掛形	1階 仮眠室男(11)	1	0.8	2.2	2.5	0.028	0.034	－	0.03	450～300	－	1-200	1	標準ﾌｨﾙﾀｰ、ﾄﾞﾚﾝｱｯﾌﾟｷｯﾄ	1階 仮眠室(11)	FXYAP22DS
ACP-13-4	ﾋﾞﾙ用ﾏﾙﾁｴｱｺﾝ室内機	壁掛形	1階 仮眠室男(12)	1	0.8	2.2	2.5	0.028	0.034	－	0.03	450～300	－	1-200	1	標準ﾌｨﾙﾀｰ、ﾄﾞﾚﾝｱｯﾌﾟｷｯﾄ	1階 仮眠室(12)	FXYAP22DS
ACP-13-5	ﾋﾞﾙ用ﾏﾙﾁｴｱｺﾝ室内機	壁掛形	1階 仮眠室男(13)	1	0.8	2.2	2.5	0.028	0.034	－	0.03	450～300	－	1-200	1	標準ﾌｨﾙﾀｰ、ﾄﾞﾚﾝｱｯﾌﾟｷｯﾄ	1階 仮眠室(13)	FXYAP22DS
ACP-13-6	ﾋﾞﾙ用ﾏﾙﾁｴｱｺﾝ室内機	壁掛形	1階 仮眠室男(14)	1	0.8	2.2	2.5	0.028	0.034	－	0.03	450～300	－	1-200	1	標準ﾌｨﾙﾀｰ、ﾄﾞﾚﾝｱｯﾌﾟｷｯﾄ	1階 仮眠室(14)	FXYAP22DS
ACP-13-7	ﾋﾞﾙ用ﾏﾙﾁｴｱｺﾝ室内機	壁掛形	1階 仮眠室男(15)	1	0.8	2.2	2.5	0.028	0.034	－	0.03	450～300	－	1-200	1	標準ﾌｨﾙﾀｰ、ﾄﾞﾚﾝｱｯﾌﾟｷｯﾄ	1階 仮眠室(15)	FXYAP22DS
ACP-13-8	ﾋﾞﾙ用ﾏﾙﾁｴｱｺﾝ室内機	壁掛形	1階 仮眠室男(16)	1	0.8	2.2	2.5	0.028	0.034	－	0.03	450～300	－	1-200	1	標準ﾌｨﾙﾀｰ、ﾄﾞﾚﾝｱｯﾌﾟｷｯﾄ	1階 仮眠室(16)	FXYAP22DS
ACP-14	ﾋﾞﾙ用ﾏﾙﾁｴｱｺﾝ室外機	小型ﾀｲﾌﾟ、横排気	1階 更衣室(女)･仮眠室女系統	1	4	11.2	12.5	3.2	2.86	2.74	0.26	4,620	－	3-200		分岐管、ｱｸﾃｨﾌﾞﾌｨﾙﾀｰ、ｺﾞﾑﾊﾟｯﾄﾞ、ﾌﾞﾗｹｯﾄ架台、転倒防止金具(壁支持)	2階 ﾊﾞﾙｺﾆｰ室外機置場	RXTP112F
ACP-14-1	ﾋﾞﾙ用ﾏﾙﾁｴｱｺﾝ室内機	天井ｶｾｯﾄ形 1方向吹出し	1階 更衣室(女)	1	0.8	2.2	2.5	0.036	0.036	－	0.078	390～300	－	1-200	1	化粧ﾊﾟﾈﾙ、ﾛﾝｸﾞﾗｲﾌﾌｨﾙﾀｰ、ﾄﾞﾚﾝｱｯﾌﾟﾒｶ、防振吊金具	1階 更衣室(女)	FXYKP22EA
ACP-14-2	ﾋﾞﾙ用ﾏﾙﾁｴｱｺﾝ室内機	壁掛形	1階 仮眠室女(1)	1	0.8	2.2	2.5	0.028	0.034	－	0.03	450～300	－	1-200	1	標準ﾌｨﾙﾀｰ、ﾄﾞﾚﾝｱｯﾌﾟｷｯﾄ	1階 仮眠室女(1)	FXYAP22DS
ACP-14-3	ﾋﾞﾙ用ﾏﾙﾁｴｱｺﾝ室内機	壁掛形	1階 仮眠室女(2)	1	0.8	2.2	2.5	0.028	0.034	－	0.03	450～300	－	1-200	1	標準ﾌｨﾙﾀｰ、ﾄﾞﾚﾝｱｯﾌﾟｷｯﾄ	1階 仮眠室女(2)	FXYAP22DS
ACP-14-4	ﾋﾞﾙ用ﾏﾙﾁｴｱｺﾝ室内機	壁掛形	1階 仮眠室女(3)	1	0.8	2.2	2.5	0.028	0.034	－	0.03	450～300	－	1-200	1	標準ﾌｨﾙﾀｰ、ﾄﾞﾚﾝｱｯﾌﾟｷｯﾄ	1階 仮眠室女(3)	FXYAP22DS
ACP-14-5	ﾋﾞﾙ用ﾏﾙﾁｴｱｺﾝ室内機	天井ｶｾｯﾄ形 1方向吹出し	1階 浴室脱衣洗面室(女)	1	0.8	2.2	2.5	0.036	0.036	－	0.078	390～300	－	1-200	1	化粧ﾊﾟﾈﾙ、ﾛﾝｸﾞﾗｲﾌﾌｨﾙﾀｰ、ﾄﾞﾚﾝｱｯﾌﾟﾒｶ、防振吊金具、高湿度対応ｷｯﾄ	1階 浴室脱衣洗面室(女)	FXYKP22EA
ACP-15	ﾋﾞﾙ用ﾏﾙﾁｴｱｺﾝ室外機	小型ﾀｲﾌﾟ、横排気	1階 仮眠室男(1)～(8)系統	1	5	14.0	16.0	3.55	4.07	3.55	0.26	4,740	－	3-200		分岐管、ｱｸﾃｨﾌﾞﾌｨﾙﾀｰ、ｺﾞﾑﾊﾟｯﾄﾞ、既製品ｺﾝｸﾘｰﾄ基礎、転倒防止金具(壁支持)	2階 ﾊﾞﾙｺﾆｰ室外機置場	RXTP140F
ACP-15-1	ﾋﾞﾙ用ﾏﾙﾁｴｱｺﾝ室内機	壁掛形	1階 仮眠室男(1)	1	0.8	2.2	2.5	0.028	0.034	－	0.03	450～300	－	1-200	1	標準ﾌｨﾙﾀｰ、ﾄﾞﾚﾝｱｯﾌﾟｷｯﾄ	1階 仮眠室男(1)	FXYAP22DS
ACP-15-2	ﾋﾞﾙ用ﾏﾙﾁｴｱｺﾝ室内機	壁掛形	1階 仮眠室男(2)	1	0.8	2.2	2.5	0.028	0.034	－	0.03	450～300	－	1-200	1	標準ﾌｨﾙﾀｰ、ﾄﾞﾚﾝｱｯﾌﾟｷｯﾄ	1階 仮眠室男(2)	FXYAP22DS
ACP-15-3	ﾋﾞﾙ用ﾏﾙﾁｴｱｺﾝ室内機	壁掛形	1階 仮眠室男(3)	1	0.8	2.2	2.5	0.028	0.034	－	0.03	450～300	－	1-200	1	標準ﾌｨﾙﾀｰ、ﾄﾞﾚﾝｱｯﾌﾟｷｯﾄ	1階 仮眠室男(3)	FXYAP22DS
ACP-15-4	ﾋﾞﾙ用ﾏﾙﾁｴｱｺﾝ室内機	壁掛形	1階 仮眠室男(4)	1	0.8	2.2	2.5	0.028	0.034	－	0.03	450～300	－	1-200	1	標準ﾌｨﾙﾀｰ、ﾄﾞﾚﾝｱｯﾌﾟｷｯﾄ	1階 仮眠室男(4)	FXYAP22DS
ACP-15-5	ﾋﾞﾙ用ﾏﾙﾁｴｱｺﾝ室内機	壁掛形	1階 仮眠室男(5)	1	0.8	2.2	2.5	0.028	0.034	－	0.03	450～300	－	1-200	1	標準ﾌｨﾙﾀｰ、ﾄﾞﾚﾝｱｯﾌﾟｷｯﾄ	1階 仮眠室男(5)	FXYAP22DS
ACP-15-6	ﾋﾞﾙ用ﾏﾙﾁｴｱｺﾝ室内機	壁掛形	1階 仮眠室男(6)	1	0.8	2.2	2.5	0.028	0.034	－	0.03	450～300	－	1-200	1	標準ﾌｨﾙﾀｰ、ﾄﾞﾚﾝｱｯﾌﾟｷｯﾄ	1階 仮眠室男(6)	FXYAP22DS
ACP-15-7	ﾋﾞﾙ用ﾏﾙﾁｴｱｺﾝ室内機	壁掛形	1階 仮眠室男(7)	1	0.8	2.2	2.5	0.028	0.034	－	0.03	450～300	－	1-200	1	標準ﾌｨﾙﾀｰ、ﾄﾞﾚﾝｱｯﾌﾟｷｯﾄ	1階 仮眠室男(7)	FXYAP22DS
ACP-15-8	ﾋﾞﾙ用ﾏﾙﾁｴｱｺﾝ室内機	壁掛形	1階 仮眠室男(8)	1	0.8	2.2	2.5	0.028	0.034	－	0.03	450～300	－	1-200	1	標準ﾌｨﾙﾀｰ、ﾄﾞﾚﾝｱｯﾌﾟｷｯﾄ	1階 仮眠室男(8)	FXYAP22DS
ACP-16	ﾋﾞﾙ用ﾏﾙﾁｴｱｺﾝ室外機	小型ﾀｲﾌﾟ、横排気	1階 仮眠室男(17)～(20)･浴室脱衣系統	1	4	11.2	12.5	3.2	2.86	2.74	0.26	4,620	－	3-200		分岐管、ｱｸﾃｨﾌﾞﾌｨﾙﾀｰ、ｺﾞﾑﾊﾟｯﾄﾞ、ﾌﾞﾗｹｯﾄ架台、転倒防止金具(壁支持)	2階 ﾊﾞﾙｺﾆｰ室外機置場	RXTP112F
ACP-16-1	ﾋﾞﾙ用ﾏﾙﾁｴｱｺﾝ室内機	壁掛形	1階 仮眠室男(17)	1	0.8	2.2	2.5	0.028	0.034	－	0.03	450～300	－	1-200	1	標準ﾌｨﾙﾀｰ、ﾄﾞﾚﾝｱｯﾌﾟｷｯﾄ	1階 仮眠室男(17)	FXYAP22DS
ACP-16-2	ﾋﾞﾙ用ﾏﾙﾁｴｱｺﾝ室内機	壁掛形	1階 仮眠室男(18)	1	0.8	2.2	2.5	0.028	0.034	－	0.03	450～300	－	1-200	1	標準ﾌｨﾙﾀｰ、ﾄﾞﾚﾝｱｯﾌﾟｷｯﾄ	1階 仮眠室男(18)	FXYAP22DS
ACP-16-3	ﾋﾞﾙ用ﾏﾙﾁｴｱｺﾝ室内機	壁掛形	1階 仮眠室男(19)	1	0.8	2.2	2.5	0.028	0.034	－	0.03	450～300	－	1-200	1	標準ﾌｨﾙﾀｰ、ﾄﾞﾚﾝｱｯﾌﾟｷｯﾄ	1階 仮眠室男(19)	FXYAP22DS
ACP-16-4	ﾋﾞﾙ用ﾏﾙﾁｴｱｺﾝ室内機	壁掛形	1階 仮眠室男(20)	1	0.8	2.2	2.5	0.028	0.034	－	0.03	450～300	－	1-200	1	標準ﾌｨﾙﾀｰ、ﾄﾞﾚﾝｱｯﾌﾟｷｯﾄ	1階 仮眠室男(20)	FXYAP22DS
ACP-16-5	ﾋﾞﾙ用ﾏﾙﾁｴｱｺﾝ室内機	天井ｶｾｯﾄ形 4方向吹出し	1階 浴室脱衣洗面室(男)	1	1.6	4.5	5.0	0.028	0.034	－	0.03	450～300	－	1-200	1	化粧ﾊﾟﾈﾙ、ﾛﾝｸﾞﾗｲﾌﾌｨﾙﾀｰ、ﾄﾞﾚﾝｱｯﾌﾟﾒｶ、防振吊金具、高湿度対応ｷｯﾄ	1階 浴室脱衣洗面室(男)	FXYFP45NA
ACP-17	ﾋﾞﾙ用ﾏﾙﾁｴｱｺﾝ室外機	小型ﾀｲﾌﾟ、横排気	1階 仮眠室男(21)～(28)系統	1	5	14.0	16.0	3.55	4.07	3.55	0.26	4,740	－	3-200		分岐管、ｱｸﾃｨﾌﾞﾌｨﾙﾀｰ、ｺﾞﾑﾊﾟｯﾄﾞ、既製品ｺﾝｸﾘｰﾄ基礎、転倒防止金具(壁支持)	2階 ﾊﾞﾙｺﾆｰ室外機置場	RXTP140F
ACP-17-1	ﾋﾞﾙ用ﾏﾙﾁｴｱｺﾝ室内機	壁掛形	1階 仮眠室男(21)	1	0.8	2.2	2.5	0.028	0.034	－	0.03	450～300	－	1-200	1	標準ﾌｨﾙﾀｰ、ﾄﾞﾚﾝｱｯﾌﾟｷｯﾄ	1階 仮眠室男(21)	FXYAP22DS
ACP-17-2	ﾋﾞﾙ用ﾏﾙﾁｴｱｺﾝ室内機	壁掛形	1階 仮眠室男(22)	1	0.8	2.2	2.5	0.028	0.034	－	0.03	450～300	－	1-200	1	標準ﾌｨﾙﾀｰ、ﾄﾞﾚﾝｱｯﾌﾟｷｯﾄ	1階 仮眠室男(22)	FXYAP22DS
ACP-17-3	ﾋﾞﾙ用ﾏﾙﾁｴｱｺﾝ室内機	壁掛形	1階 仮眠室男(23)	1	0.8	2.2	2.5	0.028	0.034	－	0.03	450～300	－	1-200	1	標準ﾌｨﾙﾀｰ、ﾄﾞﾚﾝｱｯﾌﾟｷｯﾄ	1階 仮眠室男(23)	FXYAP22DS
ACP-17-4	ﾋﾞﾙ用ﾏﾙﾁｴｱｺﾝ室内機	壁掛形	1階 仮眠室男(24)	1	0.8	2.2	2.5	0.028	0.034	－	0.03	450～300	－	1-200	1	標準ﾌｨﾙﾀｰ、ﾄﾞﾚﾝｱｯﾌﾟｷｯﾄ	1階 仮眠室男(24)	FXYAP22DS
ACP-17-5	ﾋﾞﾙ用ﾏﾙﾁｴｱｺﾝ室内機	壁掛形	1階 仮眠室男(25)	1	0.8	2.2	2.5	0.028	0.034	－	0.03	450～300	－	1-200	1	標準ﾌｨﾙﾀｰ、ﾄﾞﾚﾝｱｯﾌﾟｷｯﾄ	1階 仮眠室男(25)	FXYAP22DS
ACP-17-6	ﾋﾞﾙ用ﾏﾙﾁｴｱｺﾝ室内機	壁掛形	1階 仮眠室男(26)	1	0.8	2.2	2.5	0.028	0.034	－	0.03	450～300	－	1-200	1	標準ﾌｨﾙﾀｰ、ﾄﾞﾚﾝｱｯﾌﾟｷｯﾄ	1階 仮眠室男(26)	FXYAP22DS
ACP-17-7	ﾋﾞﾙ用ﾏﾙﾁｴｱｺﾝ室内機	壁掛形	1階 仮眠室男(27)	1	0.8	2.2	2.5	0.028	0.034	－	0.03	450～300	－	1-200	1	標準ﾌｨﾙﾀｰ、ﾄﾞﾚﾝｱｯﾌﾟｷｯﾄ	1階 仮眠室男(27)	FXYAP22DS
ACP-17-8	ﾋﾞﾙ用ﾏﾙﾁｴｱｺﾝ室内機	壁掛形	1階 仮眠室男(28)	1	0.8	2.2	2.5	0.028	0.034	－	0.03	450～300	－	1-200	1	標準ﾌｨﾙﾀｰ、ﾄﾞﾚﾝｱｯﾌﾟｷｯﾄ	1階 仮眠室男(28)	FXYAP22DS
ACP-18	ﾋﾞﾙ用ﾏﾙﾁｴｱｺﾝ室外機	小型ﾀｲﾌﾟ、横排気	1階 更衣室(男)系統	1	3	8.0	9.0	1.90	2.00	1.60	0.26	4,620	－	3-200		分岐管、ｱｸﾃｨﾌﾞﾌｨﾙﾀｰ、ｺﾞﾑﾊﾟｯﾄﾞ、ﾌﾞﾗｹｯﾄ架台、転倒防止金具(壁支持)	2階 ﾊﾞﾙｺﾆｰ室外機置場	RXTP80F
ACP-18-1	ﾋﾞﾙ用ﾏﾙﾁｴｱｺﾝ室内機	天井ｶｾｯﾄ形 4方向吹出し	1階 更衣室(男)	2	1.0	2.8	3.2	0.033	0.027	－	0.053	750～600	－	1-200	2	化粧ﾊﾟﾈﾙ、ﾛﾝｸﾞﾗｲﾌﾌｨﾙﾀｰ、ﾄﾞﾚﾝｱｯﾌﾟﾒｶ、防振吊金具	1階 更衣室(男)	FXYFP28NA

(特記事項) 1. 冷房・暖房能力及び消費電力は、JIS B 8616 又は JIS C 9612 による。　2. 集中管理ｺﾝﾄﾛｰﾗｰに接続可能な仕様とする。　3. 冷媒は、R410AまたはR32とする。
4. 予備ﾌｨﾙﾀｰ100%共とする。　5. グリーン購入法調達基準適合品とする。　6. 消費電力・圧縮機出力・送風機出力は、参考値とする。

一級建築士　登録 第247426号　宮原　嘉成

工事名	図面の名称	作成年月日
相楽中部消防組合消防本部（署）新庁舎建設工事	空調設備　機器表（１）	2023/03

NEOJEC 株式会社ニージェック	管理技術者名	設計者名	縮尺	図面番号
	小田　文武	安川　雅巳	－	M-101

空冷ﾋｰﾄﾎﾟﾝﾌﾟｴｱｺﾝ　機器表

機器番号	機器名称	型　式	系　統	台数	相当馬力 HP	冷房能力 kW	暖房能力 kW	消費電力 冷房 kW	消費電力 暖房 kW	圧縮機 kW	送風機 出力 kW	送風機 風量 m³/h	送風機 機外静圧 Pa	電源 φ－V	ﾜｲﾔｰﾄﾞﾘﾓｺﾝ 個	附　属　品　他	設置場所	参考品番（ﾀﾞｲｷﾝ工業）
ACP-21	ﾋﾞﾙ用ﾏﾙﾁｴｱｺﾝ室外機	小型ﾀｲﾌﾟ、横排気	2階 事務室系統	2	10	28.0	31.5	8.45	7.68	6.36	0.22×2	10,800	―	3-200		分岐管、ｱｸﾃｨﾌﾞﾌｨﾙﾀｰ、ｺﾞﾑﾊﾟｯﾄﾞ、既製品ｺﾝｸﾘｰﾄ基礎、転倒防止金具(壁支持)	2階 ﾊﾞﾙｺﾆｰ室外機置場	RXTP280DA
ACP-21-1	ﾋﾞﾙ用ﾏﾙﾁｴｱｺﾝ室内機	天井埋込ﾀﾞｸﾄ形	2階 消防課事務室・警防課事務室	8	2.0	5.6	6.3	0.148	0.136	―	0.14	960～660	160	1-200	8	ﾛﾝｸﾞﾗｲﾌﾌｨﾙﾀｰ、ﾌｨﾙﾀｰﾁｬﾝﾊﾞｰ、角ﾀﾞｸﾄﾌﾗﾝｼﾞ、ﾄﾞﾚﾝｱｯﾌﾟﾒｶ、防振吊金具	2階 消防課事務室・警防課事務室	FXYMP56EA
ACP-22	ﾋﾞﾙ用ﾏﾙﾁｴｱｺﾝ室外機	小型ﾀｲﾌﾟ、横排気	2階 会議室・署長室系統	1	8	22.4	25.0	6.51	6.02	4.50	0.22×2	8,400	―	3-200		分岐管、ｱｸﾃｨﾌﾞﾌｨﾙﾀｰ、ｺﾞﾑﾊﾟｯﾄﾞ、既製品ｺﾝｸﾘｰﾄ基礎、転倒防止金具(壁支持)	2階 ﾊﾞﾙｺﾆｰ室外機置場	RXTP224DA
ACP-22-1	ﾋﾞﾙ用ﾏﾙﾁｴｱｺﾝ室内機	天井埋込ﾀﾞｸﾄ形	2階 会議室(1)	1	1.6	4.5	5.0	0.148	0.136	―	0.14	960～660	160	1-200	1	ﾛﾝｸﾞﾗｲﾌﾌｨﾙﾀｰ、ﾌｨﾙﾀｰﾁｬﾝﾊﾞｰ、角ﾀﾞｸﾄﾌﾗﾝｼﾞ、ﾄﾞﾚﾝｱｯﾌﾟﾒｶ、防振吊金具	2階 会議室(1)	FXYMP45EA
ACP-22-2	ﾋﾞﾙ用ﾏﾙﾁｴｱｺﾝ室内機	天井埋込ﾀﾞｸﾄ形	2階 会議室(2)	1	1.6	4.5	5.0	0.148	0.136	―	0.14	960～660	160	1-200	1	ﾛﾝｸﾞﾗｲﾌﾌｨﾙﾀｰ、ﾌｨﾙﾀｰﾁｬﾝﾊﾞｰ、角ﾀﾞｸﾄﾌﾗﾝｼﾞ、ﾄﾞﾚﾝｱｯﾌﾟﾒｶ、防振吊金具	2階 会議室(2)	FXYMP45EA
ACP-22-3	ﾋﾞﾙ用ﾏﾙﾁｴｱｺﾝ室内機	天井埋込ﾀﾞｸﾄ形	2階 署長室	1	1.6	4.5	5.0	0.148	0.136	―	0.14	960～660	160	1-200	1	ﾛﾝｸﾞﾗｲﾌﾌｨﾙﾀｰ、ﾌｨﾙﾀｰﾁｬﾝﾊﾞｰ、角ﾀﾞｸﾄﾌﾗﾝｼﾞ、ﾄﾞﾚﾝｱｯﾌﾟﾒｶ、防振吊金具	2階 署長室	FXYMP45EA
ACP-22-4	ﾋﾞﾙ用ﾏﾙﾁｴｱｺﾝ室内機	天井埋込ﾀﾞｸﾄ形	2階 相談ｺｰﾅｰ	1	2.5	7.1	8.0	0.136	0.125	―	0.2	1,170～960	200	1-200	1	ﾛﾝｸﾞﾗｲﾌﾌｨﾙﾀｰ、ﾌｨﾙﾀｰﾁｬﾝﾊﾞｰ、角ﾀﾞｸﾄﾌﾗﾝｼﾞ、ﾄﾞﾚﾝｱｯﾌﾟﾒｶ、防振吊金具	2階 相談ｺｰﾅｰ	FXYMP71EA
ACP-23	ﾋﾞﾙ用ﾏﾙﾁｴｱｺﾝ室外機	小型ﾀｲﾌﾟ、横排気	2階 休憩室・仮眠室系統	1	4	11.2	12.5	3.20	2.86	2.74	0.26	4,620	―	3-200		分岐管、ｱｸﾃｨﾌﾞﾌｨﾙﾀｰ、ｺﾞﾑﾊﾟｯﾄﾞ、既製品ｺﾝｸﾘｰﾄ基礎、転倒防止金具(壁支持)	2階 ﾊﾞﾙｺﾆｰ室外機置場	RXTP112F
ACP-23-1	ﾋﾞﾙ用ﾏﾙﾁｴｱｺﾝ室内機	天井ｶｾｯﾄ形 4方向吹出し	2階 休憩室(男・女)	1	1.0	2.8	3.2	0.033	0.027	―	0.053	750～600	―	1-200	1	化粧ﾊﾟﾈﾙ、ﾛﾝｸﾞﾗｲﾌﾌｨﾙﾀｰ、ﾄﾞﾚﾝｱｯﾌﾟﾒｶ、防振吊金具	2階 休憩室(男・女)	FXYFP28NA
ACP-23-2	ﾋﾞﾙ用ﾏﾙﾁｴｱｺﾝ室内機	壁掛形	2階 仮眠室(1)	1	0.8	2.2	2.5	0.028	0.034	―	0.03	450～300	―	1-200	1	標準ﾌｨﾙﾀｰ、ﾄﾞﾚﾝｱｯﾌﾟｷｯﾄ	2階 仮眠室(1)	FXYAP22DS
ACP-23-3	ﾋﾞﾙ用ﾏﾙﾁｴｱｺﾝ室内機	壁掛形	2階 仮眠室(2)	1	0.8	2.2	2.5	0.028	0.034	―	0.03	450～300	―	1-200	1	標準ﾌｨﾙﾀｰ、ﾄﾞﾚﾝｱｯﾌﾟｷｯﾄ	2階 仮眠室(2)	FXYAP22DS
ACP-23-4	ﾋﾞﾙ用ﾏﾙﾁｴｱｺﾝ室内機	壁掛形	2階 仮眠室(3)	1	0.8	2.2	2.5	0.028	0.034	―	0.03	450～300	―	1-200	1	標準ﾌｨﾙﾀｰ、ﾄﾞﾚﾝｱｯﾌﾟｷｯﾄ	2階 仮眠室(3)	FXYAP22DS
ACP-31	ﾋﾞﾙ用ﾏﾙﾁｴｱｺﾝ室外機	小型ﾀｲﾌﾟ、横排気	3階 大会議室系統	1	8	22.4	25.0	6.51	6.02	4.50	0.22×2	8,400	―	3-200		分岐管、ｱｸﾃｨﾌﾞﾌｨﾙﾀｰ、ｺﾞﾑﾊﾟｯﾄﾞ、既製品ｺﾝｸﾘｰﾄ基礎、転倒防止金具(壁支持)	3階 ﾊﾞﾙｺﾆｰ室外機置場	RXTP224DA
ACP-31-1	ﾋﾞﾙ用ﾏﾙﾁｴｱｺﾝ室内機	天井ﾋﾞﾙﾄｲﾝ形	3階 大会議室	2	3.2	9.0	10.0	0.13	0.125	―	0.23	1,380～960	100	1-200	2	吸込口ﾊｰﾌﾊﾟﾈﾙ、ﾛﾝｸﾞﾗｲﾌﾌｨﾙﾀｰ、ﾄﾞﾚﾝｱｯﾌﾟﾒｶ、防振吊金具	3階 大会議室	FXYSP90EA
ACP-32	ﾋﾞﾙ用ﾏﾙﾁｴｱｺﾝ室外機	小型ﾀｲﾌﾟ、横排気	3階 大会議室系統	1	8	22.4	25.0	6.51	6.02	4.50	0.22×2	8,400	―	3-200		分岐管、ｱｸﾃｨﾌﾞﾌｨﾙﾀｰ、ｺﾞﾑﾊﾟｯﾄﾞ、既製品ｺﾝｸﾘｰﾄ基礎、転倒防止金具(壁支持)	3階 ﾊﾞﾙｺﾆｰ室外機置場	RXTP224DA
ACP-32-1	ﾋﾞﾙ用ﾏﾙﾁｴｱｺﾝ室内機	天井ﾋﾞﾙﾄｲﾝ形	3階 大会議室	1	3.2	9.0	10.0	0.13	0.125	―	0.23	1,380～960	100	1-200	1	吸込口ﾊｰﾌﾊﾟﾈﾙ、ﾛﾝｸﾞﾗｲﾌﾌｨﾙﾀｰ、ﾄﾞﾚﾝｱｯﾌﾟﾒｶ、防振吊金具	3階 大会議室	FXYSP90EA
ACP-32-2	ﾋﾞﾙ用ﾏﾙﾁｴｱｺﾝ室内機	天井埋込ﾀﾞｸﾄ形	3階 大会議室	2	1.6	4.5	5.0	0.148	0.136	―	0.14	960～660	160	1-200	2	ﾛﾝｸﾞﾗｲﾌﾌｨﾙﾀｰ、ﾌｨﾙﾀｰﾁｬﾝﾊﾞｰ、角ﾀﾞｸﾄﾌﾗﾝｼﾞ、ﾄﾞﾚﾝｱｯﾌﾟﾒｶ、防振吊金具	3階 大会議室	FXYMP45EA
ACP-33	ﾋﾞﾙ用ﾏﾙﾁｴｱｺﾝ室外機	小型ﾀｲﾌﾟ、横排気	3階 総務課事務室・相談ｺｰﾅｰ系統	1	10	28.0	31.5	8.45	7.68	6.36	0.22×2	10,800	―	3-200		分岐管、ｱｸﾃｨﾌﾞﾌｨﾙﾀｰ、ｺﾞﾑﾊﾟｯﾄﾞ、既製品ｺﾝｸﾘｰﾄ基礎、転倒防止金具(壁支持)	3階 ﾊﾞﾙｺﾆｰ室外機置場	RXTP280DA
ACP-33-1	ﾋﾞﾙ用ﾏﾙﾁｴｱｺﾝ室内機	天井埋込ﾀﾞｸﾄ形	3階 総務課事務室	2	4.0	11.2	12.5	0.212	0.20	―	0.35	1,920～1,320	200	1-200	2	ﾛﾝｸﾞﾗｲﾌﾌｨﾙﾀｰ、ﾌｨﾙﾀｰﾁｬﾝﾊﾞｰ、角ﾀﾞｸﾄﾌﾗﾝｼﾞ、ﾄﾞﾚﾝｱｯﾌﾟﾒｶ、防振吊金具	3階 総務課事務室	FXYMP112EA
ACP-33-2	ﾋﾞﾙ用ﾏﾙﾁｴｱｺﾝ室内機	天井埋込ﾀﾞｸﾄ形	3階 相談ｺｰﾅｰ	1	2.0	5.6	6.3	0.148	0.136	―	0.14	960～660	160	1-200	1	ﾛﾝｸﾞﾗｲﾌﾌｨﾙﾀｰ、ﾌｨﾙﾀｰﾁｬﾝﾊﾞｰ、角ﾀﾞｸﾄﾌﾗﾝｼﾞ、ﾄﾞﾚﾝｱｯﾌﾟﾒｶ、防振吊金具	3階 相談ｺｰﾅｰ	FXYMP56EA
ACP-34	ﾋﾞﾙ用ﾏﾙﾁｴｱｺﾝ室外機	小型ﾀｲﾌﾟ、横排気	3階 予防課事務室系統	1	10	28.0	31.5	8.45	7.68	6.36	0.22×2	10,800	―	3-200		分岐管、ｱｸﾃｨﾌﾞﾌｨﾙﾀｰ、ｺﾞﾑﾊﾟｯﾄﾞ、既製品ｺﾝｸﾘｰﾄ基礎、転倒防止金具(壁支持)	3階 ﾊﾞﾙｺﾆｰ室外機置場	RXTP280DA
ACP-34-1	ﾋﾞﾙ用ﾏﾙﾁｴｱｺﾝ室内機	天井埋込ﾀﾞｸﾄ形	3階 予防課事務室	4	2.0	5.6	6.3	0.148	0.136	―	0.14	960～660	160	1-200	4	ﾛﾝｸﾞﾗｲﾌﾌｨﾙﾀｰ、ﾌｨﾙﾀｰﾁｬﾝﾊﾞｰ、角ﾀﾞｸﾄﾌﾗﾝｼﾞ、ﾄﾞﾚﾝｱｯﾌﾟﾒｶ、防振吊金具	3階 予防課事務室	FXYMP56EA
ACP-35	ﾋﾞﾙ用ﾏﾙﾁｴｱｺﾝ室外機	小型ﾀｲﾌﾟ、横排気	3階 消防長室・会議室系統	1	6	16.0	18.0	4.35	5.2	4.6	0.26	5,100	―	3-200		分岐管、ｱｸﾃｨﾌﾞﾌｨﾙﾀｰ、ｺﾞﾑﾊﾟｯﾄﾞ、既製品ｺﾝｸﾘｰﾄ基礎、転倒防止金具(壁支持)	3階 ﾊﾞﾙｺﾆｰ室外機置場	RXTP160F
ACP-35-1	ﾋﾞﾙ用ﾏﾙﾁｴｱｺﾝ室内機	天井埋込ﾀﾞｸﾄ形	3階 消防長室	1	1.6	4.5	5.0	0.148	0.136	―	0.14	960～660	160	1-200	1	ﾛﾝｸﾞﾗｲﾌﾌｨﾙﾀｰ、ﾌｨﾙﾀｰﾁｬﾝﾊﾞｰ、角ﾀﾞｸﾄﾌﾗﾝｼﾞ、ﾄﾞﾚﾝｱｯﾌﾟﾒｶ、防振吊金具	3階 消防長室	FXYMP45EA
ACP-35-2	ﾋﾞﾙ用ﾏﾙﾁｴｱｺﾝ室内機	天井埋込ﾀﾞｸﾄ形	3階 会議室(1)	1	2.0	5.6	6.3	0.148	0.136	―	0.14	960～660	160	1-200	1	ﾛﾝｸﾞﾗｲﾌﾌｨﾙﾀｰ、ﾌｨﾙﾀｰﾁｬﾝﾊﾞｰ、角ﾀﾞｸﾄﾌﾗﾝｼﾞ、ﾄﾞﾚﾝｱｯﾌﾟﾒｶ、防振吊金具	3階 会議室(1)	FXYMP56EA
ACP-35-3	ﾋﾞﾙ用ﾏﾙﾁｴｱｺﾝ室内機	天井埋込ﾀﾞｸﾄ形	3階 会議室(2)	1	1.6	4.5	5.0	0.148	0.136	―	0.14	960～660	160	1-200	1	ﾛﾝｸﾞﾗｲﾌﾌｨﾙﾀｰ、ﾌｨﾙﾀｰﾁｬﾝﾊﾞｰ、角ﾀﾞｸﾄﾌﾗﾝｼﾞ、ﾄﾞﾚﾝｱｯﾌﾟﾒｶ、防振吊金具	3階 会議室(2)	FXYMP45EA

（特記事項）1. 冷房・暖房能力及び消費電力は、JIS B 8616 又は JIS C 9612 による。
2. 集中管理ｺﾝﾄﾛｰﾗｰに接続可能な仕様とする。
3. 冷媒は、R410AまたはR32とする。
4. 予備ﾌｨﾙﾀｰ100%共とする。
5. グリーン購入法調達基準適合品とする。
6. 消費電力・圧縮機出力・送風機出力は、参考値とする。

一級建築士　登録 第247426号　宮原　嘉成

工事名	図面の名称	作成年月日
相楽中部消防組合消防本部（署）新庁舎建設工事	空調設備　機器表（２）	2023/03

株式会社ニュージェック	管理技術者名	設計者名	縮尺	図面番号
	小田　文武	安川　雅巳	―	M-102

空冷ﾋｰﾄﾎﾟﾝﾌﾟｴｱｺﾝ　機器表

機器番号	機器名称	型　式	系　統	台数	相当馬力 HP	冷房能力 kW	暖房能力 kW	消費電力 冷房 kW	消費電力 暖房 kW	圧縮機 kW	送風機 出力 kW	送風機 風量 m³/h	送風機 機外静圧 Pa	電源 φ－V	ﾜｲﾔｰﾄﾞﾘﾓｺﾝ 個	附　属　品　他	設置場所	参考品番（ﾀﾞｲｷﾝ工業）
ACP-101	ﾊﾟｯｹｰｼﾞｴｱｺﾝ室外機	ﾍﾟｱﾀｲﾌﾟ	1階 火災原因調査室系統	1組	2.0	4.5	5.0	1.32	1.95	0.92	0.07	2,460	－	3-200		集中ﾘﾓｺﾝ接続用ｱﾀﾞﾌﾟﾀｰ、ｺﾞﾑﾊﾟｯﾄﾞ、ﾌﾞﾗｹｯﾄ架台、転倒防止金具(壁支持)	2階 ﾊﾞﾙｺﾆｰ室外機置場	SZRG50BJT
	ﾊﾟｯｹｰｼﾞｴｱｺﾝ室内機	天井ｶｾｯﾄ形 2方向吹出し				(2.1～5.0)	(2.3～6.3)			－	0.046	720～510	－		1	化粧ﾊﾟﾈﾙ、ﾛﾝｸﾞﾗｲﾌﾌｨﾙﾀｰ、ﾄﾞﾚﾝｱｯﾌﾟﾒｶ、防振吊金具	1階 火災原因調査室	
ACP-102	ﾊﾟｯｹｰｼﾞｴｱｺﾝ室外機	ﾍﾟｱﾀｲﾌﾟ	1階 救急訓練室系統	1組	3.0	7.1	8.0	2.1	2.39	1.7	0.07	2,700	－	3-200		集中ﾘﾓｺﾝ接続用ｱﾀﾞﾌﾟﾀｰ、ｺﾞﾑﾊﾟｯﾄﾞ、既製品ｺﾝｸﾘｰﾄ基礎、転倒防止金具(壁支持)	2階 ﾊﾞﾙｺﾆｰ室外機置場	SZRC80BJT
	ﾊﾟｯｹｰｼﾞｴｱｺﾝ室内機	天井ｶｾｯﾄ形 4方向吹出し				(1.8～8.0)	(2.0～9.5)			－	0.053	1,230～750	－		1	化粧ﾊﾟﾈﾙ、ﾛﾝｸﾞﾗｲﾌﾌｨﾙﾀｰ、ﾄﾞﾚﾝｱｯﾌﾟﾒｶ、防振吊金具	1階 救急訓練室	
ACP-103	ﾊﾟｯｹｰｼﾞｴｱｺﾝ室外機	ﾍﾟｱﾀｲﾌﾟ	1階 救急洗浄消毒室系統	1組	3.0	7.1	8.0	2.1	2.39	1.7	0.07	2,700	－	3-200		集中ﾘﾓｺﾝ接続用ｱﾀﾞﾌﾟﾀｰ、ｺﾞﾑﾊﾟｯﾄﾞ、ﾌﾞﾗｹｯﾄ架台、転倒防止金具(壁支持)	2階 ﾊﾞﾙｺﾆｰ室外機置場	SZRC80BJT
	ﾊﾟｯｹｰｼﾞｴｱｺﾝ室内機	天井ｶｾｯﾄ形 4方向吹出し				(1.8～8.0)	(2.0～9.5)			－	0.053	1,230～750	－		1	化粧ﾊﾟﾈﾙ、ﾛﾝｸﾞﾗｲﾌﾌｨﾙﾀｰ、ﾄﾞﾚﾝｱｯﾌﾟﾒｶ、防振吊金具	1階 救急洗浄消毒室	
ACP-104	ﾊﾟｯｹｰｼﾞｴｱｺﾝ室外機	ﾍﾟｱﾀｲﾌﾟ	1階 トレーニング室系統	1組	3.0	7.1	8.0	2.1	2.39	1.7	0.07	2,700	－	3-200		集中ﾘﾓｺﾝ接続用ｱﾀﾞﾌﾟﾀｰ、ｺﾞﾑﾊﾟｯﾄﾞ、ﾌﾞﾗｹｯﾄ架台、転倒防止金具(壁支持)	2階 ﾊﾞﾙｺﾆｰ室外機置場	SZRC80BJT
	ﾊﾟｯｹｰｼﾞｴｱｺﾝ室内機	天井ｶｾｯﾄ形 4方向吹出し				(1.8～8.0)	(2.0～9.5)			－	0.053	1,230～750	－		1	化粧ﾊﾟﾈﾙ、ﾛﾝｸﾞﾗｲﾌﾌｨﾙﾀｰ、ﾄﾞﾚﾝｱｯﾌﾟﾒｶ、防振吊金具	1階 トレーニング室	
ACP-105	ﾊﾟｯｹｰｼﾞｴｱｺﾝ室外機	ﾍﾟｱﾀｲﾌﾟ	1階 資機材庫（救急）系統	1組	3.0	7.1	8.0	2.1	2.39	1.7	0.07	2,700	－	3-200		集中ﾘﾓｺﾝ接続用ｱﾀﾞﾌﾟﾀｰ、ｺﾞﾑﾊﾟｯﾄﾞ、既製品ｺﾝｸﾘｰﾄ基礎、転倒防止金具(壁支持)	2階 ﾊﾞﾙｺﾆｰ室外機置場	SZRC80BJT
	ﾊﾟｯｹｰｼﾞｴｱｺﾝ室内機	天井ｶｾｯﾄ形 4方向吹出し				(1.8～8.0)	(2.0～9.5)			－	0.053	1,230～750	－		1	化粧ﾊﾟﾈﾙ、ﾛﾝｸﾞﾗｲﾌﾌｨﾙﾀｰ、ﾄﾞﾚﾝｱｯﾌﾟﾒｶ、防振吊金具	1階 資機材庫（救急）	
ACP-201	ﾊﾟｯｹｰｼﾞｴｱｺﾝ室外機	ﾍﾟｱﾀｲﾌﾟ	2階 指令センター系統	2組	6.0	14.0	16.0	5.20	7.20	3.08	0.186	5,460	－	3-200		集中ﾘﾓｺﾝ接続用ｱﾀﾞﾌﾟﾀｰ、ｺﾞﾑﾊﾟｯﾄﾞ、既製品ｺﾝｸﾘｰﾄ基礎(1台)、ﾌﾞﾗｹｯﾄ架台(1台)、転倒防止金具(壁支持)	3階 ﾊﾞﾙｺﾆｰ室外機置場	SZRG160BY
	ﾊﾟｯｹｰｼﾞｴｱｺﾝ室内機	天井ｶｾｯﾄ形 2方向吹出し				(6.3～16.0)	(7.2～20.0)			－	0.106+0.106	1,980～1,410	－		2	化粧ﾊﾟﾈﾙ、ﾛﾝｸﾞﾗｲﾌﾌｨﾙﾀｰ、ﾄﾞﾚﾝｱｯﾌﾟﾒｶ、防振吊金具	2階 指令センター	自家発負荷
ACP-202	ﾊﾟｯｹｰｼﾞｴｱｺﾝ室外機	ﾍﾟｱﾀｲﾌﾟ	2階 災害情報事務室系統	2組	6.0	14.0	16.0	5.20	7.20	3.08	0.186	5,460	－	3-200		集中ﾘﾓｺﾝ接続用ｱﾀﾞﾌﾟﾀｰ、ｺﾞﾑﾊﾟｯﾄﾞ、既製品ｺﾝｸﾘｰﾄ基礎(1台)、ﾌﾞﾗｹｯﾄ架台(1台)、転倒防止金具(壁支持)	3階 ﾊﾞﾙｺﾆｰ室外機置場	SZRG160BY
	ﾊﾟｯｹｰｼﾞｴｱｺﾝ室内機	天井ｶｾｯﾄ形 2方向吹出し				(6.3～16.0)	(7.2～20.0)			－	0.106+0.106	1,980～1,410	－		2	化粧ﾊﾟﾈﾙ、ﾛﾝｸﾞﾗｲﾌﾌｨﾙﾀｰ、ﾄﾞﾚﾝｱｯﾌﾟﾒｶ、防振吊金具	2階 災害情報事務室	自家発負荷
ACP-203	ﾊﾟｯｹｰｼﾞｴｱｺﾝ室外機	ﾍﾟｱﾀｲﾌﾟ	2階 指令センター機械室系統	2組	6.0	14.0	16.0	5.49	7.4	3.08	0.186	5,460	－	3-200		集中ﾘﾓｺﾝ接続用ｱﾀﾞﾌﾟﾀｰ、ｺﾞﾑﾊﾟｯﾄﾞ、既製品ｺﾝｸﾘｰﾄ基礎(1台)、ﾌﾞﾗｹｯﾄ架台(1台)、転倒防止金具(壁支持)	3階 ﾊﾞﾙｺﾆｰ室外機置場	SZRV160BJ
	ﾊﾟｯｹｰｼﾞｴｱｺﾝ室内機	床置形				(6.3～16.0)	(7.2～20.0)			－	0.152	1,800～1,560	－		2	ﾛﾝｸﾞﾗｲﾌﾌｨﾙﾀｰ	2階 指令センター機械室	自家発負荷
ACP-301	ﾊﾟｯｹｰｼﾞｴｱｺﾝ室外機	ﾍﾟｱﾀｲﾌﾟ	3階 休憩室（男・女）系統	1組	1.5	3.6	4.0	0.89	1.4	0.65	0.07	2,460	－	3-200		集中ﾘﾓｺﾝ接続用ｱﾀﾞﾌﾟﾀｰ、ｺﾞﾑﾊﾟｯﾄﾞ、ﾌﾞﾗｹｯﾄ架台、転倒防止金具(壁支持)	3階 ﾊﾞﾙｺﾆｰ室外機置場	SZRG40BJT
	ﾊﾟｯｹｰｼﾞｴｱｺﾝ室内機	天井ｶｾｯﾄ形 2方向吹出し				(1.7～4.0)	(1.8～5.3)			－	0.046	720～510	－		1	化粧ﾊﾟﾈﾙ、ﾛﾝｸﾞﾗｲﾌﾌｨﾙﾀｰ、ﾄﾞﾚﾝｱｯﾌﾟﾒｶ、防振吊金具	3階 休憩室（男・女）	
ACP-302	ﾊﾟｯｹｰｼﾞｴｱｺﾝ室外機	ﾍﾟｱﾀｲﾌﾟ	3階 印刷室系統	1組	1.5	3.6	4.0	0.89	1.4	0.65	0.07	2,460	－	3-200		集中ﾘﾓｺﾝ接続用ｱﾀﾞﾌﾟﾀｰ、ｺﾞﾑﾊﾟｯﾄﾞ、既製品ｺﾝｸﾘｰﾄ基礎、転倒防止金具(壁支持)	3階 ﾊﾞﾙｺﾆｰ室外機置場	SZRG40BJT
	ﾊﾟｯｹｰｼﾞｴｱｺﾝ室内機	天井ｶｾｯﾄ形 2方向吹出し				(1.7～4.0)	(1.8～5.3)			－	0.046	720～510	－		1	化粧ﾊﾟﾈﾙ、ﾛﾝｸﾞﾗｲﾌﾌｨﾙﾀｰ、ﾄﾞﾚﾝｱｯﾌﾟﾒｶ、防振吊金具	3階 印刷室	

（特記事項）1. 冷房・暖房能力及び消費電力は、JIS B 8616 又は JIS C 9612 による。
2. 集中管理ｺﾝﾄﾛｰﾗｰに接続可能な仕様とする。
3. 冷媒は、R410AまたはR32とする。
4. 予備ﾌｨﾙﾀｰ100%共とする。
5. グリーン購入法調達基準適合品とする。
6. 消費電力・圧縮機出力・送風機出力は、参考値とする。

集中管理ｺﾝﾄﾛｰﾗｰ　機器表

記　号	名　称	数量	仕　　様	電源	消費電力	設置場所	備　考
SRC-1	集中管理ｺﾝﾄﾛｰﾗｰ	1	形　式：タッチパネル式	1φ-100V	23 W	2階 指令ｾﾝﾀｰ	
			機　能：個別／一括運転・停止、室温設定、異常表示、運転表示（一括・個別）、個別運転許可・禁止、				
			スケジュール設定、運転モード切替他				
			参考品番：DCL401B1（ﾀﾞｲｷﾝ工業）				
SRC-2	集中管理ｺﾝﾄﾛｰﾗｰ（1階仮眠室系統）	1	形　式：タッチパネル式	1φ-100V	23 W	1階 出動準備ｽﾍﾟｰｽ	
			機　能：個別／一括運転・停止、室温設定、異常表示、運転表示（一括・個別）、個別運転許可・禁止、				
			スケジュール設定、運転モード切替他				
			参考品番：DCL401B1（ﾀﾞｲｷﾝ工業）				

一級建築士　登録 第247426号　宮原　嘉成

工事名	図面の名称	作成年月日
相楽中部消防組合消防本部（署）新庁舎建設工事	空調設備　機器表（３）	2023/03

株式会社ニュージェック	管理技術者名	設計者名	縮尺	図面番号
	小田　文武	安川　雅巳	－	M-103

全熱交換ﾕﾆｯﾄ 機器表

機器番号	機器名称	台数	型　式	系　統	ﾀﾞｸﾄｻｲｽﾞ mm	風　量 m³／h	機外静圧 Pa	ｴﾝﾀﾙﾋﾟ交換効率 % 冷房時	ｴﾝﾀﾙﾋﾟ交換効率 % 暖房時	消費電力 W	電　源 φ-V	附　属　品	設置場所	備　考	参考品番（三菱電機）
HEU-101	全熱交換ユニット	1	天井埋込ダクト形	1階　エントランスホール・待合	200φ	310	150	63	73	340	1-100	液晶ﾘﾓｺﾝ、標準ﾌｨﾙﾀｰ、防振吊金具	1階　エントランスホール・待合	24時間換気	LGH-N50RXW
HEU-102	全熱交換ユニット	3	天井埋込ダクト形	1階　食堂	200φ	530	150	63	72	445	1-100	液晶ﾘﾓｺﾝ、標準ﾌｨﾙﾀｰ、防振吊金具	1階　食堂	24時間換気	LGH-N65RXW
HEU-103	全熱交換ユニット	1	天井埋込ダクト形	1階　トレーニング室	150φ	240	150	65.5	74.5	215	1-100	液晶ﾘﾓｺﾝ、標準ﾌｨﾙﾀｰ、防振吊金具	1階　トレーニング室	24時間換気	LGH-N35RXW
HEU-104	全熱交換ユニット	1	天井埋込ダクト形	1階　更衣室（男）	200φ	480	200	63	73	340	1-100	液晶ﾘﾓｺﾝ、標準ﾌｨﾙﾀｰ、防振吊金具	1階　更衣室（男）	24時間換気	LGH-N50RXW
HEU-105	全熱交換ユニット	1	天井カセット形	1階　更衣室（女）	150φ	180	100	61.5	69	128	1-100	液晶ﾘﾓｺﾝ、ｲﾝﾃﾘｱﾊﾟﾈﾙ、標準ﾌｨﾙﾀｰ、防振吊金具	1階　更衣室（女）	24時間換気	LGH-N25CX2
HEU-201	全熱交換ユニット	2	天井埋込ダクト形 加湿付	2階　消防課事務室	200φ	540	150	67.5	68.5	500	1-100	液晶ﾘﾓｺﾝ、標準ﾌｨﾙﾀｰ、防振吊金具	2階　消防課事務室	24時間換気	LGH-N65RKX2
HEU-202	全熱交換ユニット	2	天井埋込ダクト形 加湿付	2階　警防課事務室	200φ	540	150	67.5	68.5	500	1-100	液晶ﾘﾓｺﾝ、標準ﾌｨﾙﾀｰ、防振吊金具	2階　警防課事務室	24時間換気	LGH-N65RKX2
HEU-203	全熱交換ユニット	1	天井埋込ダクト形 加湿付	2階　指令センター	150φ	210	150	70	71	232	1-100	液晶ﾘﾓｺﾝ、標準ﾌｨﾙﾀｰ、防振吊金具	2階　指令センター	24時間換気	LGH-N35RKX2
HEU-204	全熱交換ユニット	1	天井埋込ダクト形 加湿付	2階　災害情報事務室	150φ	210	150	70	71	340	1-100	液晶ﾘﾓｺﾝ、標準ﾌｨﾙﾀｰ、防振吊金具	2階　災害情報事務室	24時間換気	LGH-N35RKX2
HEU-205	全熱交換ユニット	1	天井埋込ダクト形 加湿付	2階　会議室（1）	150φ	270	150	70	71	232	1-100	液晶ﾘﾓｺﾝ、標準ﾌｨﾙﾀｰ、防振吊金具	2階　会議室（1）	24時間換気	LGH-N35RKX2
HEU-206	全熱交換ユニット	1	天井埋込ダクト形 加湿付	2階　会議室（2）	150φ	270	150	70	71	232	1-100	液晶ﾘﾓｺﾝ、標準ﾌｨﾙﾀｰ、防振吊金具	2階　会議室（2）	24時間換気	LGH-N35RKX2
HEU-207	全熱交換ユニット	1	天井埋込ダクト形 加湿付	2階　署長室	150φ	120	150	68	69	163	1-100	液晶ﾘﾓｺﾝ、標準ﾌｨﾙﾀｰ、防振吊金具	2階　署長室	24時間換気	LGH-N25RKX2
HEU-208	全熱交換ユニット	1	天井埋込ダクト形	2階　相談コーナー	200φ	570	150	63	72	445	1-100	液晶ﾘﾓｺﾝ、標準ﾌｨﾙﾀｰ、防振吊金具	2階　相談コーナー	24時間換気	LGH-N65RXW
HEU-209	全熱交換ユニット	1	天井カセット形	2階　休憩室（男・女）	150φ	180	100	61.5	69	128	1-100	液晶ﾘﾓｺﾝ、ｲﾝﾃﾘｱﾊﾟﾈﾙ、標準ﾌｨﾙﾀｰ、防振吊金具	2階　休憩室（男・女）	24時間換気	LGH-N25CX2
HEU-301	全熱交換ユニット	3	天井埋込ダクト形 加湿付	3階　大会議室	250φ	800	150	70	71	730	1-100	液晶ﾘﾓｺﾝ、標準ﾌｨﾙﾀｰ、防振吊金具	3階　大会議室	24時間換気	LGH-N100RKX2-60
HEU-302	全熱交換ユニット	1	天井埋込ダクト形 加湿付	3階　総務課事務室	250φ	840	150	70	71	730	1-100	液晶ﾘﾓｺﾝ、標準ﾌｨﾙﾀｰ、防振吊金具	3階　総務課事務室	24時間換気	LGH-N100RKX2-60
HEU-303	全熱交換ユニット	2	天井埋込ダクト形 加湿付	3階　予防課事務室	200φ	480	150	67.5	68.5	500	1-100	液晶ﾘﾓｺﾝ、標準ﾌｨﾙﾀｰ、防振吊金具	3階　予防課事務室	24時間換気	LGH-N65RKX2
HEU-304	全熱交換ユニット	1	天井埋込ダクト形 加湿付	3階　消防長室	150φ	150	150	68	69	163	1-100	液晶ﾘﾓｺﾝ、標準ﾌｨﾙﾀｰ、防振吊金具	3階　消防長室	24時間換気	LGH-N25RKX2
HEU-305	全熱交換ユニット	1	天井埋込ダクト形 加湿付	3階　会議室（1）	200φ	390	150	68	68.5	360	1-100	液晶ﾘﾓｺﾝ、標準ﾌｨﾙﾀｰ、防振吊金具	3階　会議室（1）	24時間換気	LGH-N50RKX2
HEU-306	全熱交換ユニット	1	天井埋込ダクト形 加湿付	3階　会議室（2）	200φ	390	150	68	68.5	360	1-100	液晶ﾘﾓｺﾝ、標準ﾌｨﾙﾀｰ、防振吊金具	3階　会議室（2）	24時間換気	LGH-N50RKX2
HEU-307	全熱交換ユニット	1	天井埋込ダクト形	3階　相談コーナー	200φ	480	150	63	73	340	1-100	液晶ﾘﾓｺﾝ、標準ﾌｨﾙﾀｰ、防振吊金具	3階　相談コーナー	24時間換気	LGH-N50RXW
HEU-308	全熱交換ユニット	1	天井カセット形	3階　休憩室（男・女）	150φ	150	100	61.5	69	128	1-100	液晶ﾘﾓｺﾝ、ｲﾝﾃﾘｱﾊﾟﾈﾙ、標準ﾌｨﾙﾀｰ、防振吊金具	3階　休憩室（男・女）	24時間換気	LGH-N25CX2

（特記事項）１．全熱交換効率（冷房＆暖房）は、JIS B 8628 による。
２．リモコンスイッチおよび同用配管配線共本工事とする。
３．上記風量、機外静圧は「特強」ノッチではなく、「強」ノッチで確保のこと。
４．予備品として 100%のフィルタを納入のこと。
５．自家発負荷とする換気機器は照明の点灯室に合わせるものとする。

集中管理ｺﾝﾄﾛｰﾗｰ　機器表

記　号	名　称	数量	仕　　様	電源	消費電力	設置場所	備　考
SRC-3	集中管理ｺﾝﾄﾛｰﾗｰ（全熱交換ﾕﾆｯﾄ系統）	1	形　式：タッチパネル式	1φ-100V	12 W	2階 指令ｾﾝﾀｰ	
			機　能：個別／一括運転・停止、異常表示、運転表示（一括・個別）、個別運転許可・禁止、				
			スケジュール設定、運転モード切替他				
			参考品番：AE-200J（三菱電機）				

一級建築士　登録 第247426号　宮原　嘉成

工事名	図面の名称	作成年月日
相楽中部消防組合消防本部（署）新庁舎建設工事	換気設備　機器表（１）	2023/03

株式会社ニュージェック	管理技術者名	設計者名	縮尺	図面番号
	小田　文武	安川　雅巳	―	M-104

送風機・換気扇類　機器表

機器番号	機器名称	台数	型　式	系　統	ﾀﾞｸﾄｻｲｽﾞ mm	風　量 m3／h	機外静圧 Pa	消費電力 W	電　源 φ-V	附　属　品	設置場所	備　　考	参考品番 （三菱電機）
FE-101	小形送風機	1	消音形、天吊埋込ﾀｲﾌﾟ	1階　救急訓練室	150φ	290	100	65	1-100	防振吊金具	1階　救急訓練室	24時間換気	BFS-40SUG2
FE-102	小形送風機	1	消音形、天吊埋込ﾀｲﾌﾟ	1階　救急洗浄　消毒室	200φ	420	100	88	1-100	防振吊金具	1階　救急洗浄　消毒室	24時間換気	BFS-50SUG2
FE-103	小形送風機	1	消音形、天吊埋込ﾀｲﾌﾟ	1階　資機材庫（救急）	150φ	350	100	65	1-100	防振吊金具	1階　資機材庫（救急）		BFS-40SUG2
FE-104	小形送風機	1	消音形、天吊埋込ﾀｲﾌﾟ	1階　出動準備スペース	200φ	1,020	200	247	1-100	防振吊金具	1階　出動準備スペース	24時間換気	BFS-100SUG2
FE-105	天井埋込形換気扇	(6)		1階　浴室・脱衣・洗面室（男）	100φ			20	1-100		1階　浴室・脱衣・洗面室（男）	US,UB（建築工事）の付属品（建築工事）	
FE-106	天井埋込形換気扇	1	低騒音形、ｲﾝﾃﾘｱﾀｲﾌﾟ	1階　火災原因調査室	150φ	210	100	40	1-100	24時間換気ｽｲｯﾁ、天吊金具	1階　火災原因調査室	24時間換気	VD-20ZVX6
FE-107	天井埋込形換気扇	1	低騒音形、ｲﾝﾃﾘｱﾀｲﾌﾟ	1階　下足室	150φ	210	100	46	1-100	天吊金具	1階　下足室		VD-20ZX13
FE-108	天井埋込形換気扇	1	低騒音形、ｲﾝﾃﾘｱﾀｲﾌﾟ	1階　洗濯室	150φ	210	100	49	1-100	天吊金具	1階　洗濯室		VD-20ZC3
FE-109	天井埋込形換気扇	1	低騒音形、ｲﾝﾃﾘｱﾀｲﾌﾟ	1階　リネン室	150φ	120	80	29	1-100	天吊金具	1階　リネン室		VD-18ZX13
FE-110	天井埋込形換気扇	3	低騒音形、ｲﾝﾃﾘｱﾀｲﾌﾟ	1階　食堂（流し）	150φ	210	100	48	1-100	天吊金具	1階　食堂（流し）		VD-20Z13
FE-111	天井埋込形換気扇	1	低騒音形、ｲﾝﾃﾘｱﾀｲﾌﾟ	1階　浴室・脱衣・洗面室（女）	150φ	240	100	49	1-100	天吊金具	1階　浴室･脱衣･洗面室（女）		VD-20ZC3
FE-112	天井埋込形換気扇	(1)		1階　浴室・脱衣・洗面室（女）ＵＢ	100φ			20	1-100		1階　浴室・脱衣・洗面室（女）ＵＢ	US,UB（建築工事）の付属品（建築工事）	VD-20ZVX6
FE-113	天井埋込形換気扇	(1)		1階　浴室・脱衣・洗面室（女）ＵＳ	100φ			20	1-100		1階　浴室・脱衣・洗面室（女）ＵＳ	US,UB（建築工事）の付属品（建築工事）	VD-20ZX13
FE-114	天井埋込形換気扇	(1)		1階　救急洗浄　消毒室 ＵＳ	100φ			20	1-100		1階　救急洗浄　消毒室 ＵＳ	US,UB（建築工事）の付属品（建築工事）	VD-20ZVX6
FE-115	天井埋込形換気扇	1	低騒音形、ｲﾝﾃﾘｱﾀｲﾌﾟ	1階　倉庫（1）	100φ	90	100	29	1-100	天吊金具	1階　倉庫（1）		VD-18ZX13
FE-116	天井埋込形換気扇	1	低騒音形、ｲﾝﾃﾘｱﾀｲﾌﾟ	1階　倉庫（2）	100φ	80	100	29	1-100	天吊金具	1階　倉庫（2）		VD-18ZX13
FE-117	天井埋込形換気扇	1	低騒音形、ｲﾝﾃﾘｱﾀｲﾌﾟ	1階　男子トイレ（1）	150φ	180	100	46	1-100	天吊金具	1階　男子トイレ（1）		VD-20ZX13
FE-118	天井埋込形換気扇	1	低騒音形、ｲﾝﾃﾘｱﾀｲﾌﾟ	1階　女子トイレ（1）	150φ	270	100	46	1-100	天吊金具	1階　女子トイレ（1）		VD-20ZX13
FE-119	天井埋込形換気扇	1	低騒音形、ｲﾝﾃﾘｱﾀｲﾌﾟ	1階　多機能トイレ	150φ	160	100	36	1-100	天吊金具	1階　多機能トイレ		VD-18ZXP13
FE-120	小形送風機	1	消音形、天吊埋込ﾀｲﾌﾟ	1階　男子トイレ（3）	200φ	380	150	88	1-100	防振吊金具	1階　男子トイレ（3）		BFS-50SUG2
FE-121	天井埋込形換気扇	1	低騒音形、ｲﾝﾃﾘｱﾀｲﾌﾟ	1階　女子トイレ（3）	100φ	50	100	23	1-100	天吊金具	1階　女子トイレ（3）		VD-15ZXP13
FE-122	小形送風機	1	消音形、天吊埋込ﾀｲﾌﾟ	1階　消火ポンプ室	150φ	180	100	45	1-100	防振吊金具	1階　消火ポンプ室		BFS-30SUG2
FE-123	小形送風機	1	消音形、天吊埋込ﾀｲﾌﾟ	1階　資機材庫（消防）	200φ	490	100	88	1-100	防振吊金具	1階　資機材庫（消防）		BFS-50SUG2
FE-124	小形送風機	1	消音形、天吊埋込ﾀｲﾌﾟ	1階　資機材庫（救助）	200φ	410	100	88	1-100	防振吊金具	1階　資機材庫（救助）		BFS-50SUG2
FE-125	天井埋込形換気扇	1	低騒音形、ｲﾝﾃﾘｱﾀｲﾌﾟ	1階　整備修繕室	150φ	320	100	82	1-100	天吊金具	1階　整備修繕室		VD-23ZX13
FE-126	天井埋込形換気扇	1	低騒音形、ｲﾝﾃﾘｱﾀｲﾌﾟ	1階　空気充填室　ボンベ保管庫	150φ	240	100	46	1-100	天吊金具	1階　空気充填室　ボンベ保管庫		VD-20ZX13
FE-127	天井埋込形換気扇	1	低騒音形、ｲﾝﾃﾘｱﾀｲﾌﾟ	1階　男子トイレ（2）	150φ	140	80	29	1-100	天吊金具	1階　男子トイレ（2）		VD-18ZX13
FE-128	天井埋込形換気扇	1	低騒音形、ｲﾝﾃﾘｱﾀｲﾌﾟ	1階　女子トイレ（2）	100φ	110	80	29	1-100	天吊金具	1階　女子トイレ（2）		VD-18ZX13
FE-201	天井埋込形換気扇	1	低騒音形、ｲﾝﾃﾘｱﾀｲﾌﾟ	2階　指令センター機械室	100φ	80	50	16	1-100	天吊金具	2階　指令センター機械室		VD-15Z13
FE-202	小形送風機	1	消音形、天吊埋込ﾀｲﾌﾟ	2階　書庫	200φ	390	100	88	1-100	防振吊金具	2階　書庫		BFS-50SUG2
FE-203	小形送風機	1	消音形、天吊埋込ﾀｲﾌﾟ	2階　倉庫（1）	150φ	340	100	65	1-100	防振吊金具	2階　倉庫（1）		BFS-40SUG2
FE-204	小形送風機	1	消音形、天吊埋込ﾀｲﾌﾟ	2階　倉庫（2）	200φ	410	100	88	1-100	防振吊金具	2階　倉庫（2）		BFS-50SUG2
FE-205	天井埋込形換気扇	1	低騒音形、ｲﾝﾃﾘｱﾀｲﾌﾟ	2階　倉庫（3）	150φ	260	150	46	1-100	天吊金具	2階　倉庫（3）		VD-20ZX13
FE-206	天井埋込形換気扇	1	低騒音形、ｲﾝﾃﾘｱﾀｲﾌﾟ	2階　倉庫（4）	100φ	30	100	20	1-100	天吊金具	2階　倉庫（4）		VD-15ZVX6
FE-207	小形送風機	1	消音形、天吊埋込ﾀｲﾌﾟ	2階　男子トイレ	200φ	640	150	159	1-100	防振吊金具	2階　男子トイレ		BFS-80SUG2
FE-208	小形送風機	1	消音形、天吊埋込ﾀｲﾌﾟ	2階　女子トイレ	200φ	540	150	125	1-100	防振吊金具	2階　女子トイレ		BFS-65SUG2
FE-209	天井埋込形換気扇	1	低騒音形、ｲﾝﾃﾘｱﾀｲﾌﾟ	2階　多機能トイレ	150φ	180	100	36	1-100	天吊金具	2階　多機能トイレ		VD-18ZXP13
FE-210	天井埋込形換気扇	1	低騒音形	2階　休憩室（男）（女）（流し）	150φ	210	100	48	1-100	天吊金具	2階　休憩室（男）（女）（流し）		VD-20Z13
FE-301	天井埋込形換気扇	1	低騒音形、ｲﾝﾃﾘｱﾀｲﾌﾟ	3階　印刷室	150φ	130	100	29	1-100	天吊金具	3階　印刷室	24時間換気	VD-18ZX13
FE-302	小形送風機	1	消音形、天吊埋込ﾀｲﾌﾟ	3階　書庫	200φ	530	100	88	1-100	防振吊金具	3階　書庫		BFS-65SUG2
FE-303	小形送風機	1	消音形、天吊埋込ﾀｲﾌﾟ	3階　倉庫（1）	200φ	410	100	88	1-100	防振吊金具	3階　倉庫（1）		BFS-50SUG2
FE-304	小形送風機	1	消音形、天吊埋込ﾀｲﾌﾟ	3階　倉庫（2）	200φ	380	100	88	1-100	防振吊金具	3階　倉庫（2）		BFS-50SUG2
FE-305	小形送風機	1	消音形、天吊埋込ﾀｲﾌﾟ	3階　男子トイレ	200φ	640	150	159	1-100	防振吊金具	3階　男子トイレ		BFS-80SUG2
FE-306	小形送風機	1	消音形、天吊埋込ﾀｲﾌﾟ	3階　女子トイレ	200φ	540	150	125	1-100	防振吊金具	3階　女子トイレ		BFS-65SUG2
FE-307	天井埋込形換気扇	1	低騒音形、ｲﾝﾃﾘｱﾀｲﾌﾟ	3階　多機能トイレ	150φ	150	100	36	1-100	天吊金具	3階　多機能トイレ		VD-18ZXP13
FE-308	天井埋込形換気扇	1	低騒音形	3階　休憩室（男）（女）（流し）	150φ	210	100	48	1-100	天吊金具	3階　休憩室（男）（女）（流し）		VD-20Z13

（特記事項）１．電動機出力・入力は、JIS B 8330 による。

２．消費電力は、JIS C 9603 による。

３．自家発負荷とする換気機器は照明の点灯室に合わせるものとする。

一級建築士　登録 第247426号　宮原　嘉成

工事名	図面の名称	作成年月日
相楽中部消防組合消防本部（署）新庁舎建設工事	換気設備　機器表（２）	2023/03

NEOJEC 株式会社ニュージェック	管理技術者名	設計者名	縮尺	図面番号
	小田　文武	安川　雅巳	―	M-105

送風機・換気扇類　機器表

機器番号	機器名称	台数	型　式	系　統	ﾀﾞｸﾄｻｲｽﾞ mm	風　量 m3／h	機外静圧 Pa	消費電力 W	電　源 φ-V	附　属　品	設置場所	備　考	参考品番 （三菱電機）
VF-1-1	天井埋込形換気扇	1	低騒音形、ｲﾝﾃﾘｱﾀｲﾌﾟ	1階　仮眠室　女（1）	100φ	30	100	20	1-100	24時間換気ｽｲｯﾁ、天吊金具	1階　仮眠室　女（1）	24時間換気	VD-15ZVX6
VF-1-2	天井埋込形換気扇	1	低騒音形、ｲﾝﾃﾘｱﾀｲﾌﾟ	1階　仮眠室　女（2）	100φ	30	100	20	1-100	24時間換気ｽｲｯﾁ、天吊金具	1階　仮眠室　女（2）	24時間換気	VD-15ZVX6
VF-1-3	天井埋込形換気扇	1	低騒音形、ｲﾝﾃﾘｱﾀｲﾌﾟ	1階　仮眠室　女（3）	100φ	30	100	20	1-100	24時間換気ｽｲｯﾁ、天吊金具	1階　仮眠室　女（3）	24時間換気	VD-15ZVX6
VF-2-1	天井埋込形換気扇	1	低騒音形、ｲﾝﾃﾘｱﾀｲﾌﾟ	1階　仮眠室　男（1）	100φ	30	100	20	1-100	24時間換気ｽｲｯﾁ、天吊金具	1階　仮眠室　男（1）	24時間換気	VD-15ZVX6
VF-2-2	天井埋込形換気扇	1	低騒音形、ｲﾝﾃﾘｱﾀｲﾌﾟ	1階　仮眠室　男（2）	100φ	30	100	20	1-100	24時間換気ｽｲｯﾁ、天吊金具	1階　仮眠室　男（2）	24時間換気	VD-15ZVX6
VF-2-3	天井埋込形換気扇	1	低騒音形、ｲﾝﾃﾘｱﾀｲﾌﾟ	1階　仮眠室　男（3）	100φ	30	100	20	1-100	24時間換気ｽｲｯﾁ、天吊金具	1階　仮眠室　男（3）	24時間換気	VD-15ZVX6
VF-2-4	天井埋込形換気扇	1	低騒音形、ｲﾝﾃﾘｱﾀｲﾌﾟ	1階　仮眠室　男（4）	100φ	30	100	20	1-100	24時間換気ｽｲｯﾁ、天吊金具	1階　仮眠室　男（4）	24時間換気	VD-15ZVX6
VF-2-5	天井埋込形換気扇	1	低騒音形、ｲﾝﾃﾘｱﾀｲﾌﾟ	1階　仮眠室　男（10）	100φ	30	100	20	1-100	24時間換気ｽｲｯﾁ、天吊金具	1階　仮眠室　男（10）	24時間換気	VD-15ZVX6
VF-2-6	天井埋込形換気扇	1	低騒音形、ｲﾝﾃﾘｱﾀｲﾌﾟ	1階　仮眠室　男（11）	100φ	30	100	20	1-100	24時間換気ｽｲｯﾁ、天吊金具	1階　仮眠室　男（11）	24時間換気	VD-15ZVX6
VF-3-1	天井埋込形換気扇	1	低騒音形、ｲﾝﾃﾘｱﾀｲﾌﾟ	1階　仮眠室　男（5）	100φ	30	100	20	1-100	24時間換気ｽｲｯﾁ、天吊金具	1階　仮眠室　男（5）	24時間換気	VD-15ZVX6
VF-3-2	天井埋込形換気扇	1	低騒音形、ｲﾝﾃﾘｱﾀｲﾌﾟ	1階　仮眠室　男（6）	100φ	30	100	20	1-100	24時間換気ｽｲｯﾁ、天吊金具	1階　仮眠室　男（6）	24時間換気	VD-15ZVX6
VF-3-3	天井埋込形換気扇	1	低騒音形、ｲﾝﾃﾘｱﾀｲﾌﾟ	1階　仮眠室　男（7）	100φ	30	100	20	1-100	24時間換気ｽｲｯﾁ、天吊金具	1階　仮眠室　男（7）	24時間換気	VD-15ZVX6
VF-3-4	天井埋込形換気扇	1	低騒音形、ｲﾝﾃﾘｱﾀｲﾌﾟ	1階　仮眠室　男（8）	100φ	30	100	20	1-100	24時間換気ｽｲｯﾁ、天吊金具	1階　仮眠室　男（8）	24時間換気	VD-15ZVX6
VF-3-5	天井埋込形換気扇	1	低騒音形、ｲﾝﾃﾘｱﾀｲﾌﾟ	1階　仮眠室　男（9）	100φ	30	100	20	1-100	24時間換気ｽｲｯﾁ、天吊金具	1階　仮眠室　男（9）	24時間換気	VD-15ZVX6
VF-3-6	天井埋込形換気扇	1	低騒音形、ｲﾝﾃﾘｱﾀｲﾌﾟ	1階　仮眠室　男（12）	100φ	30	100	20	1-100	24時間換気ｽｲｯﾁ、天吊金具	1階　仮眠室　男（12）	24時間換気	VD-15ZVX6
VF-3-7	天井埋込形換気扇	1	低騒音形、ｲﾝﾃﾘｱﾀｲﾌﾟ	1階　仮眠室　男（13）	100φ	30	100	20	1-100	24時間換気ｽｲｯﾁ、天吊金具	1階　仮眠室　男（13）	24時間換気	VD-15ZVX6
VF-3-8	天井埋込形換気扇	1	低騒音形、ｲﾝﾃﾘｱﾀｲﾌﾟ	1階　仮眠室　男（14）	100φ	30	100	20	1-100	24時間換気ｽｲｯﾁ、天吊金具	1階　仮眠室　男（14）	24時間換気	VD-15ZVX6
VF-3-9	天井埋込形換気扇	1	低騒音形、ｲﾝﾃﾘｱﾀｲﾌﾟ	1階　仮眠室　男（15）	100φ	30	100	20	1-100	24時間換気ｽｲｯﾁ、天吊金具	1階　仮眠室　男（15）	24時間換気	VD-15ZVX6
VF-3-10	天井埋込形換気扇	1	低騒音形、ｲﾝﾃﾘｱﾀｲﾌﾟ	1階　仮眠室　男（16）	100φ	30	100	20	1-100	24時間換気ｽｲｯﾁ、天吊金具	1階　仮眠室　男（16）	24時間換気	VD-15ZVX6
VF-4-1	天井埋込形換気扇	1	低騒音形、ｲﾝﾃﾘｱﾀｲﾌﾟ	1階　仮眠室　男（17）	100φ	30	100	20	1-100	24時間換気ｽｲｯﾁ、天吊金具	1階　仮眠室　男（17）	24時間換気	VD-15ZVX6
VF-4-2	天井埋込形換気扇	1	低騒音形、ｲﾝﾃﾘｱﾀｲﾌﾟ	1階　仮眠室　男（18）	100φ	30	100	20	1-100	24時間換気ｽｲｯﾁ、天吊金具	1階　仮眠室　男（18）	24時間換気	VD-15ZVX6
VF-4-3	天井埋込形換気扇	1	低騒音形、ｲﾝﾃﾘｱﾀｲﾌﾟ	1階　仮眠室　男（19）	100φ	30	100	20	1-100	24時間換気ｽｲｯﾁ、天吊金具	1階　仮眠室　男（19）	24時間換気	VD-15ZVX6
VF-4-4	天井埋込形換気扇	1	低騒音形、ｲﾝﾃﾘｱﾀｲﾌﾟ	1階　仮眠室　男（20）	100φ	30	100	20	1-100	24時間換気ｽｲｯﾁ、天吊金具	1階　仮眠室　男（20）	24時間換気	VD-15ZVX6
VF-4-5	天井埋込形換気扇	1	低騒音形、ｲﾝﾃﾘｱﾀｲﾌﾟ	1階　仮眠室　男（21）	100φ	30	100	20	1-100	24時間換気ｽｲｯﾁ、天吊金具	1階　仮眠室　男（21）	24時間換気	VD-15ZVX6
VF-4-6	天井埋込形換気扇	1	低騒音形、ｲﾝﾃﾘｱﾀｲﾌﾟ	1階　仮眠室　男（22）	100φ	30	100	20	1-100	24時間換気ｽｲｯﾁ、天吊金具	1階　仮眠室　男（22）	24時間換気	VD-15ZVX6
VF-4-7	天井埋込形換気扇	1	低騒音形、ｲﾝﾃﾘｱﾀｲﾌﾟ	1階　仮眠室　男（23）	100φ	30	100	20	1-100	24時間換気ｽｲｯﾁ、天吊金具	1階　仮眠室　男（23）	24時間換気	VD-15ZVX6
VF-4-8	天井埋込形換気扇	1	低騒音形、ｲﾝﾃﾘｱﾀｲﾌﾟ	1階　仮眠室　男（24）	100φ	30	100	20	1-100	24時間換気ｽｲｯﾁ、天吊金具	1階　仮眠室　男（24）	24時間換気	VD-15ZVX6
VF-5-1	天井埋込形換気扇	1	低騒音形、ｲﾝﾃﾘｱﾀｲﾌﾟ	1階　仮眠室　男（25）	100φ	30	100	20	1-100	24時間換気ｽｲｯﾁ、天吊金具	1階　仮眠室　男（25）	24時間換気	VD-15ZVX6
VF-5-2	天井埋込形換気扇	1	低騒音形、ｲﾝﾃﾘｱﾀｲﾌﾟ	1階　仮眠室　男（26）	100φ	30	100	20	1-100	24時間換気ｽｲｯﾁ、天吊金具	1階　仮眠室　男（26）	24時間換気	VD-15ZVX6
VF-5-3	天井埋込形換気扇	1	低騒音形、ｲﾝﾃﾘｱﾀｲﾌﾟ	1階　仮眠室　男（27）	100φ	30	100	20	1-100	24時間換気ｽｲｯﾁ、天吊金具	1階　仮眠室　男（27）	24時間換気	VD-15ZVX6
VF-5-4	天井埋込形換気扇	1	低騒音形、ｲﾝﾃﾘｱﾀｲﾌﾟ	1階　仮眠室　男（28）	100φ	30	100	20	1-100	24時間換気ｽｲｯﾁ、天吊金具	1階　仮眠室　男（28）	24時間換気	VD-15ZVX6
VF-5-5	天井埋込形換気扇	1	低騒音形、ｲﾝﾃﾘｱﾀｲﾌﾟ	1階　倉庫（4）	150φ	80	100	29	1-100	天吊金具	1階　倉庫（4）		VD-18ZX13
VF-5-6	天井埋込形換気扇	1	低騒音形、ｲﾝﾃﾘｱﾀｲﾌﾟ	1階　倉庫（5）	100φ	30	100	20	1-100	天吊金具	1階　倉庫（5）		VD-15ZVX6
VF-5-7	天井埋込形換気扇	1	低騒音形、ｲﾝﾃﾘｱﾀｲﾌﾟ	1階　倉庫（6）	100φ	30	100	20	1-100	天吊金具	1階　倉庫（6）		VD-15ZVX6
VF-5-8	天井埋込形換気扇	1	低騒音形、ｲﾝﾃﾘｱﾀｲﾌﾟ	1階　倉庫（7）	100φ	30	100	20	1-100	天吊金具	1階　倉庫（7）		VD-15ZVX6
VF-5-9	天井埋込形換気扇	1	低騒音形、ｲﾝﾃﾘｱﾀｲﾌﾟ	1階　倉庫（8）	100φ	30	100	20	1-100	天吊金具	1階　倉庫（8）		VD-15ZVX6
VF-6-1	天井埋込形換気扇	1	低騒音形、ｲﾝﾃﾘｱﾀｲﾌﾟ	2階　仮眠室（1）	100φ	30	100	20	1-100	24時間換気ｽｲｯﾁ、天吊金具	2階　仮眠室（1）	24時間換気	VD-15ZVX6
VF-6-2	天井埋込形換気扇	1	低騒音形、ｲﾝﾃﾘｱﾀｲﾌﾟ	2階　仮眠室（2）	100φ	30	100	20	1-100	24時間換気ｽｲｯﾁ、天吊金具	2階　仮眠室（2）	24時間換気	VD-15ZVX6
VF-6-3	天井埋込形換気扇	1	低騒音形、ｲﾝﾃﾘｱﾀｲﾌﾟ	2階　仮眠室（3）	100φ	30	100	20	1-100	24時間換気ｽｲｯﾁ、天吊金具	2階　仮眠室（3）	24時間換気	VD-15ZVX6
RF-1	ルーフファン	6	低騒音形　排気用	車庫	ﾌｧﾝ径 650φ	6,000	50	0.55 kW	3-200	風圧式ｼｬｯﾀｰ、SUS製防鳥網、取付金具	車庫屋根		RF-650N（鎌倉製作所）

（特記事項）１．電動機出力・入力は、JIS B 8330 による。
２．消費電力は、JIS C 9603 による。
３．自家発負荷とする換気機器は照明の点灯室に合わせるものとする。

一級建築士　登録 第247426号　宮原　嘉成

工事名	図面の名称			作成年月日
相楽中部消防組合消防本部（署）新庁舎建設工事	換気設備　機器表（３）			2023/03
株式会社ニュージェック	管理技術者名	設計者名	縮尺	図面番号
	小田　文武	安川　雅巳	―	M-106

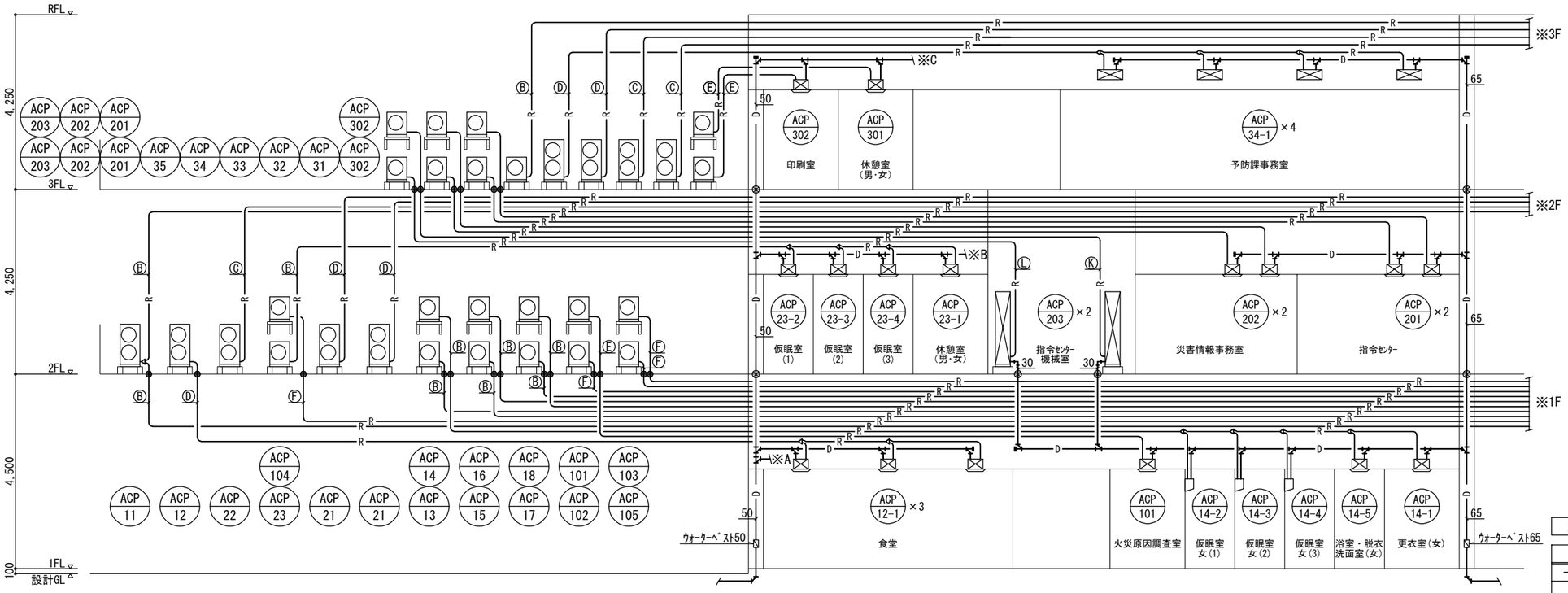

冷媒管サイズ表

記号	液　管	ガス管	連絡配線（冷媒管共巻）
Ⓐ	6.4φ	12.7φ	EM-CEE-S　2.0□-2C
Ⓑ	9.5φ	15.9φ	〃
Ⓒ	9.5φ	19.1φ	〃
Ⓓ	9.5φ	22.2φ	〃
Ⓔ	6.4φ	12.7φ	EM-EEF 2.0mm-3C E2.0
Ⓕ	9.5φ	15.9φ	〃

（注記）
1．—●— は、冷媒管防火区画貫通部措置ｷｯﾄを示す。
・冷媒管RC床貫通部　：認定番号 PS060FL-0776 同等品
・冷媒管RC壁貫通部　：認定番号 PS060WL-0777 同等品
・冷媒管中空壁貫通部：認定番号 PS060WL-0774 同等品
2．—⊗— は、ﾄﾞﾚﾝ管防火区画貫通箇所を示す。
・ﾄﾞﾚﾝ管RC床貫通部：認定番号 PS060FL-0920-2 同等品
・ﾄﾞﾚﾝ管RC壁貫通部：認定番号 PS060WL-0919-2 同等品
・ﾄﾞﾚﾝ管中空壁貫通部：認定番号 PS060WL-0312 同等品
3．防火区画を貫通する配管は、令第112条第20項により
すき間をﾛｯｸｳｰﾙ等の不燃材料で充填すること。

空調配管凡例

記号	名称	仕様・材質
——R——	冷媒管	冷媒用断熱材被覆銅管
——D——	ドレン管	一般部（40A以上）：耐火二層管（内管VP）
		一般部（30A以下）：硬質ﾎﾟﾘ塩化ﾋﾞﾆﾙ管（VP）
		ﾋﾟｯﾄ内・埋設部：硬質ﾎﾟﾘ塩化ﾋﾞﾆﾙ管（VP）

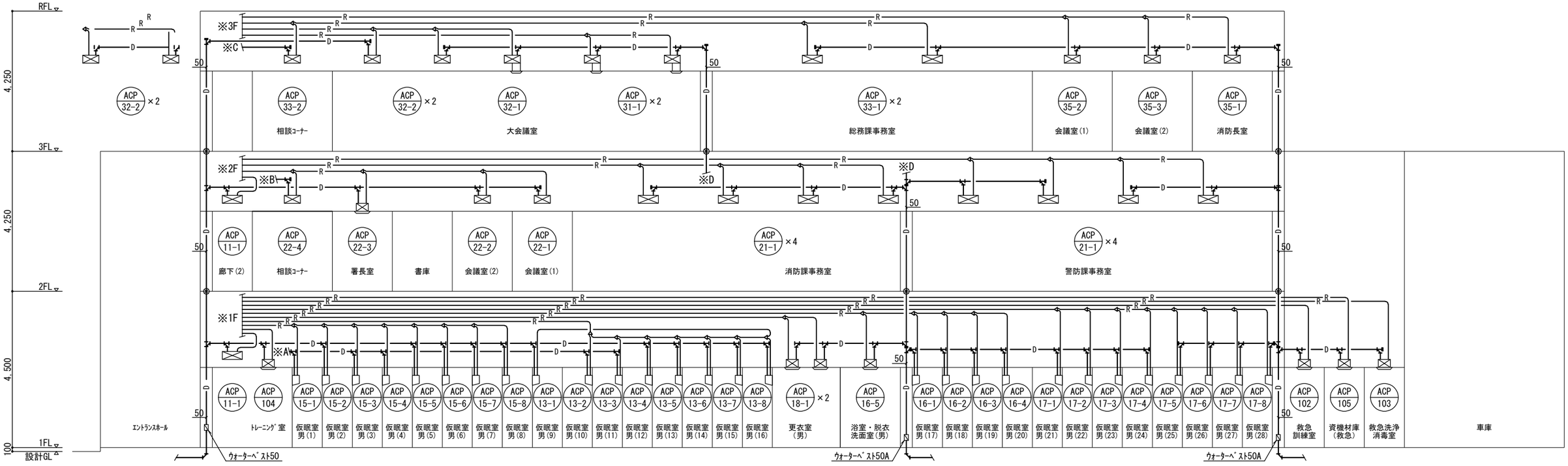

空調配管設備　系統図

一級建築士　登録 第247426号　宮原　嘉成

工事名	図面の名称	作成年月日
相楽中部消防組合消防本部（署）新庁舎建設工事	空調配管設備　系統図	2023/03

株式会社ニュージェック	管理技術者名	設計者名	縮尺	図面番号
	小田　文武	安川　雅巳	―	M-107

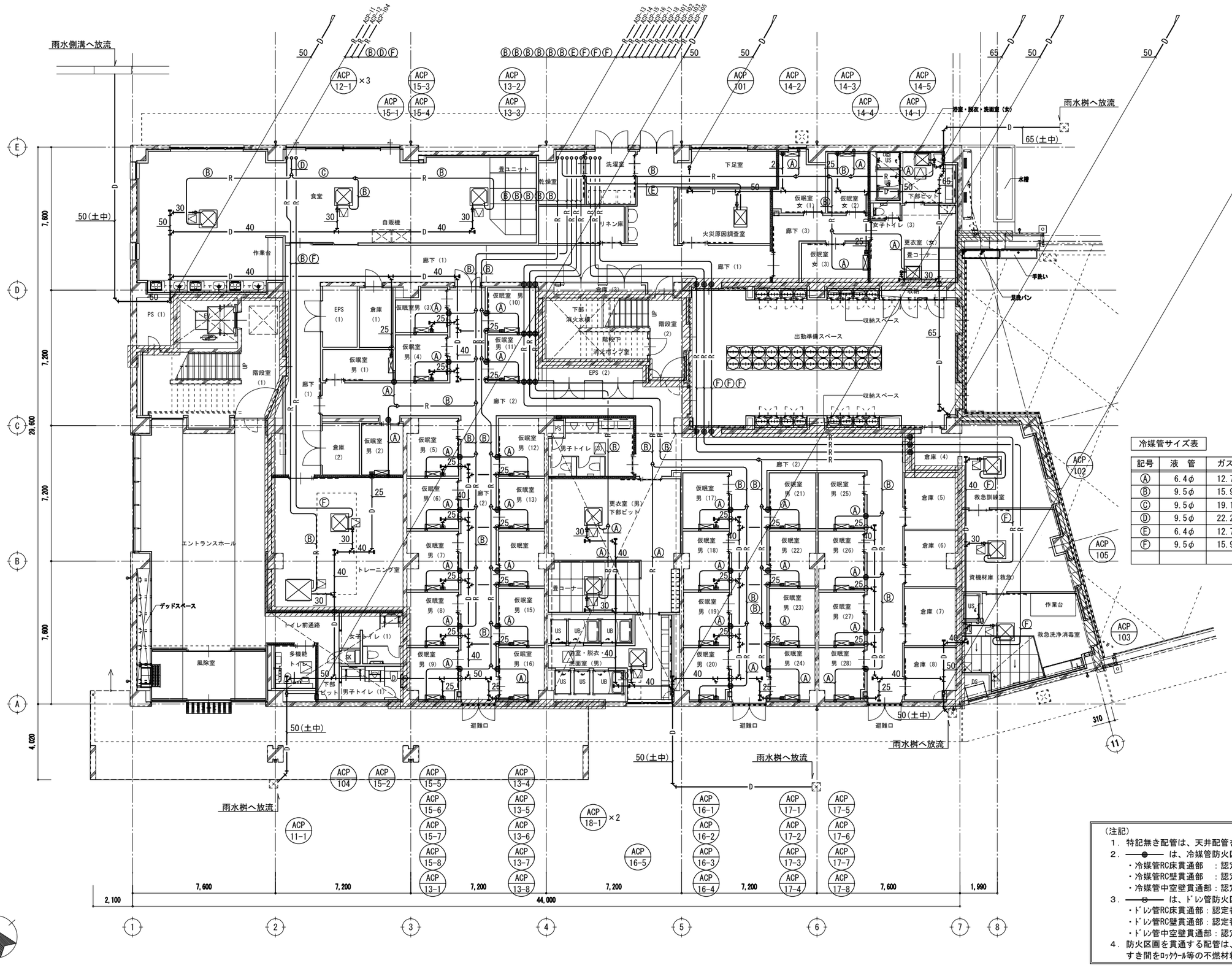

冷媒管サイズ表

記号	液　管	ガス管	連絡配線（冷媒管共巻）
Ⓐ	6.4φ	12.7φ	EM-CEE-S　2.0□-2C
Ⓑ	9.5φ	15.9φ	〃
Ⓒ	9.5φ	19.1φ	〃
Ⓓ	9.5φ	22.2φ	〃
Ⓔ	6.4φ	12.7φ	EM-EEF 2.0mm-3C E2.0
Ⓕ	9.5φ	15.9φ	〃

（注記）
1．特記無き配管は、天井配管を示す。
2．—●— は、冷媒管防火区画貫通部措置ｷｯﾄを示す。
・冷媒管RC床貫通部　：認定番号 PS060FL-0776 同等品
・冷媒管RC壁貫通部　：認定番号 PS060WL-0777 同等品
・冷媒管中空壁貫通部：認定番号 PS060WL-0774 同等品
3．—⊗— は、ﾄﾞﾚﾝ管防火区画貫通箇所を示す。
・ﾄﾞﾚﾝ管RC床貫通部：認定番号 PS060FL-0920-2 同等品
・ﾄﾞﾚﾝ管RC壁貫通部：認定番号 PS060WL-0919-2 同等品
・ﾄﾞﾚﾝ管中空壁貫通部：認定番号 PS060WL-0312 同等品
4．防火区画を貫通する配管は、令第112条第20項により
すき間をﾛｯｸｳｰﾙ等の不燃材料で充填すること。

空調配管設備　1階平面図　1/100

一級建築士　登録 第247426号　宮原　嘉成

工事名	図面の名称	作成年月日
相楽中部消防組合消防本部（署）新庁舎建設工事	空調配管設備　1階平面図（1）	2023/03

株式会社ニュージェック	管理技術者名	設計者名	縮尺	図面番号
	小田　文武	安川　雅巳	A1:1/100 A3:1/200	M-108

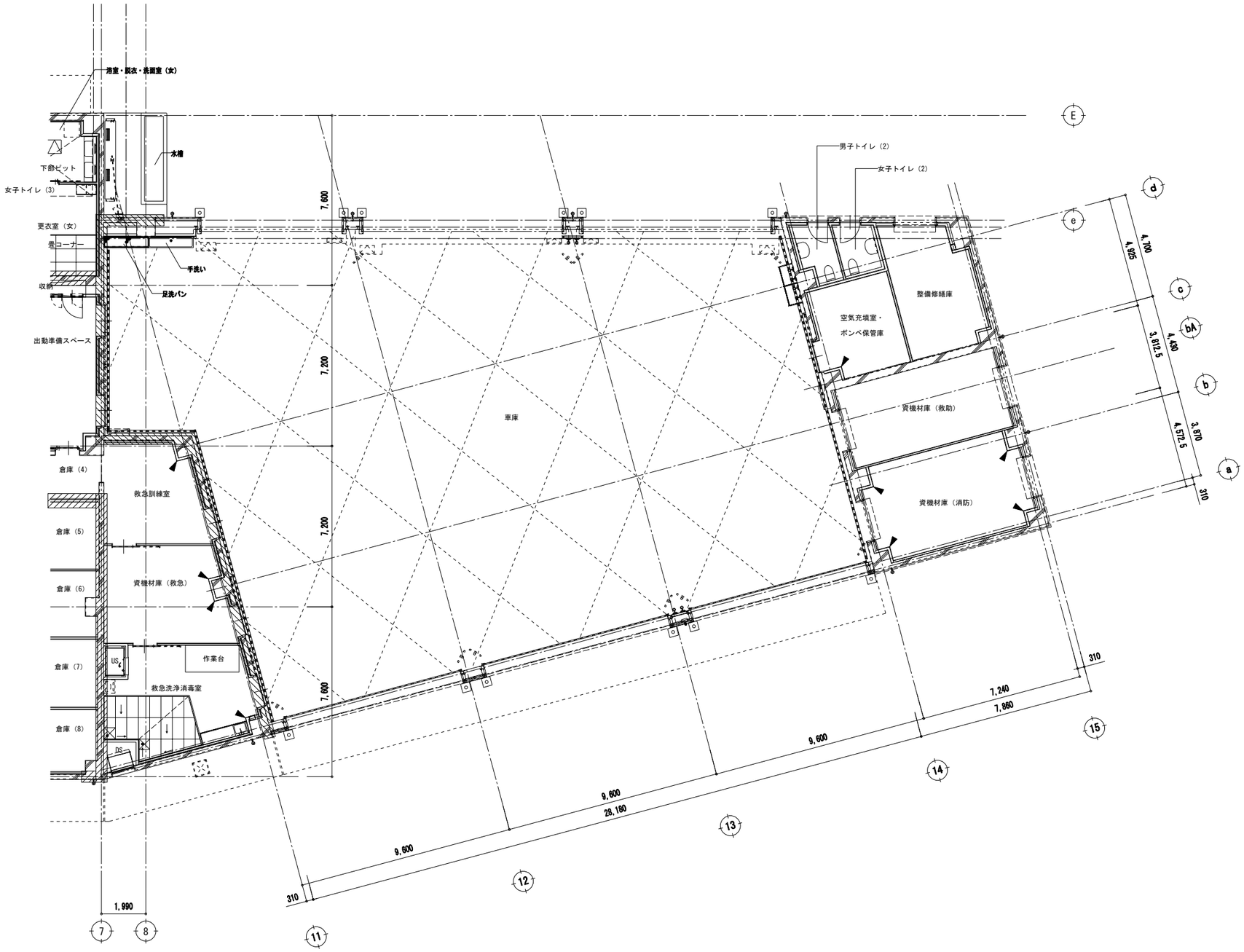

N

1階平面図（2）　1/100

一級建築士　登録 第247426号　宮原　嘉成

工事名		図面の名称		作成年月日
相楽中部消防組合消防本部（署）新庁舎建設工事		空調配管設備　1階平面図（2）		2023/03
NEXJEC 株式会社ニュージェック	管理技術者名	設計者名	縮尺	図面番号
	小田　文武	安川　雅巳	A1:1/100 A3:1/200	M-109

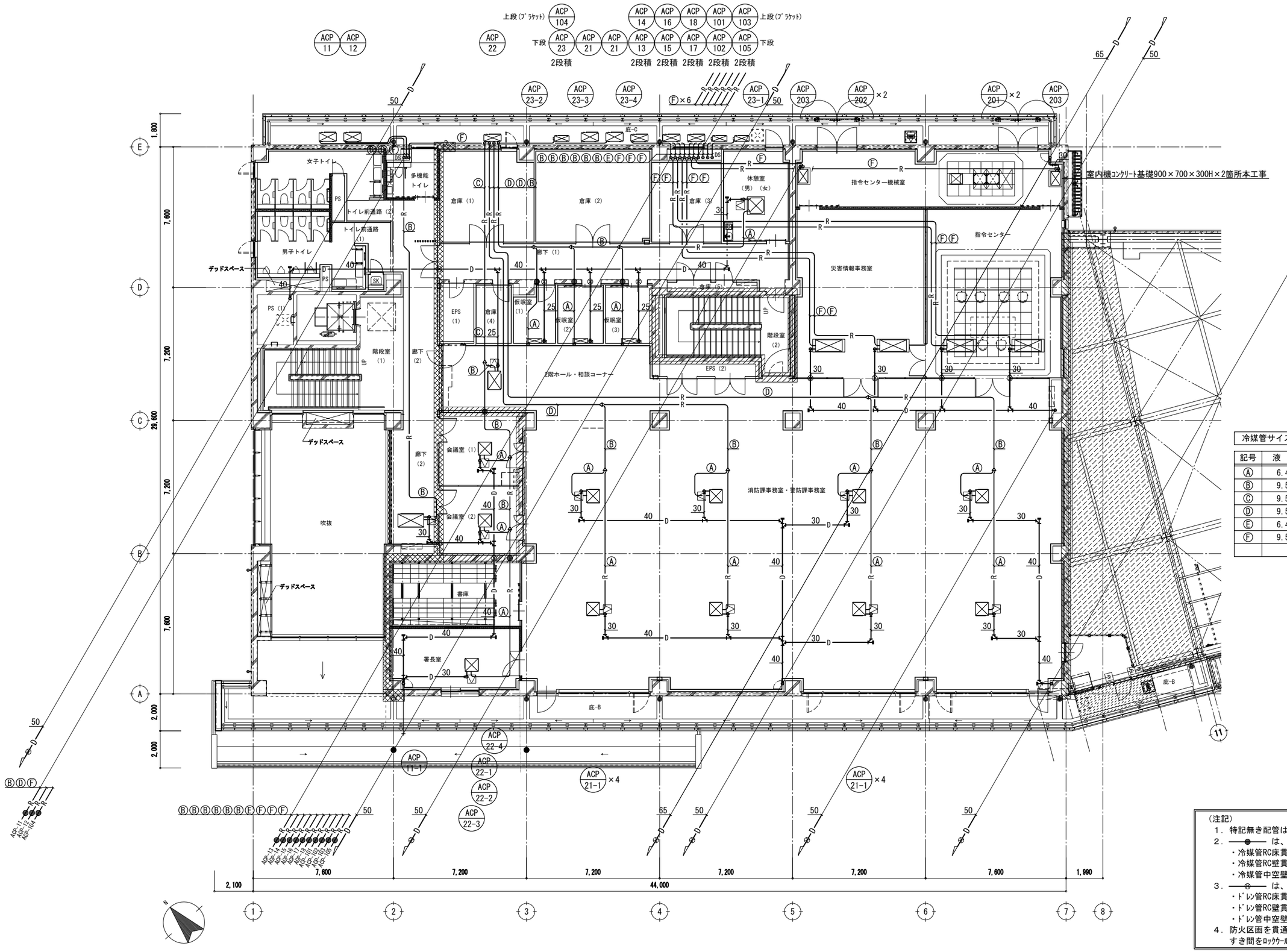

冷媒管サイズ表

記号	液　管	ガス管	連絡配線（冷媒管共巻）
Ⓐ	6.4φ	12.7φ	EM-CEE-S　2.0□-2C
Ⓑ	9.5φ	15.9φ	〃
Ⓒ	9.5φ	19.1φ	〃
Ⓓ	9.5φ	22.2φ	〃
Ⓔ	6.4φ	12.7φ	EM-EEF 2.0mm-3C E2.0
Ⓕ	9.5φ	15.9φ	〃

（注記）
1．特記無き配管は、天井配管を示す。
2．──●── は、冷媒管防火区画貫通部措置ｷｯﾄを示す。
・冷媒管RC床貫通部　：認定番号 PS060FL-0776 同等品
・冷媒管RC壁貫通部　：認定番号 PS060WL-0777 同等品
・冷媒管中空壁貫通部：認定番号 PS060WL-0774 同等品
3．──⊗── は、ﾄﾞﾚﾝ管防火区画貫通箇所を示す。
・ﾄﾞﾚﾝ管RC床貫通部：認定番号 PS060FL-0920-2 同等品
・ﾄﾞﾚﾝ管RC壁貫通部：認定番号 PS060WL-0919-2 同等品
・ﾄﾞﾚﾝ管中空壁貫通部：認定番号 PS060WL-0312 同等品
4．防火区画を貫通する配管は、令第112条第20項により
すき間をﾛｯｸｳｰﾙ等の不燃材料で充填すること。

空調配管設備　２階平面図　1/100

一級建築士　登録 第247426号　宮原　嘉成

工事名	図面の名称	作成年月日
相楽中部消防組合消防本部（署）新庁舎建設工事	空調配管設備　２階平面図	2023/03

株式会社ニュージェック	管理技術者名	設計者名	縮尺	図面番号
	小田　文武	安川　雅巳	A1:1/100 A3:1/200	M-110

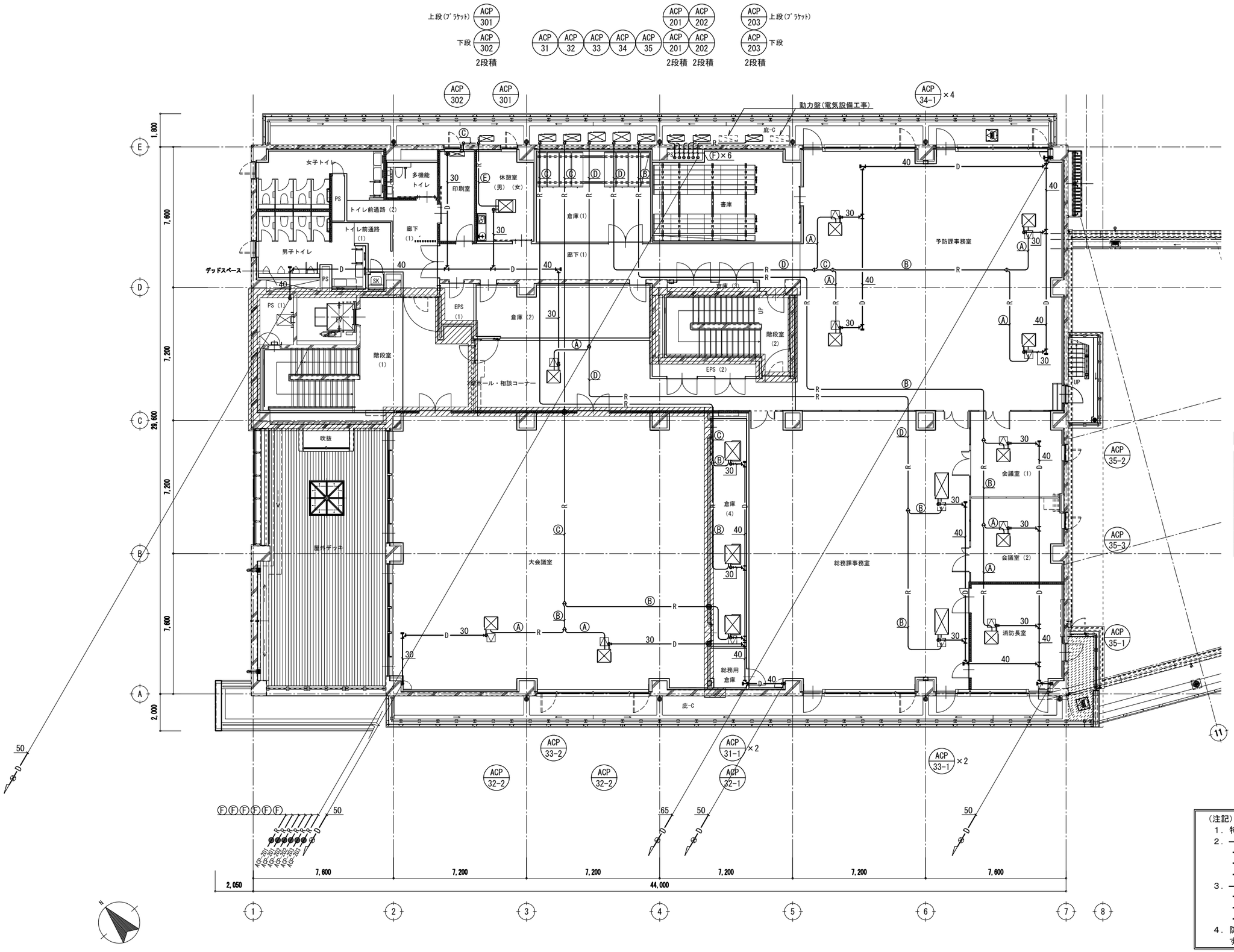

冷媒管サイズ表

記号	液　管	ガス管	連絡配線（冷媒管共巻）
Ⓐ	6.4φ	12.7φ	EM-CEE-S　2.0□-2C
Ⓑ	9.5φ	15.9φ	〃
Ⓒ	9.5φ	19.1φ	〃
Ⓓ	9.5φ	22.2φ	〃
Ⓔ	6.4φ	12.7φ	EM-EEF 2.0mm-3C E2.0
Ⓕ	9.5φ	15.9φ	〃

（注記）
1．特記無き配管は、天井配管を示す。
2．——●—— は、冷媒管防火区画貫通部措置ｷｯﾄを示す。
・冷媒管RC床貫通部　：認定番号 PS060FL-0776 同等品
・冷媒管RC壁貫通部　：認定番号 PS060WL-0777 同等品
・冷媒管中空壁貫通部：認定番号 PS060WL-0774 同等品
3．——⊗—— は、ﾄﾞﾚﾝ管防火区画貫通箇所を示す。
・ﾄﾞﾚﾝ管RC床貫通部：認定番号 PS060FL-0920-2 同等品
・ﾄﾞﾚﾝ管RC壁貫通部：認定番号 PS060WL-0919-2 同等品
・ﾄﾞﾚﾝ管中空壁貫通部：認定番号 PS060WL-0312 同等品
4．防火区画を貫通する配管は、令第112条第20項により
すき間をﾛｯｸｳｰﾙ等の不燃材料で充填すること。

空調配管設備　３階平面図　1/100

一級建築士　登録 第247426号　宮原　嘉成

工事名	図面の名称	作成年月日
相楽中部消防組合消防本部（署）新庁舎建設工事	空調配管設備　３階平面図	2023/03

株式会社ニュージェック	管理技術者名	設計者名	縮尺	図面番号
	小田　文武	安川　雅巳	A1:1/100 A3:1/200	M-111

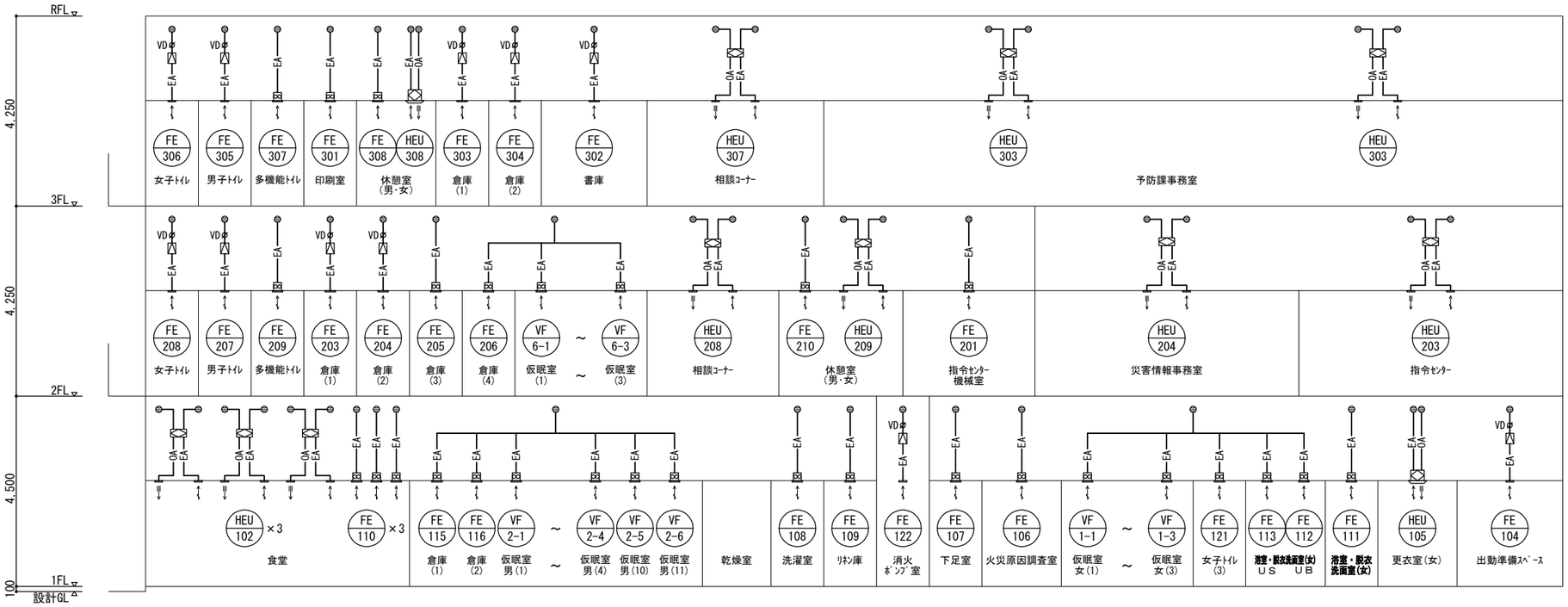

ダクト設備　凡例

記　号	名　称	備　　考
―― OA ――	外気取入ダクト	矩形ダクト：亜鉛鉄板 円形ダクト：スパイラルダクト US排気系統はステンレス製
―― EA ――	排気ダクト	
―― VD ――	風量調整ダンパー	
―― CD ――	逆流防止ダンパー	
――	パイプフード	ステンレス製薄形フラットフード SUS製防虫網付　（西邦工業 SNU-S 同等品）

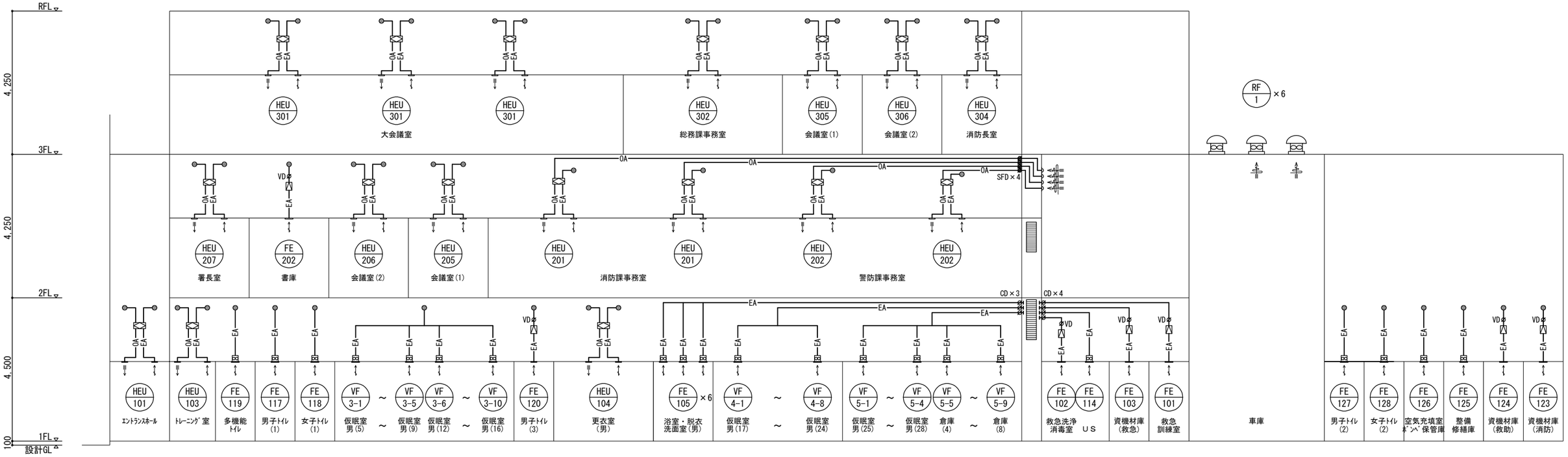

ダクト設備　系統図

一級建築士　登録 第247426号　宮原　嘉成

工事名	図面の名称	作成年月日
相楽中部消防組合消防本部（署）新庁舎建設工事	ダクト設備　系統図	2023/03

	管理技術者名	設計者名	縮尺	図面番号
NEXJEC 株式会社ニュージェック	小田　文武	安川　雅巳	―	M-112

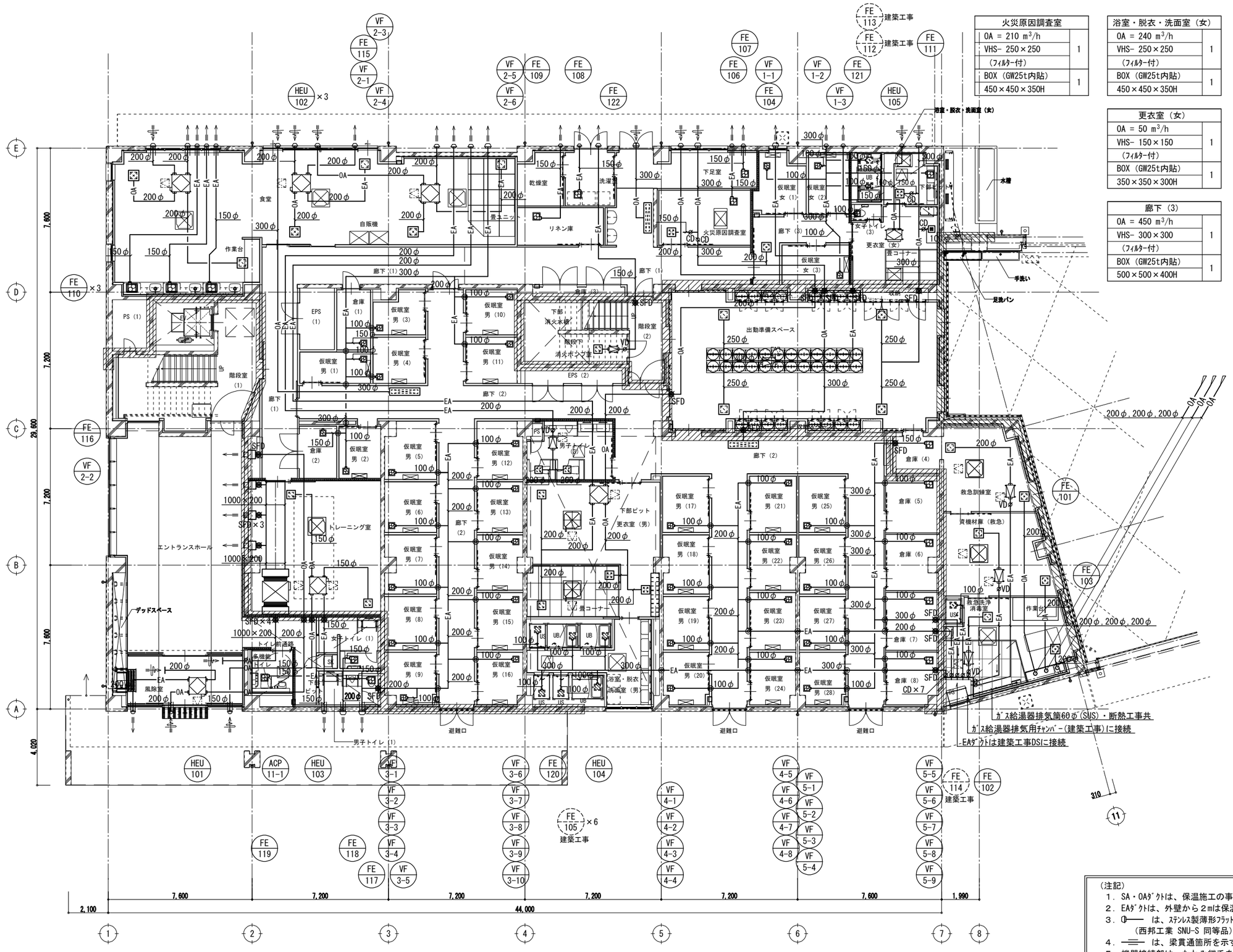

ダクト設備　1階平面図（1）　1/100

廊下（1）	
OA = 1,330 m³/h	1
VHS- 1,400×200	
BOX（GW25t内貼）	1
1,600×400×500H	

食堂	
OA = 1,590 m³/h	
OA = 530 m³/h	3
VHS- 350×350	
EA = 1,590 m³/h	
EA = 530 m³/h	3
GVS- 350×350	
BOX（GW25t内貼）	6
550×550×400H	

エントランスホール	
SA = 1,920 m³/h	
SA = 640 m³/h	3
ﾉｽﾞﾙ #10（250φ）	
結露防止型	
BOX（GW25t内貼）	3
450×450×400H·1.6t	
RA = 1,920 m³/h	1
SUS製金網-1200×200	
OA = 310 m³/h	1
ﾉｽﾞﾙ #10（250φ）	
結露防止型	
BOX（GW25t内貼）	1
450×450×400H·1.6t	
EA = 310 m³/h	1
SUS製金網-200φ	

トレーニング室	
OA = 240 m³/h	1
VHS- 250×250	
EA = 240 m³/h	1
GVS- 250×250	
BOX（GW25t内貼）	2
450×450×350H	

廊下（2）	
OA = 2,120 m³/h	
OA = 1,060 m³/h	2
VHS- 1,400×200	
（ﾌｨﾙﾀｰ付）	
BOX（GW25t内貼）	2
1,600×400×500H	

火災原因調査室	
OA = 210 m³/h	1
VHS- 250×250	
（ﾌｨﾙﾀｰ付）	
BOX（GW25t内貼）	1
450×450×350H	

浴室・脱衣・洗面室（女）	
OA = 240 m³/h	1
VHS- 250×250	
（ﾌｨﾙﾀｰ付）	
BOX（GW25t内貼）	1
450×450×350H	

更衣室（女）	
OA = 50 m³/h	1
VHS- 150×150	
（ﾌｨﾙﾀｰ付）	
BOX（GW25t内貼）	1
350×350×300H	

廊下（3）	
OA = 450 m³/h	1
VHS- 300×300	
（ﾌｨﾙﾀｰ付）	
BOX（GW25t内貼）	1
500×500×400H	

出動準備スペース	
OA = 1,020 m³/h	
OA = 510 m³/h	2
VHS- 350×350	
（ﾌｨﾙﾀｰ付）	
EA = 1,020 m³/h	
EA = 510 m³/h	2
GVS- 350×350	
BOX（GW25t内貼）	4
550×550×400H	

ポンプ室	
EA = 180 m³/h	1
GVS- 200×200	
BOX（GW25t内貼）	1
400×400×350H	

男子トイレ（3）	
EA = 380 m³/h	
EA = 190 m³/h	2
GVS- 200×200	
BOX（GW25t内貼）	2
400×400×350H	

更衣室（男）	
OA = 480 m³/h	
OA = 240 m³/h	2
VHS- 250×250	
EA = 480 m³/h	
EA = 240 m³/h	2
GVS- 250×250	
BOX（GW25t内貼）	4
450×450×400H	

救急訓練室	
OA = 290 m³/h	1
VHS- 300×300	
EA = 290 m³/h	1
GVS- 300×300	
BOX（GW25t内貼）	2
500×500×400H	

資機材庫（救急）	
OA = 350 m³/h	1
VHS- 300×300	
EA = 350 m³/h	1
GVS- 300×300	
BOX（GW25t内貼）	2
500×500×400H	

救急洗浄消毒室	
OA = 420 m³/h	1
VHS- 300×300	
EA = 420 m³/h	1
GVS- 300×300	
BOX（GW25t内貼）	2
500×500×400H	

（注記）
1．SA・OAﾀﾞｸﾄは、保温施工の事。
2．EAﾀﾞｸﾄは、外壁から２mは保温施工の事。
3．⊕── は、ｽﾃﾝﾚｽ製薄形ﾌﾗｯﾄﾌｰﾄﾞ（防虫網付）を示す。
（西邦工業 SNU-S 同等品）
4．─═══ は、梁貫通箇所を示す。
5．機器接続部は、たわみ継手を設ける。
6．─◎─ は、貫通部をﾛｯｸｳｰﾙ等の不燃材料で充填すること。
（仮眠室を貫通するﾀﾞｸﾄ）

一級建築士　登録 第247426号　宮原　嘉成

工事名		図面の名称		作成年月日
相楽中部消防組合消防本部（署）新庁舎建設工事		ダクト設備　1階平面図（1）		2023/03
NEOJEC 株式会社ニュージェック	管理技術者名	設計者名	縮尺	図面番号
	小田　文武	安川　雅巳	A1:1/100 A3:1/200	M-113

ＤＳ（ 7-8通り）　断面詳細図　　1/50

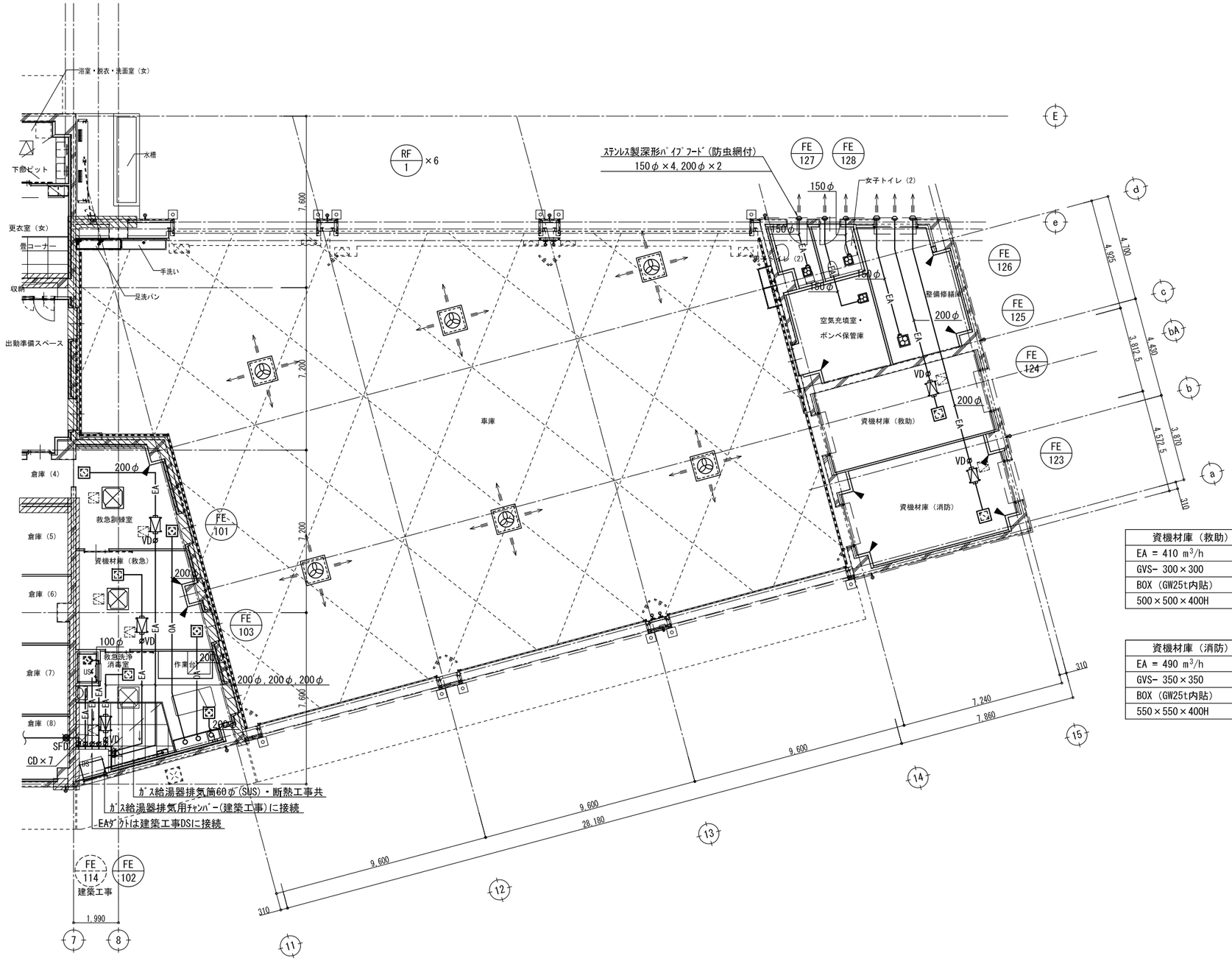

資機材庫（救助）	
EA = 410 m³/h	1
GVS- 300×300	
BOX（GW25t内貼）	1
500×500×400H	

資機材庫（消防）	
EA = 490 m³/h	1
GVS- 350×350	
BOX（GW25t内貼）	1
550×550×400H	

ダクト設備　１階平面図（２）　　1/100

（注記）
１．SA・OAﾀﾞｸﾄは、保温施工の事。
２．EAﾀﾞｸﾄは、外壁から２mは保温施工の事。
３．機器接続部は、たわみ継手を設ける。

一級建築士　登録 第247426号　宮原　嘉成

工事名	図面の名称	作成年月日
相楽中部消防組合消防本部（署）新庁舎建設工事	ダクト設備　１階平面図（２）	2023/03

株式会社ニュージェック	管理技術者名	設計者名	縮尺	図面番号
	小田　文武	安川　雅巳	A1:1/100 A3:1/200	M-114

女子トイレ	
EA = 540 m³/h	
EA = 135 m³/h	4
GVS- 200×200	
BOX（GW25t内貼）	4
400×400×350H	

男子トイレ	
EA = 650 m³/h	
EA = 162.5 m³/h	4
GVS- 200×200	
BOX（GW25t内貼）	4
400×400×350H	

相談コーナー	
SA = 1,170 m³/h	
SA = 585 m³/h	2
BL-D-2000L	
指定色焼付塗装	
BOX（GW25t内貼）	2
2200×300×400H	
RA = 1,170 m³/h	
RA = 585 m³/h	2
GVS- 350×350	
BOX（GW25t内貼）	2
550×550×400H	
OA = 570 m³/h	1
BL-D-2000L	
指定色焼付塗装	
BOX（GW25t内貼）	1
2200×300×400H	
EA = 570 m³/h	1
GVS- 350×350	
BOX（GW25t内貼）	1
550×550×400H	

吹抜・廊下(2)	
SA = 1,920 m³/h	
SA = 240 m³/h	8
ﾉｽﾞﾙ #6（150φ）	
結露防止型	
BOX（GW25t内貼）	8
500×500×400H	
RA = 1,920 m³/h	1
GVS- 1300×300	
BOX（GW25t内貼）	1
1500×500×400H	

デッキ（軒天）	
OA = 270 m³/h	2
VHS- 250×250	
BOX（GW25t内貼）	2
450×450×400H	
OA = 120 m³/h	1
VHS- 200×200	
BOX（GW25t内貼）	1
400×400×400H	
EA = 270 m³/h	2
GVS- 250×250	
BOX（GW25t内貼）	2
450×450×400H	
EA = 120 m³/h	1
GVS- 200×200	
BOX（GW25t内貼）	1
400×400×400H	
EA = 390 m³/h	1
GVS- 300×300	
BOX（GW25t内貼）	1
500×500×400H	

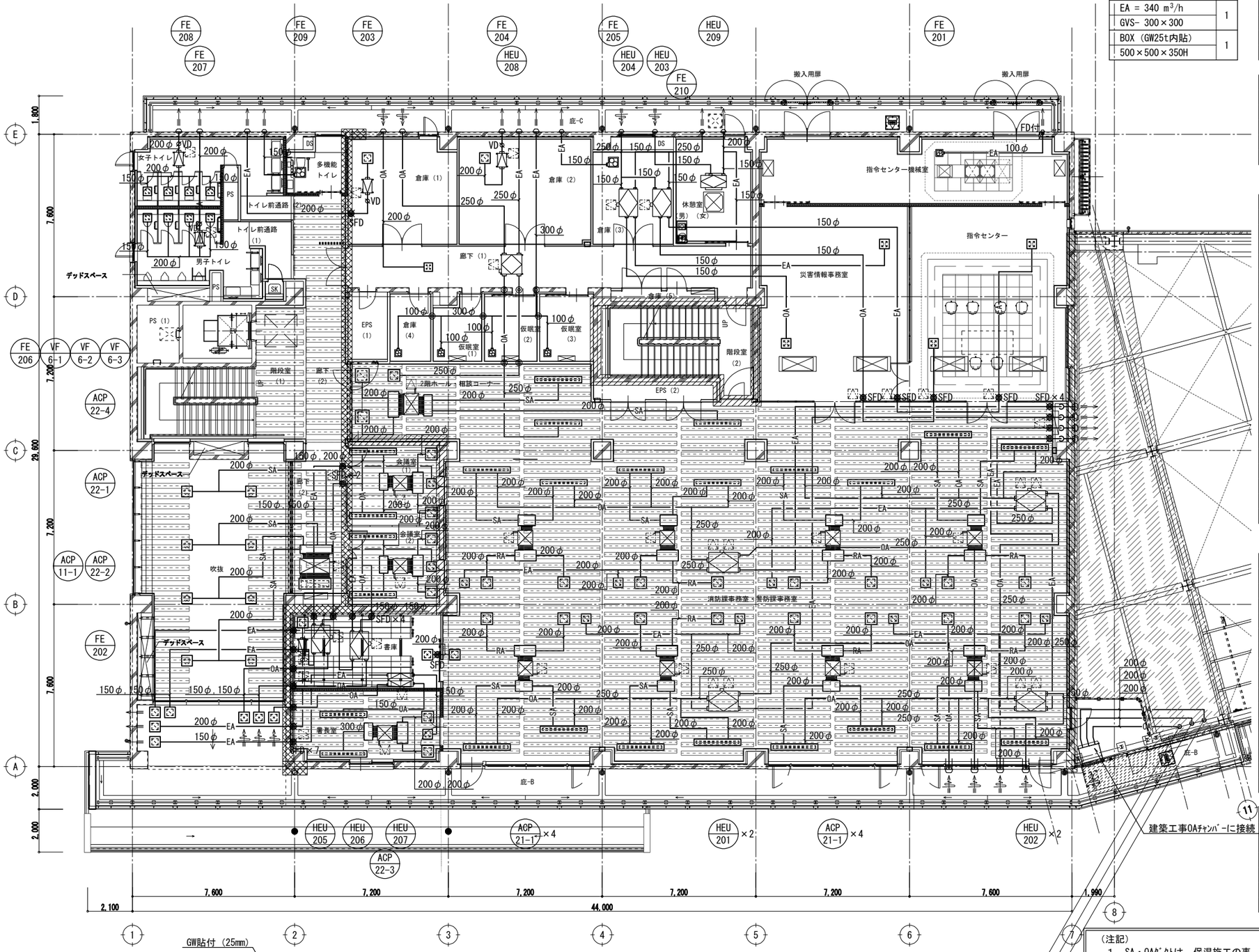

倉庫（1）	
EA = 340 m³/h	1
GVS- 300×300	
BOX（GW25t内貼）	1
500×500×350H	

倉庫（2）	
EA = 410 m³/h	1
GVS- 300×300	
BOX（GW25t内貼）	1
450×450×400H	

廊下（1）	
OA = 180 m³/h	1
VHS- 200×200	
（ﾌｨﾙﾀｰ付）	
BOX（GW25t内貼）	1
400×400×400H	

消防課事務室	
SA+OA = 3,840+1,080 m³/h	
SA+OA = 615 m³/h	8
BL-D-2000L	
指定色焼付塗装	
BOX（GW25t内貼）	8
2200×300×400H	
RA = 3,840 m³/h	
EA = 480 m³/h	8
GVS- 350×350	
BOX（GW25t内貼）	8
550×550×400H	
EA = 1,080 m³/h	
EA = 270 m³/h	4
GVS- 250×250	
BOX（GW25t内貼）	4
450×450×400H	
PASS = 390 m³/h	
PASS = 390 m³/h	1
GVS- 300×300	
BOX（GW25t内貼）	1
500×500×400H	

会議室（2）	
SA+OA = 960 + 270 m³/h	
SA+OA = 615 m³/h	2
BL-T-2000L	
（指定色塗装）	
BOX（GW25t内貼）	2
2200×300×400H	
RA = 960 m³/h	
RA = 480 m³/h	2
GVS- 350×350	
BOX（GW25t内貼）	2
550×550×400H	
EA = 270 m³/h	1
GVS- 250×250	
BOX（GW25t内貼）	1
450×450×400H	

書庫	
EA = 390 m³/h	1
GVS- 300×300	
PASS = 390 m³/h	1
VHS- 300×300	
BOX（GW25t内貼）	2
500×500×400H	

災害情報事務室	
OA = 210 m³/h	1
VHS- 250×250	
EA = 210 m³/h	1
GVS- 250×250	
BOX（GW25t内貼）	2
450×450×400H	

指令センター	
OA = 210 m³/h	1
VHS- 250×250	
EA = 210 m³/h	1
GVS- 250×250	
BOX（GW25t内貼）	2
450×450×400H	

警防課事務室	
SA+OA = 3,840+1,080 m³/h	
SA+OA = 615 m³/h	8
BL-D-2000L	
指定色焼付塗装	
BOX（GW25t内貼）	8
2200×300×400H	
RA = 3,840 m³/h	
EA = 480 m³/h	8
GVS- 350×350	
BOX（GW25t内貼）	8
550×550×400H	
EA = 1,080 m³/h	
EA = 270 m³/h	4
GVS- 250×250	
BOX（GW25t内貼）	4
450×450×400H	

会議室（1）	
SA+OA = 960 + 270 m³/h	
SA+OA = 615 m³/h	2
BL-T-2000L	
（指定色塗装）	
BOX（GW25t内貼）	2
2200×300×400H	
RA = 960 m³/h	
RA = 480 m³/h	2
GVS- 350×350	
BOX（GW25t内貼）	2
550×550×400H	
EA = 270 m³/h	1
GVS- 250×250	
BOX（GW25t内貼）	1
450×450×400H	

署長室	
SA = 960 m³/h	1
BL-T-2000L	
（指定色塗装）	
BOX（GW25t内貼）	1
2200×300×500H	
RA = 960 m³/h	
RA = 480 m³/h	2
GVS- 350×350	
BOX（GW25t内貼）	2
550×550×400H	
OA = 120 m³/h	1
BL-D-2000L	
（指定色塗装）	
BOX（GW25t内貼）	1
2200×300×350H	
EA = 120 m³/h	1
GVS- 200×200	
BOX（GW25t内貼）	1
400×400×350H	

（注記）
1．SA・OAﾀﾞｸﾄは、保温施工の事。
2．EAﾀﾞｸﾄは、外壁から２mは保温施工の事。
3．　　は、建築工事ﾙｰﾊﾞｰ天井を示す。
・ﾀﾞｸﾄ塗装及び保温材は黒色とする。
・吸込口は、天井内設置とする。
4．　は、ｽﾃﾝﾚｽ製薄形ﾌﾗｯﾄﾌｰﾄﾞ（防虫網付）を示す。
（西邦工業 SNU-S 同等品）
5．　は、梁貫通箇所を示す。
6．機器接続部は、たわみ継手を設ける。
7．　は、貫通部をﾛｯｸｳｰﾙ等の不燃材料で充填すること。
（仮眠室を貫通するﾀﾞｸﾄ）

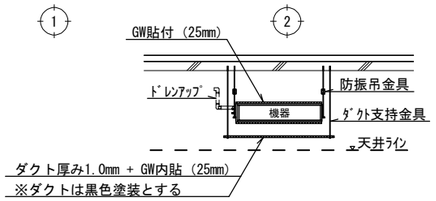

ﾙｰﾊﾞｰ天井部　室内機・全熱交換ﾕﾆｯﾄ廻り　断面図

ダクト設備　２階平面図　1/100

一級建築士　登録 第247426号　宮原　嘉成

工事名	図面の名称	作成年月日
相楽中部消防組合消防本部（署）新庁舎建設工事	ダクト設備　２階平面図	2023/03

管理技術者名	設計者名	縮尺	図面番号
小田　文武	安川　雅巳	A1:1/100 A3:1/200	M-115

NEOJEC 株式会社ニュージェック

女子トイレ	
EA = 540 m^3/h	
EA = 135 m^3/h	4
GVS- 200×200	
BOX（GW25t内貼）	4
400×400×350H	

印刷室	
OA = 130 m^3/h	1
VHS- 200×200	
（ﾌｨﾙﾀｰ付）	
BOX（GW25t内貼）	1
400×400×350H	

男子トイレ	
EA = 650 m^3/h	
EA = 162.5 m^3/h	4
GVS- 200×200	
BOX（GW25t内貼）	4
400×400×350H	

相談コーナー	
SA = 960 m^3/h	
SA = 480 m^3/h	2
BL-D-2000L	
指定色焼付塗装	
BOX（GW25t内貼）	2
2200×300×400H	
RA = 960 m^3/h	
RA = 480 m^3/h	2
GVS- 350×350	
BOX（GW25t内貼）	2
550×550×400H	
OA = 480 m^3/h	1
BL-D-2000L	
指定色焼付塗装	
BOX（GW25t内貼）	1
2200×300×400H	
EA = 480 m^3/h	1
GVS- 350×350	
BOX（GW25t内貼）	1
550×550×400H	

大会議室	
SA = 6,060 m^3/h	
SA = 690 m^3/h	6
ﾉｽﾞﾙ #10（250φ）	
結露防止型	
BOX（GW25t内貼）	6
500×300×500H	
SA = 960 m^3/h	2
BL-T-2000L	
指定色焼付塗装	
BOX（GW25t内貼）	2
2200×300×500H	
RA = 4,140 m^3/h(倉庫)	
RA = 2,070 m^3/h	2
VHS- 1000×400	
RA = 1,920 m^3/h	
RA = 960 m^3/h	2
GVS- 450×450	
BOX（GW25t内貼）	2
650×650×500H	
OA = 2,400 m^3/h	
OA = 800 m^3/h	3
VHS- 800×200	
BOX（GW25t内貼）	3
1000×400×400×1.6t	
EA = 2,400 m^3/h	
EA = 800 m^3/h	3
GVS- 400×400	
BOX（GW25t内貼）	3
600×600×400H	

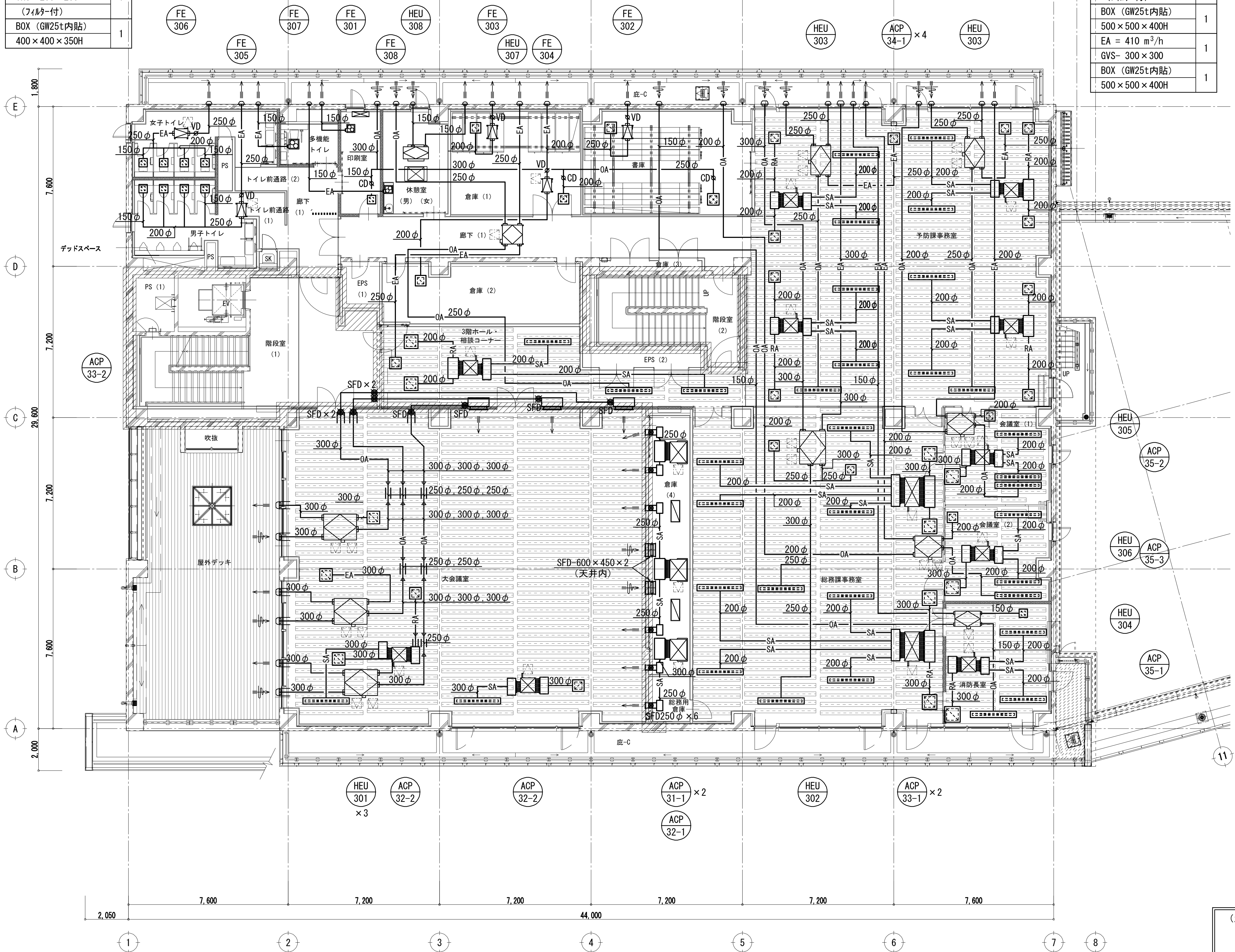

倉庫（1）	
OA = 410 m^3/h	1
VHS- 300×300	
（ﾌｨﾙﾀｰ付）	
BOX（GW25t内貼）	1
500×500×400H	
EA = 410 m^3/h	1
GVS- 300×300	
BOX（GW25t内貼）	1
500×500×400H	

書庫	
OA = 530 m^3/h	1
VHS- 350×350	
（ﾌｨﾙﾀｰ付）	
BOX（GW25t内貼）	1
550×550×400H	
EA = 530 m^3/h	1
GVS- 350×350	
BOX（GW25t内貼）	1
550×550×400H	

倉庫（2）	
EA = 380 m^3/h	1
GVS- 300×300	
BOX（GW25t内貼）	1
500×500×400H	

総務課事務室	
SA = 3,840 m^3/h	
SA = 480 m^3/h	8
BL-D-2000L	
指定色焼付塗装	
BOX（GW25t内貼）	8
2200×300×400H	
RA = 3,840 m^3/h	
RA = 960 m^3/h	4
GVS- 450×450	
BOX（GW25t内貼）	4
650×650×500H	
OA = 840 m^3/h	
OA = 420 m^3/h	2
BL-D-2000L	
指定色焼付塗装	
BOX（GW25t内貼）	2
2200×300×400H	
EA = 840 m^3/h	
EA = 420 m^3/h	2
GVS- 300×300	
BOX（GW25t内貼）	2
500×500×400H	

予防課事務室	
SA = 3,840 m^3/h	
SA = 480 m^3/h	8
BL-D-2000L	
指定色焼付塗装	
BOX（GW25t内貼）	8
2200×300×400H	
RA = 3,840 m^3/h	
RA = 480 m^3/h	8
GVS- 350×350	
BOX（GW25t内貼）	8
550×550×400H	
OA = 960 m^3/h	
OA = 480 m^3/h	2
BL-D-2000L	
指定色焼付塗装	
BOX（GW25t内貼）	2
2200×300×400H	
EA = 960 m^3/h	
EA = 480 m^3/h	2
GVS- 350×350	
BOX（GW25t内貼）	2
550×550×400H	

会議室（1）	
SA = 960 m^3/h	
SA = 480 m^3/h	2
BL-D-2000L	
指定色焼付塗装	
BOX（GW25t内貼）	2
2200×300×400H	
RA = 960 m^3/h	1
GVS- 450×450	
BOX（GW25t内貼）	1
650×650×500H	
OA = 390 m^3/h	1
BL-D-2000L	
指定色焼付塗装	
BOX（GW25t内貼）	1
2200×300×400H	
EA = 390 m^3/h	1
GVS- 300×300	
BOX（GW25t内貼）	1
500×500×400H	

消防長室	
SA = 960 m^3/h	
SA = 480 m^3/h	2
BL-D-2000L	
指定色焼付塗装	
BOX（GW25t内貼）	2
2200×300×400H	
RA = 960 m^3/h	1
GVS- 450×450	
BOX（GW25t内貼）	1
650×650×500H	
OA = 150 m^3/h	1
BL-D-2000L	
指定色焼付塗装	
BOX（GW25t内貼）	1
2200×300×400H	
EA = 150 m^3/h	1
GVS- 200×200	
BOX（GW25t内貼）	1
400×400×350H	

会議室（2）	
SA = 960 m^3/h	
SA = 480 m^3/h	2
BL-D-2000L	
指定色焼付塗装	
BOX（GW25t内貼）	2
2200×300×400H	
RA = 960 m^3/h	1
GVS- 450×450	
BOX（GW25t内貼）	1
650×650×500H	
OA = 390 m^3/h	1
BL-D-2000L	
指定色焼付塗装	
BOX（GW25t内貼）	1
2200×300×400H	
EA = 390 m^3/h	1
GVS- 300×300	
BOX（GW25t内貼）	1
500×500×400H	

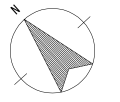

ダクト設備　３階平面図　1/100

（注記）
1．SA・OAﾀﾞｸﾄは、保温施工の事。
2．EAﾀﾞｸﾄは、外壁から２mは保温施工の事。
3．（図示）は、建築工事ﾙｰﾊﾞｰ天井を示す。
・ﾀﾞｸﾄ塗装及び保温材は黒色とする。
・吸込口は、天井内設置とする。
4．（図示）は、ｽﾃﾝﾚｽ製薄形ﾌﾗｯﾄﾌｰﾄﾞ（防虫網付）を示す。
（西邦工業 SNU-S 同等品）
5．（図示）は、梁貫通箇所を示す。
6．機器接続部は、たわみ継手を設ける。

一級建築士　登録 第247426号　宮原　嘉成

工事名		図面の名称		作成年月日
相楽中部消防組合消防本部（署）新庁舎建設工事		ダクト設備　３階平面図		2023/03
NEWJEC 株式会社ニュージェック	管理技術者名	設計者名	縮尺	図面番号
	小田　文武	安川　雅巳	A1:1/100 A3:1/200	M-116

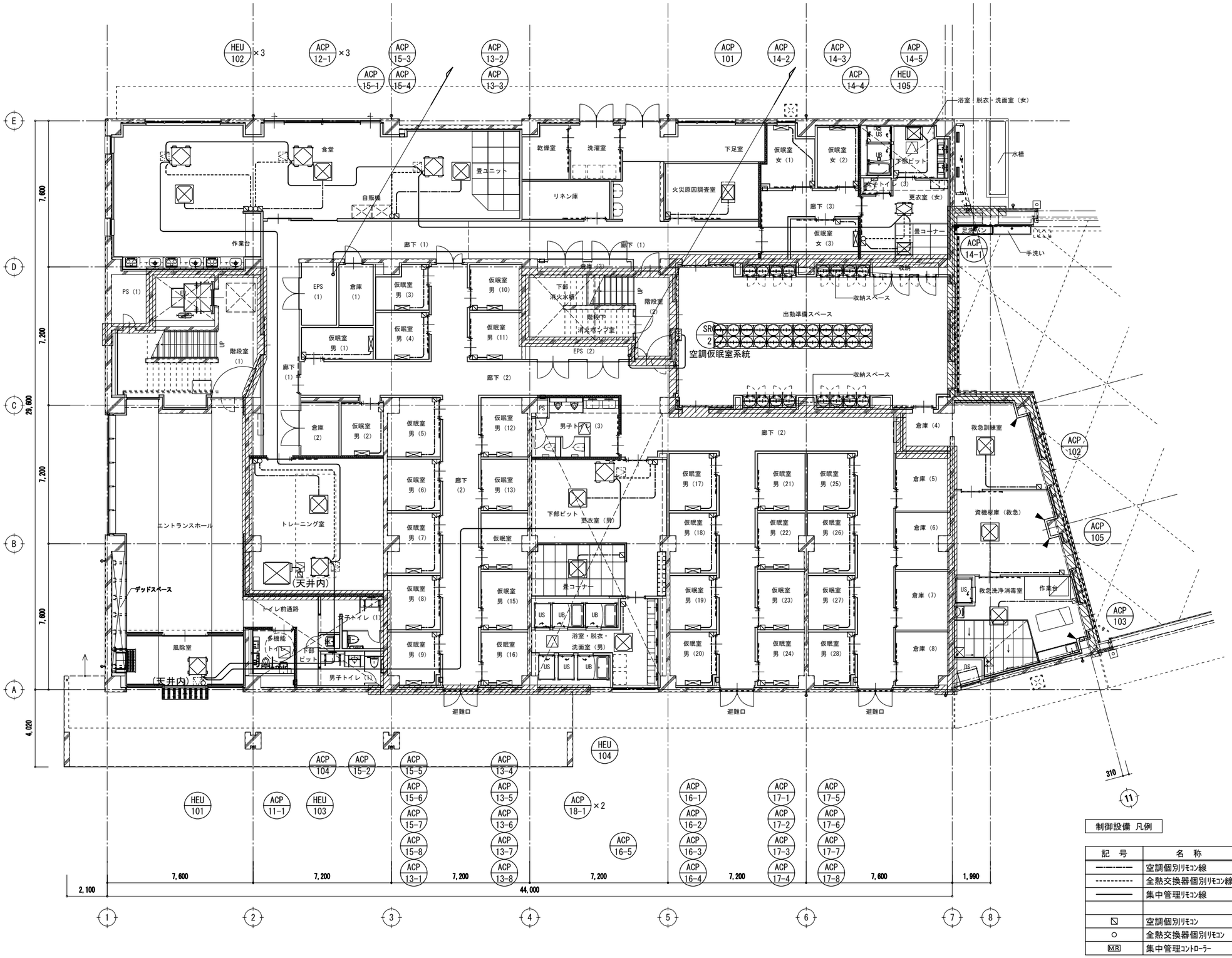

制御設備　凡例

記　号	名　称	仕　様
――――	空調個別リモコン線	EM-CEE-S　1.25□-2C
----------	全熱交換器個別リモコン線	EM-CEE-S　1.25□-2C
――――	集中管理リモコン線	EM-CEE-S　1.25□-2C
▧	空調個別リモコン	スイッチボックス共
○	全熱交換器個別リモコン	スイッチボックス共
M.R	集中管理コントローラー	スイッチボックス共

制御設備　１階平面図　　1/100

一級建築士　登録 第247426号　宮原　嘉成

工事名	図面の名称	作成年月日
相楽中部消防組合消防本部（署）新庁舎建設工事	制御設備　１階平面図	2023/03

	管理技術者名	設計者名	縮尺	図面番号
NEXJEC 株式会社ニュージェック	小田　文武	安川　雅巳	A1:1/100 A3:1/200	M-117

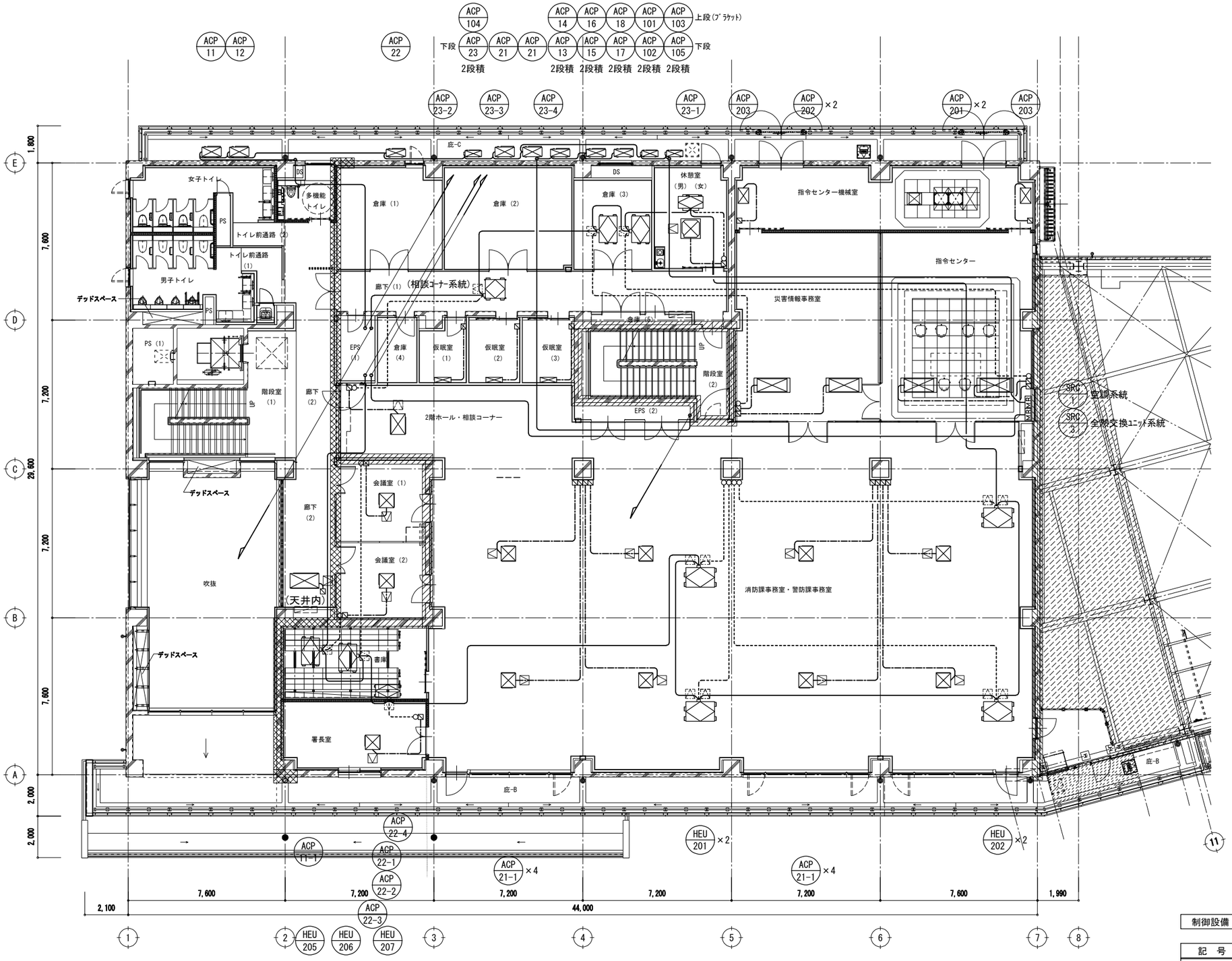

制御設備 凡例

記号	名称	仕様
―・―・―	空調個別ﾘﾓｺﾝ線	EM-CEE-S 1.25□-2C
----------	全熱交換器個別ﾘﾓｺﾝ線	EM-CEE-S 1.25□-2C
――――	集中管理ﾘﾓｺﾝ線	EM-CEE-S 1.25□-2C
▧	空調個別ﾘﾓｺﾝ	ｽｲｯﾁﾎﾞｯｸｽ共
○	全熱交換器個別ﾘﾓｺﾝ	ｽｲｯﾁﾎﾞｯｸｽ共
M.R	集中管理ｺﾝﾄﾛｰﾗｰ	ｽｲｯﾁﾎﾞｯｸｽ共

制御設備　２階平面図　1/100

一級建築士　登録 第247426号　宮原　嘉成

工事名	図面の名称	作成年月日
相楽中部消防組合消防本部（署）新庁舎建設工事	制御設備　２階平面図	2023/03

株式会社ニュージェック	管理技術者名	設計者名	縮尺	図面番号
	小田　文武	安川　雅巳	A1:1/100 A3:1/200	M-118

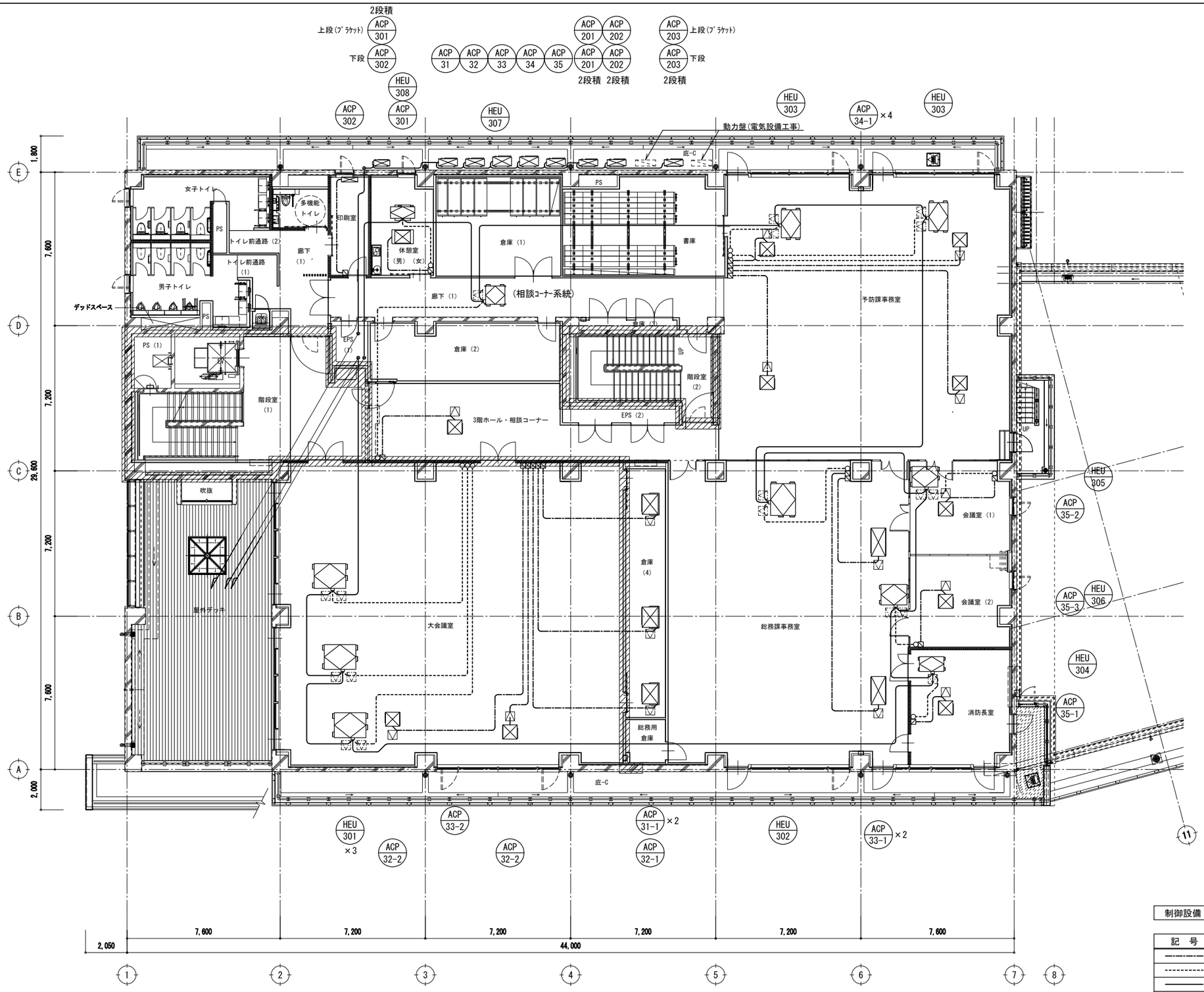

制御設備 凡例

記 号	名 称	仕 様
———————	空調個別ﾘﾓｺﾝ線	EM-CEE-S 1.25□-2C
----------	全熱交換器個別ﾘﾓｺﾝ線	EM-CEE-S 1.25□-2C
———————	集中管理ﾘﾓｺﾝ線	EM-CEE-S 1.25□-2C
◪	空調個別ﾘﾓｺﾝ	ｽｲｯﾁﾎﾞｯｸｽ共
○	全熱交換器個別ﾘﾓｺﾝ	ｽｲｯﾁﾎﾞｯｸｽ共
MR	集中管理ｺﾝﾄﾛｰﾗｰ	ｽｲｯﾁﾎﾞｯｸｽ共

制御設備 ３階平面図 1/100

一級建築士 登録 第247426号 宮原 嘉成

工事名	図面の名称	作成年月日
相楽中部消防組合消防本部（署）新庁舎建設工事	制御設備 ３階平面図	2023/03

株式会社ニュージェック	管理技術者名	設計者名	縮尺	図面番号
	小田 文武	安川 雅巳	A1:1/100 A3:1/200	M-119

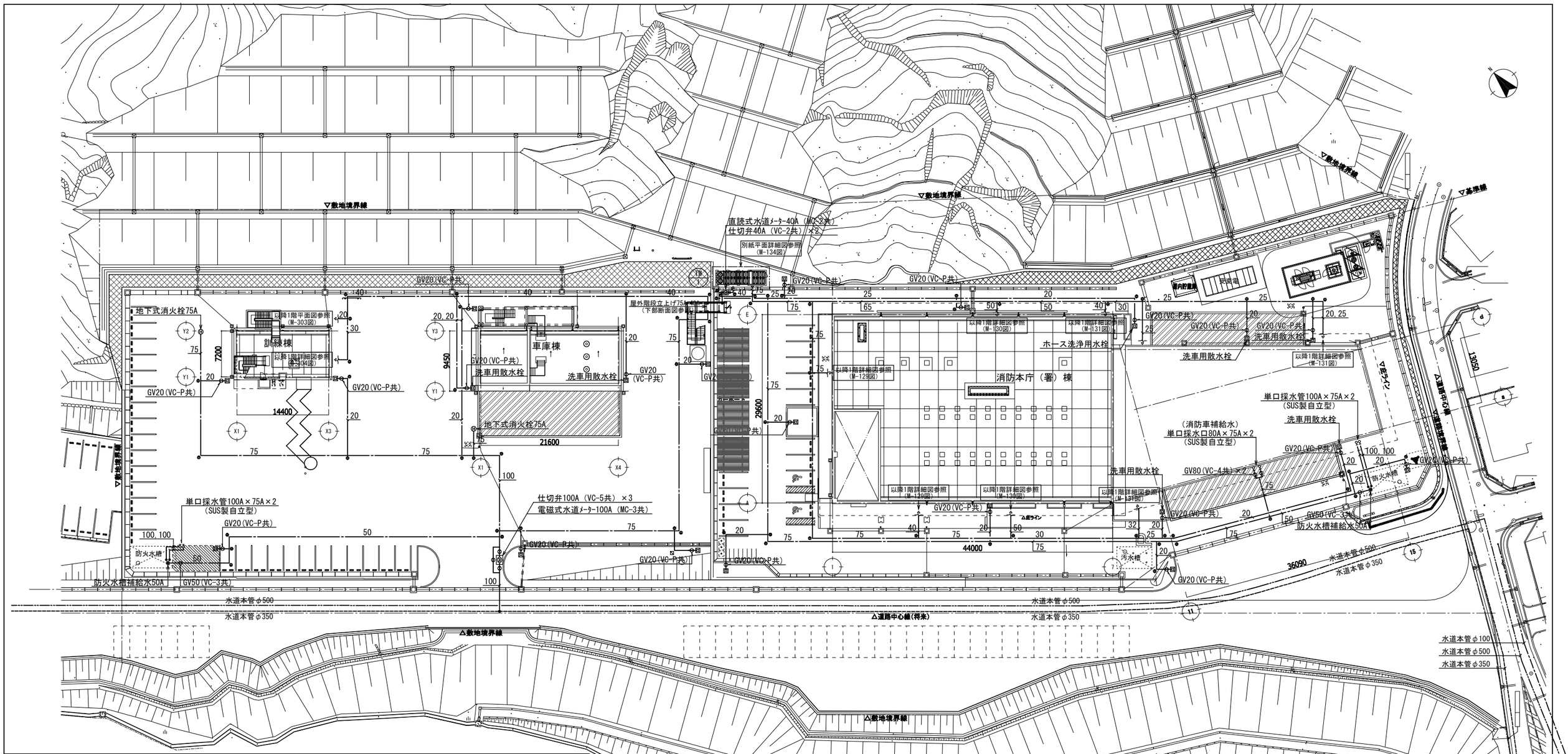

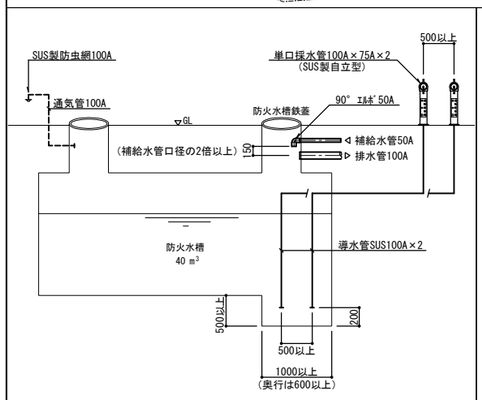

防火水槽　配管施工要領図

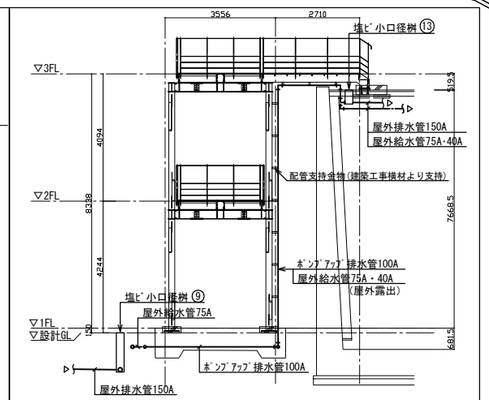

屋外階段・擁壁廻り　断面図　1/100

屋外給水設備　全体配置図　1/300

(注記)
1．屋外給水配管は、全長にわたり埋設表示テープを敷設する。
2．図中の ● ⧅ 印は、地中埋設標を示す。
（● 印は鉄製、⧅ 印はｺﾝｸﾘｰﾄ製）
3．量水器桝には、水抜きVP25を設ける。（最寄雨水桝へ放流）
4．洗車用散水栓には、「洗車用・下水へ放流」と札を付けること。
5．ﾎｰｽ洗浄用水栓には、「ﾎｰｽ洗浄用・雨水へ放流・洗剤使用禁止」と札を付けること。
6．消防車補給水には、「消防車補給水・下水へ放流禁止」と札を付けること。
7．地下式消火栓の蓋は、１箇所のみ「ばね式」の蓋を使用すること。

一級建築士　登録 第247426号　宮原　嘉成

工事名	図面の名称	作成年月日
相楽中部消防組合消防本部（署）新庁舎建設工事	屋外給水設備　全体配置図	2023/03

株式会社ニュージェック	管理技術者名	設計者名	縮尺	図面番号
	小田　文武	安川　雅巳	A1:1/300 A3:1/600	M-120

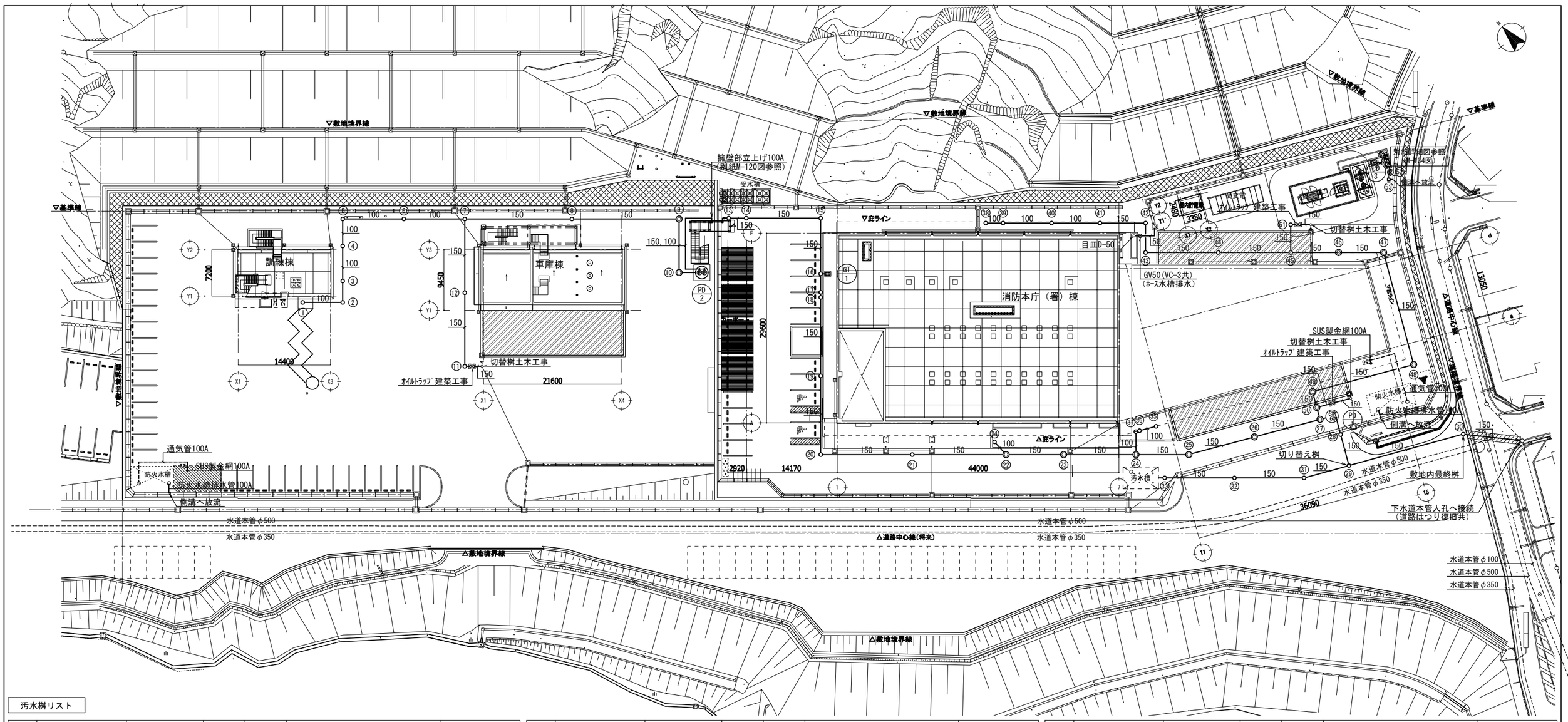

汚水桝リスト

番号	種　類	主管径－桝形状	桝寸法	桝深さ	蓋仕様	備　考
①	塩ﾋﾞ小口径ｲﾝﾊﾞｰﾄ桝	100 － 90L	200φ	400	防臭内蓋＋鋳鉄製防護蓋200φ(T-25)	
②	〃	100 － 90L	200φ	530	〃	
③	〃	100 － 90Y	200φ	600	〃	
④	〃	100 － UT	200φ	710	〃	流入側ﾄﾗｯﾌﾟ付
⑤	〃	100 － 90L	200φ	800	〃	
⑥	〃	100 － ST	200φ	1000	〃	
⑦	〃	150 － 90Y	200φ	1200	〃	
⑧	〃	150 － ST	200φ	1460	〃	
⑨	ｺﾝｸﾘｰﾄ製ｲﾝﾊﾞｰﾄ桝	SC-4	900φ	1740	MHD-600	
⑩	〃	SC-4	900φ	1890	〃	
⑪	塩ﾋﾞ小口径ｲﾝﾊﾞｰﾄ桝	150 － 90L	200φ	700	防臭内蓋＋鋳鉄製防護蓋200φ(T-25)	
⑫	〃	150 － ST	200φ	880	〃	
⑬	塩ﾋﾞ小口径ｲﾝﾊﾞｰﾄ桝	150 － ST	200φ	400	防臭内蓋＋鋳鉄製防護蓋200φ(T-25)	
⑭	〃	150 － UT	200φ	450	〃	流入側ﾄﾗｯﾌﾟ付
⑮	〃	150 － 90L	200φ	630	〃	
⑯	〃	150 － 90Y	200φ	770	塩ビ製防臭蓋200φ	
⑰	〃	150 － 90Y	200φ	820	〃	
⑱	〃	150 － 90Y	200φ	840	〃	
⑲	〃	150 － ST	200φ	1030	〃	
⑳	〃	150 － 90L	200φ	1220	〃	

番号	種　類	主管径－桝形状	桝寸法	桝深さ	蓋仕様	備　考
㉑	塩ﾋﾞ小口径ｲﾝﾊﾞｰﾄ桝	150 － 90Y	200φ	1440	防臭内蓋＋鋳鉄製防護蓋200φ(T-25)	
㉒	ｺﾝｸﾘｰﾄ製ｲﾝﾊﾞｰﾄ桝	SC-4	900φ	1690	MHD-600	
㉓	〃	SC-4	900φ	1850	〃	
㉔	〃	SC-4	900φ	2050	〃	
㉕	〃	SC-4	900φ	2200	〃	
㉖	〃	SC-4	900φ	2380	〃	
㉗	〃	SC-5	1200φ	2560	〃	
㉘	塩ﾋﾞ小口径ｲﾝﾊﾞｰﾄ桝	150 － ST	200φ	800	防臭内蓋＋鋳鉄製防護蓋200φ(T-25)	
㉙	塩ﾋﾞ製切替桝(縦型)	ESC-T VP150P-300	300φ	880	〃	ｲﾝﾊﾞｰﾄﾌﾞﾗｸﾞ共
㉚	塩ﾋﾞ小口径ｲﾝﾊﾞｰﾄ桝	150 － ST	200φ	1170	〃	敷地内最終桝
㉛	〃	150 － ST	200φ	990	〃	
㉜	〃	150 － ST	200φ	1160	〃	
㉝	〃	150 － ST	200φ	1330	〃	
㉞	塩ﾋﾞ小口径ｲﾝﾊﾞｰﾄ桝	100 － UY-PK	200φ	800	防臭内蓋＋鋳鉄製防護蓋200φ(T-25)	流入側ﾄﾗｯﾌﾟ付
㉟	〃	100 － 90L	200φ	800	塩ビ製防臭蓋200φ	
㊱	〃	100 － 90Y	200φ	860	〃	
㊲	〃	100 － 90L	200φ	880	〃	

番号	種　類	主管径－桝形状	桝寸法	桝深さ	蓋仕様	備　考
㊳	塩ﾋﾞ小口径ｲﾝﾊﾞｰﾄ桝	100 － 90L	200φ	500	塩ビ製防臭蓋200φ	
㊴	〃	100 － 90Y	200φ	560	〃	
㊵	〃	100 － ST	200φ	720	〃	
㊶	〃	150 － 90Y	200φ	880	〃	
㊷	〃	150 － 90L	200φ	990	防臭内蓋＋鋳鉄製防護蓋200φ(T-25)	
㊸	〃	150 － WLS	200φ	1060	〃	
㊹	〃	150 － ST	200φ	1240	〃	
㊺	〃	150 － 90Y	200φ	1420	〃	
㊻	ｺﾝｸﾘｰﾄ製ｲﾝﾊﾞｰﾄ桝	SC-4	200φ	1560	MHD-600	
㊼	〃	SC-4	200φ	1700	〃	
㊽	〃	SC-4	200φ	2000	〃	
㊾	〃	SC-4	200φ	2270	〃	
㊿	〃	SC-4	200φ	2330	〃	
51	塩ﾋﾞ小口径ｲﾝﾊﾞｰﾄ桝	150 － 90L	200φ	800	防臭内蓋＋鋳鉄製防護蓋200φ(T-25)	
52	ｺﾝｸﾘｰﾄ製ため桝	RC-4	900φ	1600	MHD-600	
53	〃	RC-2	450×450	500	MHD-450	

（注記）1.屋外排水管の勾配は、配管口径100mmは2/100以上、150mmは1.5/100以上とする。
　　2.桝深さは参考とし、正確には現場にて決定のこと。

一級建築士　登録 第247426号　宮原　嘉成

工事名	図面の名称	作成年月日
相楽中部消防組合消防本部（署）新庁舎建設工事	屋外排水設備　全体配置図・桝リスト	2023/03

NEXIEC 株式会社ニュージェック	管理技術者名	設計者名	縮尺	図面番号
	小田　文武	安川　雅巳	A1:1/300 A3:1/600	M-121

給排水衛生設備　機器表

記号	名　称	仕　様　・　付　属　品	電　源 相・電圧	電　源 容　量	数量	設置場所・備考
TW-1	受　水　槽	型　式 ： ﾎﾟﾝﾌﾟ室付受水槽　ｽﾃﾝﾚｽ製ﾊﾟﾈﾙﾀﾝｸ保温型　2槽式　ﾎﾞﾙﾄ組立形			1	屋外
		ﾎﾟﾝﾌﾟ室扉耐火　ﾎﾟﾝﾌﾟ室ｶﾞﾗﾘFD付				別紙受水槽参考詳細図参照
		容　量 ： 20 m3　、有効容量 ： 15 m3				(M-146図)
		耐　震 ： 1.5 G				
		水槽寸法 ：　(1,000 + 1,000) × 5,000 × 2,000 H				
		中仕切　 ： 5,000 × 2,000H				
		ﾎﾟﾝﾌﾟ室寸法 ： 2,000 × 2,500 × 2,000 H				
		附属品 ： ﾏﾝﾎｰﾙ600φ×2、内外ﾀﾗｯﾌﾟ×2、通気口×2、電極座×2、電極棒(5P･3P)×2				
		透明ｱｸﾘﾙ製防波管(電極棒用)×2、緊急遮断弁80A×2、				
		緊急遮断弁制御盤（壁付形、二次側配管配線共、外部警報端子付）	1φ-100V	50W		地震感知器作動警報
		取付ﾎﾞﾙﾄﾅｯﾄ(SUS304)、鋼製平架台（溶融亜鉛ﾒｯｷ仕上）				
		他標準付属品一式				
TF-1	消火用充水ﾀﾝｸ	形　式 ： ｽﾃﾝﾚｽ鋼板製			1	屋上
		容　量 ： 200L（有効）　　耐震 ： 2.0G				
		付属品 ： 鋼製架台H=1000（溶融亜鉛ﾒｯｷ仕上）、外ﾊﾝｺﾞ、電極座、点検口、				電極電気工事
		取付ﾎﾞﾙﾄﾅｯﾄ(SUS304)　他標準付属品一式				満減水警報電気工事
PU-1	加圧給水ﾎﾟﾝﾌﾟﾕﾆｯﾄ	型　式 ： 小型給水ﾎﾟﾝﾌﾟﾕﾆｯﾄ（末端圧力推定制御）	3φ-200V	3.7kW×2	1	受水槽ﾎﾟﾝﾌﾟ室
		交互並列運転型　屋内設置		自家発負荷		
		能　力 ： 65φ × 350 L/min (2台同時) × 50 m				
		付属品 ： ｽﾌﾟﾘﾝｸﾞ防振架台、圧力ﾀﾝｸ、				
		制御盤（ﾎﾟﾝﾌﾟ故障、受水槽満減水警報端子付）				ﾎﾟﾝﾌﾟ故障・受水槽満減水警報
		取付ﾎﾞﾙﾄﾅｯﾄ(SUS304)　他標準付属品一式				
PFU-1	消火ﾎﾟﾝﾌﾟﾕﾆｯﾄ	型　式 ： 易操作性１号消火栓用消火ﾎﾟﾝﾌﾟﾕﾆｯﾄ（消防認定品）	3φ-200V	5.5kW	1	1階 消火ﾎﾟﾝﾌﾟ室
		能　力 ： 50φ × 300 L/min × 63 m		自家発負荷		
		附属品 ： 水温上昇防止逃し装置、ポンプ性能試験装置、呼水槽、				
		ﾌｰﾄ弁、ｻｸｼｮﾝｶﾊﾞｰ、GV、CV、FJ、取付ﾎﾞﾙﾄﾅｯﾄ(SUS304)				消火水槽・呼水槽満減水警報
		制御盤（呼水槽・消火水槽満減水警報端子付）				
		他標準付属品一式				
HB-1ASC	屋内消火栓箱	型　式 ： 易操作性１号消火栓　埋込総合型　消火器ﾎﾞｯｸｽ併設　クリアケース仕様			7	1階～3階
		付属品 ： 消火栓弁（呼称40）、ノズル、ホース、ホース収納装置				
		他標準付属品一式				
HB-1B	屋内消火栓箱	型　式 ： 易操作性１号消火栓　露出総合型　ステンレス鋼板製			2	1階
		付属品 ： 消火栓弁（呼称40）、ノズル、ホース、ホース収納装置				
		他標準付属品一式				
PD-1	排水ポンプ	型　式 ： 汚物水中ポンプ　自動交互並列運転、着脱タイプ	3φ-200V	0.75kW×2	1組	車庫屋外
		能　力 ： 50φ × 175 L/min × 6 m		自家発負荷		VU4-506-0.75LN
		付属品 ： 制御盤（屋内壁掛型）、水中ｹｰﾌﾞﾙ20m、汚物用ﾁｪｯｸ弁、ﾌﾛｰﾄｽｲｯﾁ、				満水警報
		着脱装置　他標準付属品一式				盤～ﾎﾟﾝﾌﾟ間は付属ｹｰﾌﾞﾙ
						とし機械設備工事
PD-2	排水ポンプ	型　式 ： 汚水汚物水中ポンプ　自動交互並列運転、着脱タイプ	3φ-200V	1.5kW×2	1組	屋外階段下
		能　力 ： 65φ × 90 L/min × 14 m				ZUJ-506-1.5LN
		付属品 ： 制御盤（屋外自立型）、水中ｹｰﾌﾞﾙ、汚物用ﾁｪｯｸ弁、ﾌﾛｰﾄｽｲｯﾁ、				満水警報
		着脱装置　他標準付属品一式				盤～ﾎﾟﾝﾌﾟ間は付属ｹｰﾌﾞﾙ
						とし機械設備工事
PD-3	排水ポンプ	型　式 ： 雑排水水中ポンプ　自動交互並列運転	3φ-200V	0.25kW×2	1組	自家発電装置屋外
		能　力 ： 40φ × 86 L/min × 6 m				YUK2-406-0.25TLN
		付属品 ： 制御盤（屋外自立型）、水中ｹｰﾌﾞﾙ、汚物用ﾁｪｯｸ弁、ﾌﾛｰﾄｽｲｯﾁ、				満水警報
		他標準付属品一式				盤～ﾎﾟﾝﾌﾟ間は付属ｹｰﾌﾞﾙ
						とし機械設備工事

記号	名　称	仕　様　・　付　属　品	電　源 相・電圧	電　源 容　量	数量	
GT-1	グリーストラップ	型　式 ： パイプ流入式地中埋設型、ステンレス製、３槽式			1	屋外
		許容流入流量 ： 50L/min				
		付属品 ： ステンレス製蓋、ステンレス製かさ上げ300H				
		受け枠、バスケット（ＳＵＳ製）、バスケットフック				
		他標準付属品共				
		参考品番：HGS-NX50PD（ﾎｰｺｽ）				
WHG-1	ガス給湯器	型　式 ： 屋外壁掛形(3台連結設置)、潜熱回収型、即湯循環システム	1φ-100V	1,366 W	1組	屋外
		能　力 ： 150号（50号×3）				
		消費ｶﾞｽ量：275.7 kW（都市ｶﾞｽ13A）				
		付属品 ： ﾘﾓｺﾝ（ｹｰﾌﾞﾙ50m共）、即出湯ﾎﾟﾝﾌﾟﾕﾆｯﾄ、膨張ﾀﾝｸ、排気ｶﾊﾞｰ、				
		片側設置ﾏﾙﾁ架台、水湯配管ｾｯﾄ、ｶﾞｽ配管ｾｯﾄ、ﾊﾞﾙﾌﾞﾌﾚｷｾｯﾄ、				
		凍結防止装置　他標準付属品一式共				
		参考品番：GQ-C5042WZ ×3台 + PQU-150WSC（ﾉｰﾘﾂﾂ）				
WHG-2	ガス給湯機	型　式 ： 屋内壁掛形、強制排気型	1φ-100V	193 W	1	救急洗浄消毒室
		能　力 ： 16号				
		消費ｶﾞｽ量：34.9 kW（都市ｶﾞｽ13A）				
		付属品 ： ﾘﾓｺﾝ（ｹｰﾌﾞﾙ10m共）、配管ｶﾊﾞｰ、SUS製排気ﾄｯﾌﾟ60φ、				
		排気延長部材：直管60φ×900L×5、ｴﾙﾎﾞ60φ　他標準付属品一式共				
		参考品番：GQ-1637WSD-F-1（ﾉｰﾘﾂﾂ）				
WHE-1	電気温水器	型　式 ： 飲料・洗い物用、床置式電気温水器	1φ-200V	2.0 kW	3	1階 食堂
		貯湯量 ： 25 L			1	2階 休憩室（男・女）
		付属品 ： ｳｨｰｸﾘｰﾀｲﾏｰ、耐震用脚、ﾌｨﾙﾀｰ付止水栓、連結管、			1	3階 休憩室（男・女）
		排水器具、排水ﾎｰｽ　他標準付属品一式共				
		参考品番：EHPM-KB25ECV3（LIXIL）				
MP-1	塩素滅菌装置	型　式 ： 流量比例式塩素滅菌装置	1φ-100V	20W	1	受水槽ﾎﾟﾝﾌﾟ室
		薬液ﾀﾝｸ：　PE製　100L				
		薬液注入ﾎﾟﾝﾌﾟ：最大吐出量 30mL/min　　最大吐出圧力 0.98MPa				
		付属品：15A注入弁装置、ﾌﾞﾚｰﾄﾞﾎｰｽ、ﾊﾟﾙｽ発信式流量計80A、ﾚﾍﾞﾙｹﾞｰｼﾞ、				
		試運転用薬剤18L×5缶　他標準付属品共				
BT-1	オゾン除去システム	BT-07 ： オゾン水装置　屋内床置形、移動用ｷｬﾘｰ式	1φ-100V	140 W	1式	救急洗浄消毒室
		ｵｿﾞﾝ発生量 ： 2.4 g/h				
		ｵｿﾞﾝ水吐水量 ： 7 ～ 30 L/min　　ｵｿﾞﾝｶﾞｽ吐出風量 ： 40 L/min				
		付属品 ： ｵｿﾞﾝ水濃度計、専用ｷｬﾘｰ　他標準付属品一式共				
		参考品番 ： BT-07（ﾀﾑﾗﾃｺ）				
		BT-088 ： オゾン発生装置　一体型ﾊﾝﾃﾞｨｰﾀｲﾌﾟ	1φ-100V	80 W		
		ｵｿﾞﾝ発生量 ： 2,500 mg/h				
		付属品 ： ｵｿﾞﾝ水濃度計、専用ｷｬﾘｰ　他標準付属品一式共				
		BT-088JB ： オゾンガス小型除染テント				
		BT-10　 ： オゾンガス全身除染用テント	1φ-100V			
		除菌用ｴｱﾃﾝﾄ、ｴｱﾎﾟﾝﾌﾟ、ｵｿﾞﾝｶﾞｽ発生器、ｵｿﾞﾝｶﾞｽ濃度計他一式共				
		BT-06　 ： 人除染用対オゾンマスク				
		BT-03　 ： 低濃度ｵｿﾞﾝｶﾞｽ生成装置　ｵｿﾞﾝｶﾞｽ制御ﾓﾆﾀｰ付	1φ-100V	12 W		

（注記）１.ガス給湯器の出湯能力・定格消費電力・表示ガス消費量は、JIS S 2109 による。
２.貯湯式電気温水器の定格消費電力は、JIS C 9219 による。
３.消費ｶﾞｽ量・電気容量は、参考値とする。

一級建築士　登録 第247426号　宮原　嘉成

工事名	図面の名称	作成年月日
相楽中部消防組合消防本部（署）新庁舎建設工事	給排水衛生設備　機器表	2023/03

株式会社ニュージェック	管理技術者名	設計者名	縮尺	図面番号
	小田　文武	安川　雅巳	―	M-122

給排水衛生設備 衛生器具表

器具名称	品番	仕様・付属品	合計	電源	1階 男子トイレ	1階 女子トイレ	1階 多目的トイレ	1階 SK室	1階 男子トイレ（2）	1階 女子トイレ（2）	1階 男子トイレ（3）	1階 女子トイレ（3）	1階 浴室・脱衣・洗面室（男）	1階 浴室・脱衣・洗面室（女）	1階 洗濯室	1階 食堂	1階 救急洗浄消毒室	1階 車庫	1階 廊下（1）	1階	2階 男子トイレ	2階 女子トイレ	2階 多目的トイレ	2階 SK室	2階 休憩室（男・女）	2階 庇-C	2階	3階 男子トイレ	3階 女子トイレ	3階 多目的トイレ	3階 SK室	3階 休憩室（男・女）	3階	屋上		屋外	備考
洋風便器ユニット	（ﾕﾆｯﾄﾄｲﾚ図参照）	壁掛式洋風便器、ﾀﾝｸ、ｼｬﾜｰﾄｲﾚ（ﾘﾓｺﾝ含む）、当たり止め、CW用化粧ｷｬｯﾌﾟ、紙巻器、手すり	21	350W(ｺﾝｾﾝﾄ)	1	1					2	1									4	4						4	4								
小便器ユニット	（ﾕﾆｯﾄﾄｲﾚ図参照）	ｾﾝｻｰ一体型小便器、手すり	11	10W(※)(BOX接続)	1						2										4							4										
洗面器ユニット	（ﾕﾆｯﾄﾄｲﾚ図参照）	ｶｳﾝﾀｰ（ﾎﾞｳﾙ一体ﾀｲﾌﾟ）、排水金具、膨張水排出装置、ﾌｨﾙﾀｰ付止水栓、手すり、自動水栓 電気温水器3L 自動水石けん供給栓	23	10W(※)(ｺﾝｾﾝﾄ) 700W(ｺﾝｾﾝﾄ) 30W(※)(ｺﾝｾﾝﾄ)	1	1					2		5	2							3	3						3	3									
掃除流しユニット	（ﾕﾆｯﾄﾄｲﾚ図参照）	掃除用流し、水栓金具、排水金具、給水ﾎｰｽ	3					1																1							1							
多機能洋風大便器ﾕﾆｯﾄ	（ﾕﾆｯﾄﾄｲﾚ図参照）	壁掛式洋風便器、CW用化粧キャップ、２連紙巻器、手すり、背もたれ、シャワートイレ（リモコン含む） ﾀｯﾁｽｲｯﾁ、隠ぺい形自動FV	3	1,300W(ｺﾝｾﾝﾄ) 15W(※)(BOX接続)			1																1							1									
多機能ｵｽﾄﾒｲﾄ対応流しﾕﾆｯﾄ	（ﾕﾆｯﾄﾄｲﾚ図参照）	ｵｽﾄﾒｲﾄ対応流し、ｵｽﾄﾒｲﾄ水栓、水石けん供給栓、紙巻器、膨張水排出装置、止水栓、鏡付ﾒﾝﾃﾅﾝｽﾎﾞｯｸｽ 電気温水器 ﾀｯﾁｽｲｯﾁ、隠ぺい形自動FV	1	700W(ｺﾝｾﾝﾄ) 15W(※)(BOX接続)			1																															
多機能ﾌﾗｯﾄｶｳﾝﾀｰﾕﾆｯﾄ	（ﾕﾆｯﾄﾄｲﾚ図参照）	ｶｳﾝﾀｰ一体型洗面器、ｶｳﾝﾀｰ一体型手洗器、排水金具、膨張水排出装置、止水栓、水石けん供給栓、ﾀﾞｽﾄﾎﾞｯｸｽｾｯﾄ 自動水栓一体型電気温水器 手洗器自動水栓（単水栓）	3	700W(※)(ｺﾝｾﾝﾄ) 10W(※)(ｺﾝｾﾝﾄ)			1																1							1									
洗面鏡	（ﾕﾆｯﾄﾄｲﾚ図参照）	ﾊﾞｯｸ照明付鏡	23	20W(BOX接続)	1	1					2		5	2							3	3						3	3									
洋風便器	BC-P110SA	ｸｲｯｸﾀﾝｸ式便器(床置き)、壁掛用ｸｲｯｸﾀﾝｸ(DQ-PB150P)、ｼｬﾜｰﾄｲﾚPAｼﾘｰｽﾞ(PA11M･ﾌﾙｵｰﾄ洗浄･ﾌﾀ無･強化ﾎﾞﾙﾄ （大型リモコン・発電式）(CW-PA11MLQE-NEK)、止水栓ﾎｰｽｾｯﾄ(CF-93-1-SET)、便器固定ｽﾀﾝﾄﾞ(CF-23PCR) ﾀﾝｸ固定ｽﾀﾝﾄﾞ(CF-23K)、排水ｿｹｯﾄ(CF-22S)	1	350W(ｺﾝｾﾝﾄ)					1																													
洋風便器	BC-P110SA	ｸｲｯｸﾀﾝｸ式便器(床置き)、壁掛用ｸｲｯｸﾀﾝｸ(DQ-PB150P)、ｼｬﾜｰﾄｲﾚPAｼﾘｰｽﾞ(PA11F･ﾌﾙｵｰﾄ洗浄･ﾌﾀ無･強化ﾎﾞﾙﾄ （大型リモコン・発電式）(CW-PA11FLQE-NEK)、止水栓ﾎｰｽｾｯﾄ(CF-93-1-SET)、便器固定ｽﾀﾝﾄﾞ(CF-23PCR) ﾀﾝｸ固定ｽﾀﾝﾄﾞ(CF-23K)、排水ｿｹｯﾄ(CF-22S)	1	350W(ｺﾝｾﾝﾄ)						1																												
ﾏｰﾍﾞﾘｲﾅｶｳﾝﾀｰ	MB-450HAW	自動水栓(AM-220CV1-MB)、化粧鏡 電気温水器3L(EHPN-CA3S4) オートソープ(KS-932MTP-MB)	2	10W(※)(ｺﾝｾﾝﾄ) 700W(ｺﾝｾﾝﾄ) 10W(※)(ｺﾝｾﾝﾄ)					1	1																												
洗面器	L-A955A2E	ハイバックガード、化粧鏡(KF-5010AG)、自動水栓 電気温水器3L(EHPN-CA3S4) 水石けん供給栓	2	10W(※)(ｺﾝｾﾝﾄ) 700W(ｺﾝｾﾝﾄ) 10W(※)(ｺﾝｾﾝﾄ)															2																			
洗濯機パン	PF-6464AC	排水ﾄﾗｯﾌﾟ(TP-53)、取付金具	7										2	1	3		1																				
洗濯機用水栓金具	LF-WJ38RHQA	単水栓、昇圧防止、緊急止水弁	7										2	1	3		1																				
シャワーバス水栓	BF-KA145TSG	浴槽・洗い場兼用、壁付けタイプ、サーモスタット	4														1	3																			
混合水栓	SF-WN432SY	壁付けタイプ、シングルレバー、キッチンシャワー	4														1	3																			
混合水栓	SF-HB442SYXA	ワンホールタイプ、シングルレバー、キッチンシャワー	5													3									1							1					
横水栓	LF-35-13-CV	自動接手カップリング付	2																							1								1			
散水栓	LF-33-13-CV	自動接手散水栓	21																																	21	
散水栓ボックス		SUS製	21																																	21	
キッチン		（建築工事）	(5)													(3)									(1)							(1)					

（特記事項）１．電気温水器の給湯機器能力、消費電力は、JIS C 9219 で規定された条件による値とする。
２．電源欄、※は自家発回路とする。

一級建築士　登録 第247426号　宮原　嘉成

工事名	図面の名称	作成年月日
相楽中部消防組合消防本部（署）新庁舎建設工事	給排水衛生設備　衛生器具表	2023/03
NEXJEC 株式会社ニュージェック　管理技術者名：小田　文武	設計者名：安川　雅巳　縮尺：－	図面番号：M-123

給排水衛生設備凡例

記　号	名　称	仕　様　・　材　質
——・——	給水管	一般部：水道用硬質塩化ﾋﾞﾆﾙﾗｲﾆﾝｸﾞ鋼管（SGP-VA）
		屋内埋設部：水道用硬質塩化ﾋﾞﾆﾙﾗｲﾆﾝｸﾞ鋼管（SGP-VD）
		地中埋設部：耐衝撃性硬質ﾎﾟﾘ塩化ﾋﾞﾆﾙ管（HIVP）
——▶——	汚水管	一般部：耐火二層管（内管VP）
————	雑排水管	ﾋﾟｯﾄ内・埋設部：硬質ﾎﾟﾘ塩化ﾋﾞﾆﾙ管（VP）
— — — —	通気管	
————	屋外排水管	硬質ﾎﾟﾘ塩化ﾋﾞﾆﾙ管（VP）
——I——	給湯管(往)	一般配管用ｽﾃﾝﾚｽ鋼鋼管（SUS304）
——II——	給湯管(返)	一般配管用ｽﾃﾝﾚｽ鋼鋼管（SUS304）
——X——	屋内消火栓管	配管用炭素鋼鋼管（SGP・白管）
——G——	ガス管	配管用炭素鋼鋼管（SGP・白管）
		地中埋設部：ｶﾞｽ用ﾎﾟﾘｴﾁﾚﾝ管（PE）JIS K 6774

記　号	名　称	仕　様
	掃除口付伸縮継手	
	掃除口付伸縮継手	満水試験兼用
	伸縮継手	

（注記）
1．耐火二層管の防火区画貫通箇所は下記とする。
　・RC床貫通部　：認定番号 PS060FL-0920-2 同等品
　・RC壁貫通部　：認定番号 PS060WL-0919-2 同等品
　・中空壁貫通部：認定番号 PS060WL-0312 同等品
2．防火区画を貫通する配管は、令第112条第20項により
　すき間をﾛｯｸｳｰﾙ等の不燃材料で充填すること。

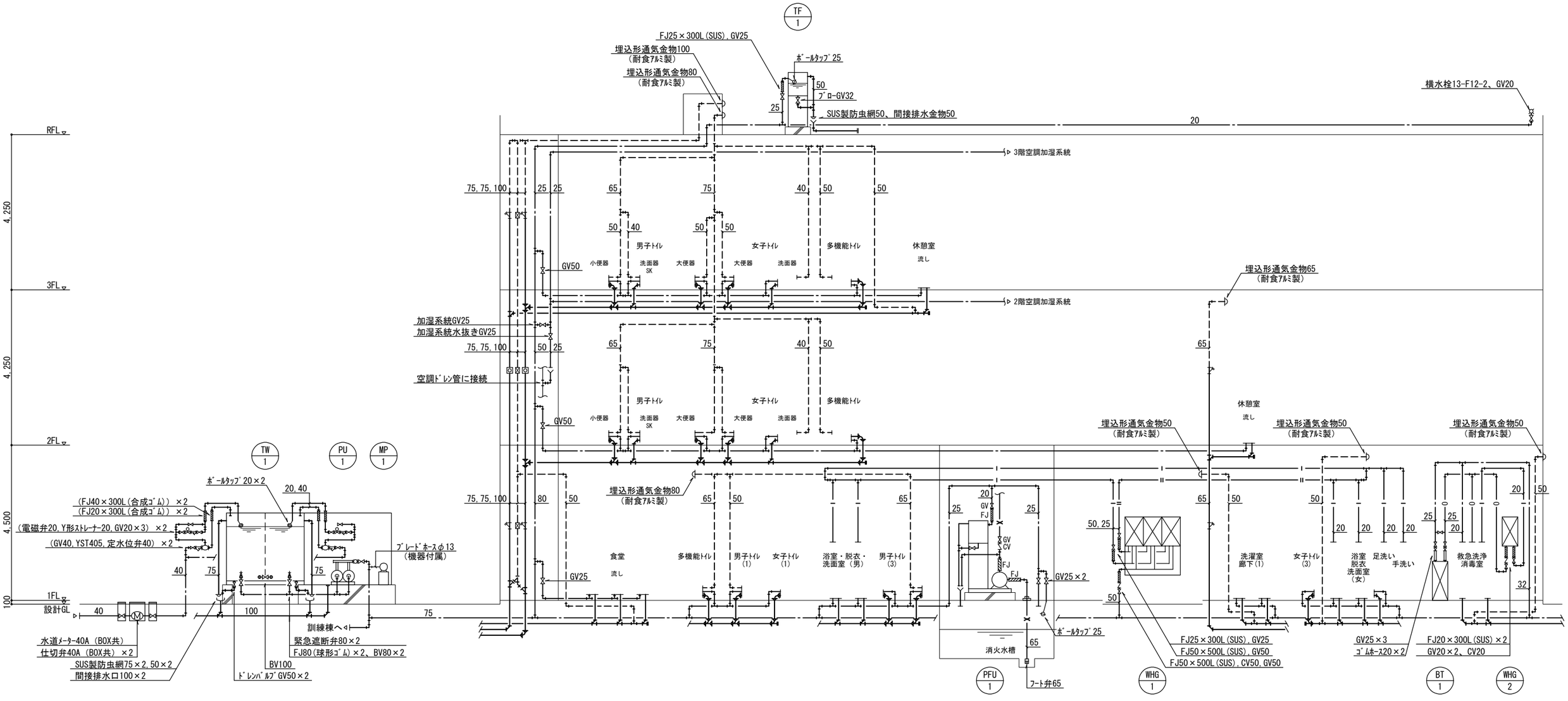

給排水衛生設備　系統図

一級建築士　登録 第247426号　宮原　嘉成

工事名	図面の名称	作成年月日
相楽中部消防組合消防本部（署）新庁舎建設工事	給排水衛生設備　系統図	2023/03

NEXJEC 株式会社ニュージェック	管理技術者名	設計者名	縮尺	図面番号
	小田　文武	安川　雅巳	―	M-124

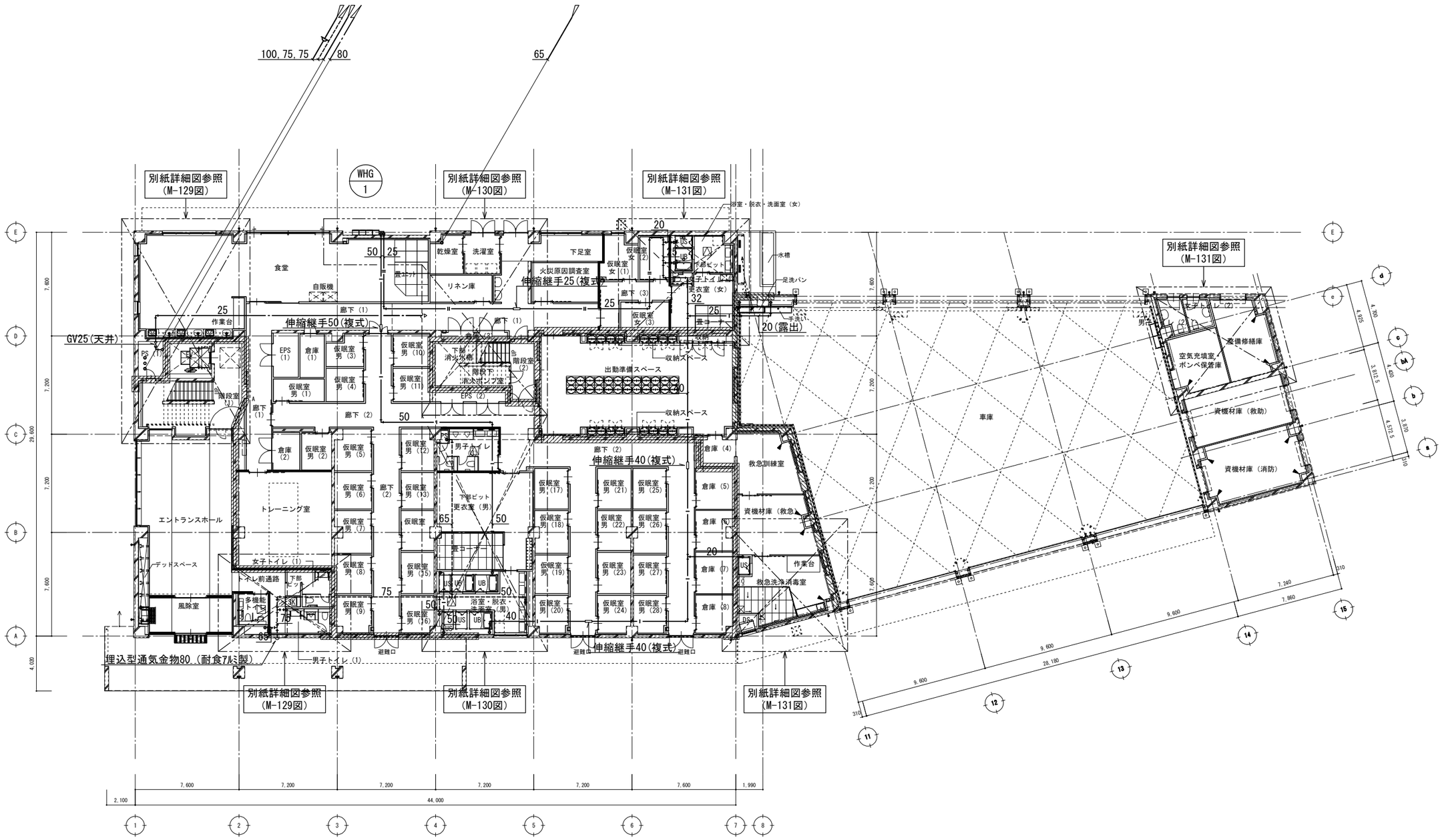

（特記事項）
1．特記無き配管は、１階天井内配管とする。
2．防火区画を貫通する配管は、令第112条第20項により
すき間をﾛｯｸｳｰﾙ等の不燃材料で充填すること。

給排水衛生設備　１階平面図　　1/150

一級建築士　登録 第247426号　宮原　嘉成

工事名	図面の名称	作成年月日
相楽中部消防組合消防本部（署）新庁舎建設工事	給排水衛生設備　１階平面図	2023/03

管理技術者名	設計者名	縮尺	図面番号
小田　文武	安川　雅巳	A1:1/150 A3:1/300	M-125

NEOJEC 株式会社ニュージェック

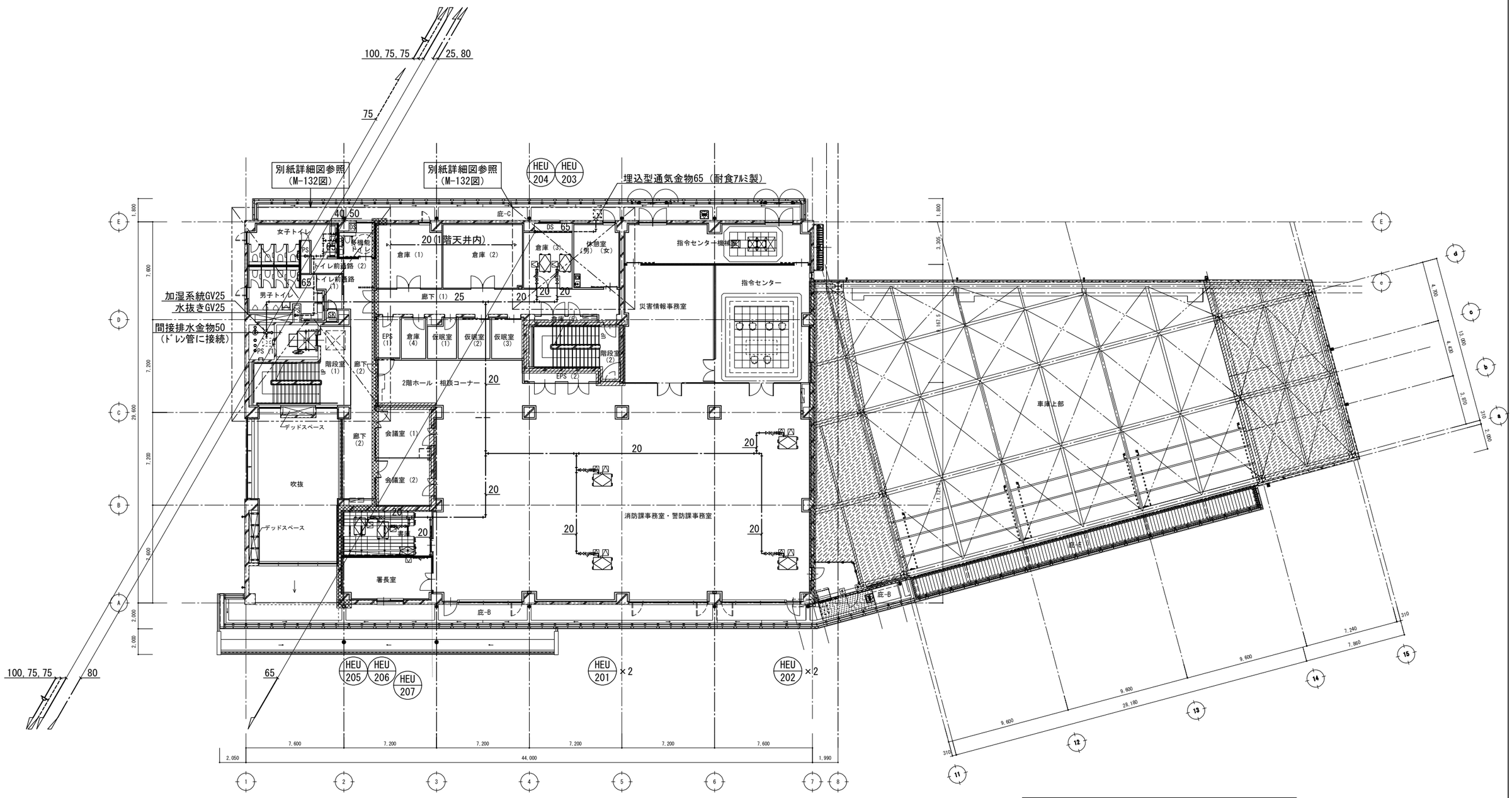

（特記事項）
1．特記無き配管は、２階天井内配管とする。
2．防火区画を貫通する配管は、令第112条第20項により
すき間をﾛｯｸｳｰﾙ等の不燃材料で充填すること。

給排水衛生設備　２階平面図　1/150

一級建築士　登録 第247426号　宮原　嘉成

工事名	図面の名称	作成年月日
相楽中部消防組合消防本部（署）新庁舎建設工事	給排水衛生設備　２階平面図	2023/03

管理技術者名	設計者名	縮尺	図面番号
小田　文武	安川　雅巳	A1:1/150 A3:1/300	M-126

NEXJEC 株式会社ニュージェック

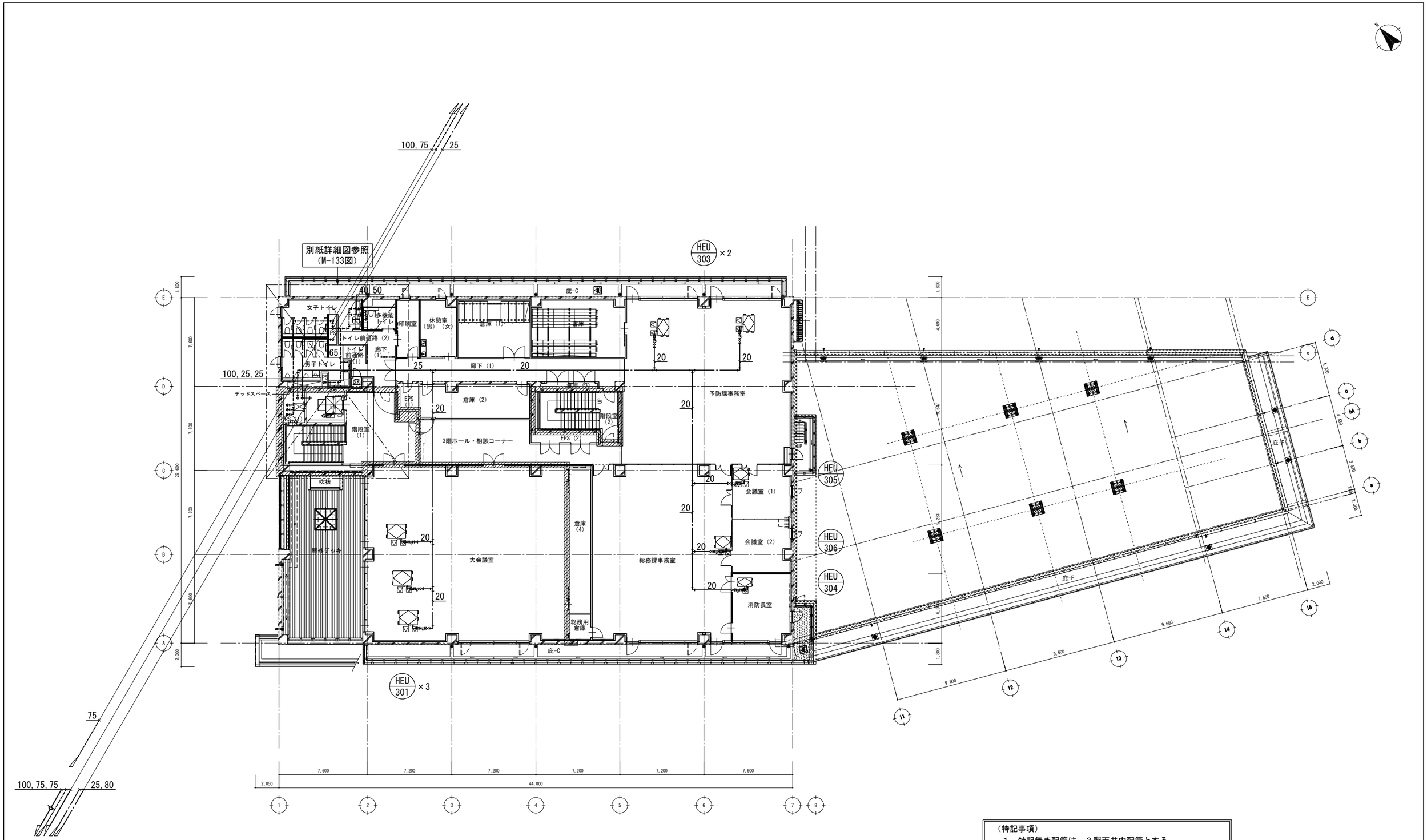

（特記事項）
1．特記無き配管は、３階天井内配管とする。
2．防火区画を貫通する配管は、令第112条第20項により
すき間をﾛｯｸｳｰﾙ等の不燃材料で充填すること。

給排水衛生設備　３階平面図　1/150

一級建築士　登録 第247426号　宮原　嘉成

工事名	図面の名称	作成年月日
相楽中部消防組合消防本部（署）新庁舎建設工事	給排水衛生設備　３階平面図	2023/03

	管理技術者名	設計者名	縮尺	図面番号
NEWJEC 株式会社ニュージェック	小田　文武	安川　雅巳	A1:1/150 A3:1/300	M-127

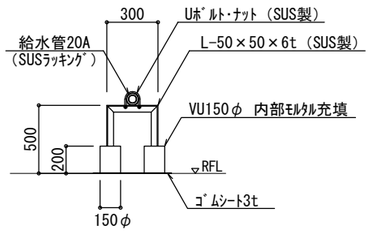

屋上配管支持架台　詳細図

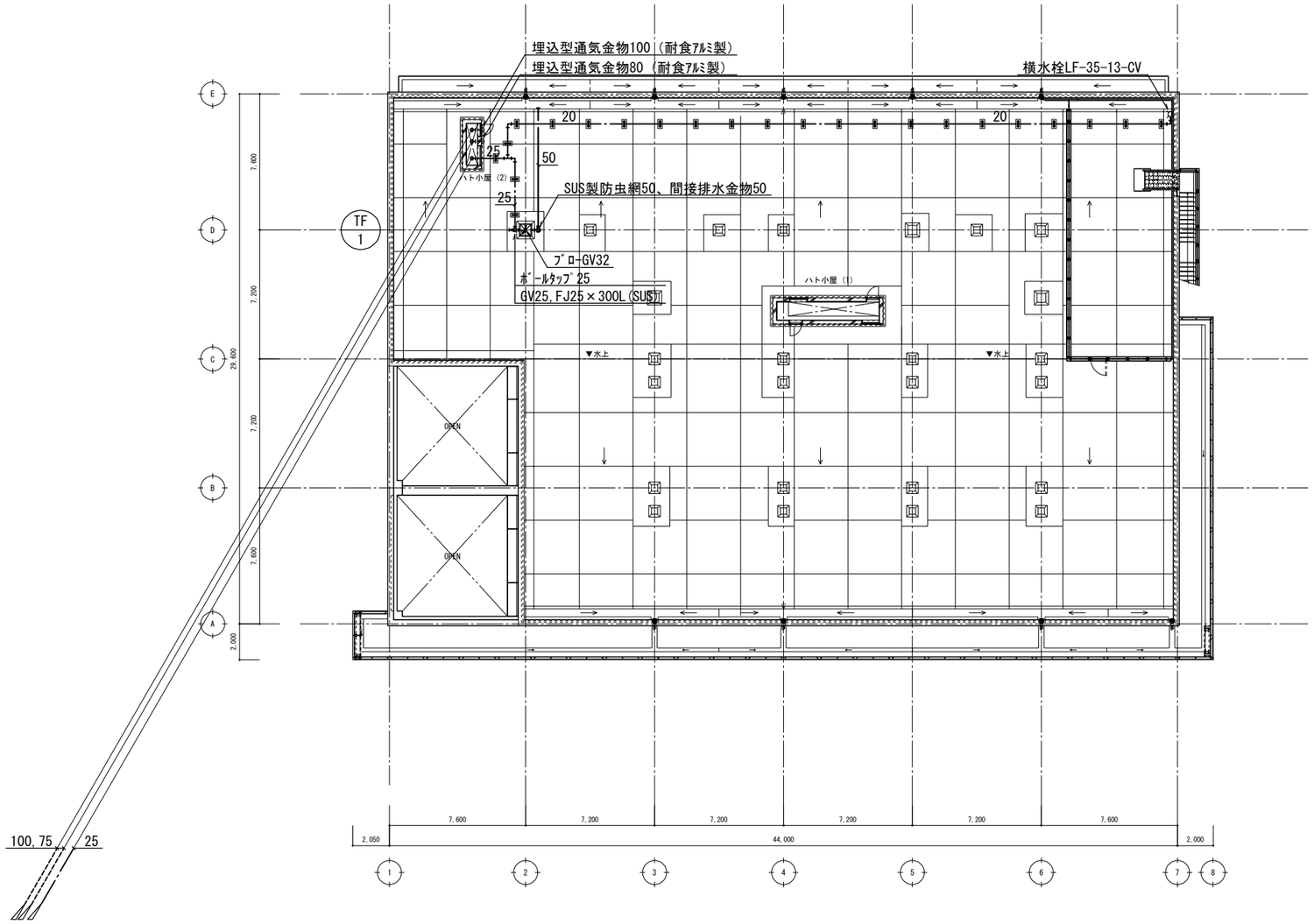

給排水衛生設備　R階平面図　1/150

一級建築士　登録 第247426号　宮原　嘉成

工事名		図面の名称		作成年月日
相楽中部消防組合消防本部（署）新庁舎建設工事		給排水衛生設備　R階平面図		2023/03
管理技術者名		設計者名	縮尺	図面番号
NEXJEC 株式会社ニュージェック	小田　文武	安川　雅巳	A1:1/150 A3:1/300	M-128

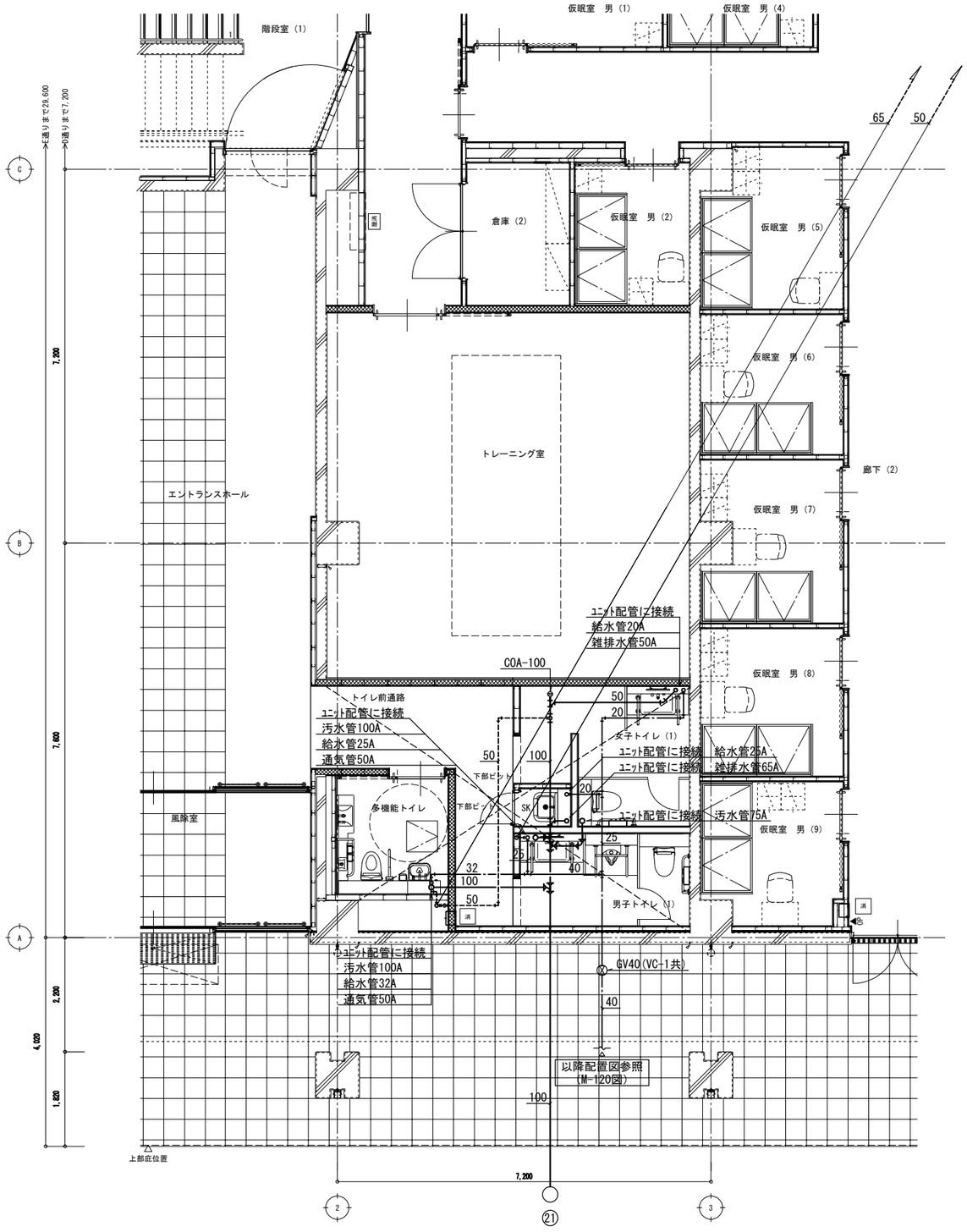

1階　ﾄｲﾚ（1）廻り平面詳細図　1/50

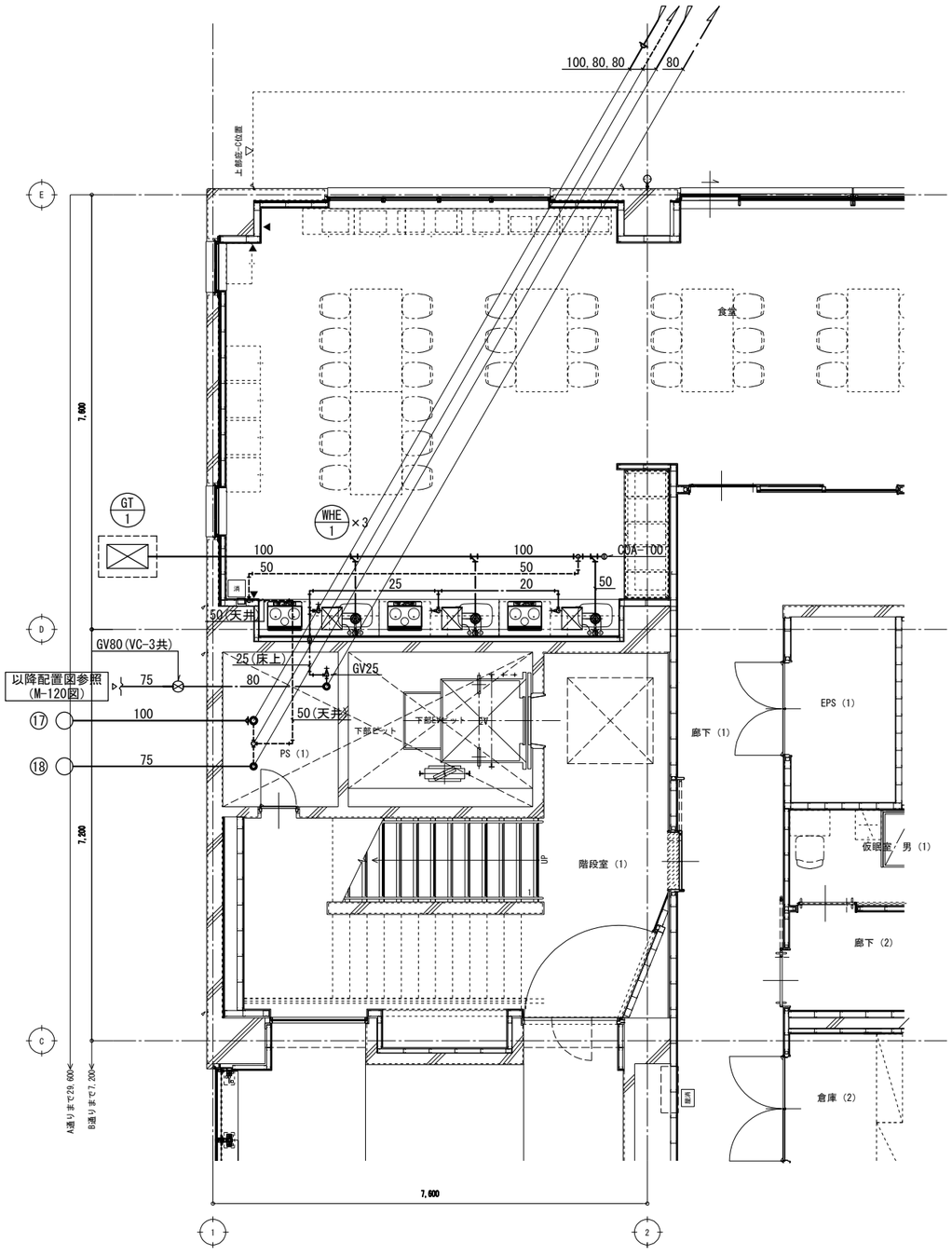

1階　食堂ｷｯﾁﾝ廻り平面詳細図　1/50

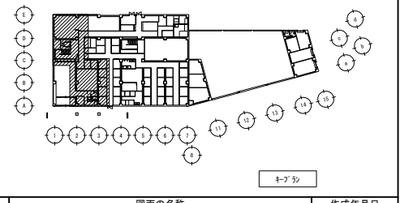

一級建築士　登録 第247426号　宮原　嘉成

工事名		図面の名称		作成年月日
相楽中部消防組合消防本部（署）新庁舎建設工事		【消防本庁（署）棟】 衛生設備　1階平面詳細図（1）		2023/03
NEXJEC 株式会社ニュージェック	管理技術者名	設計者名	縮尺	図面番号
	小田　文武	安川　雅巳	A1:1/50 A3:1/100	M-129

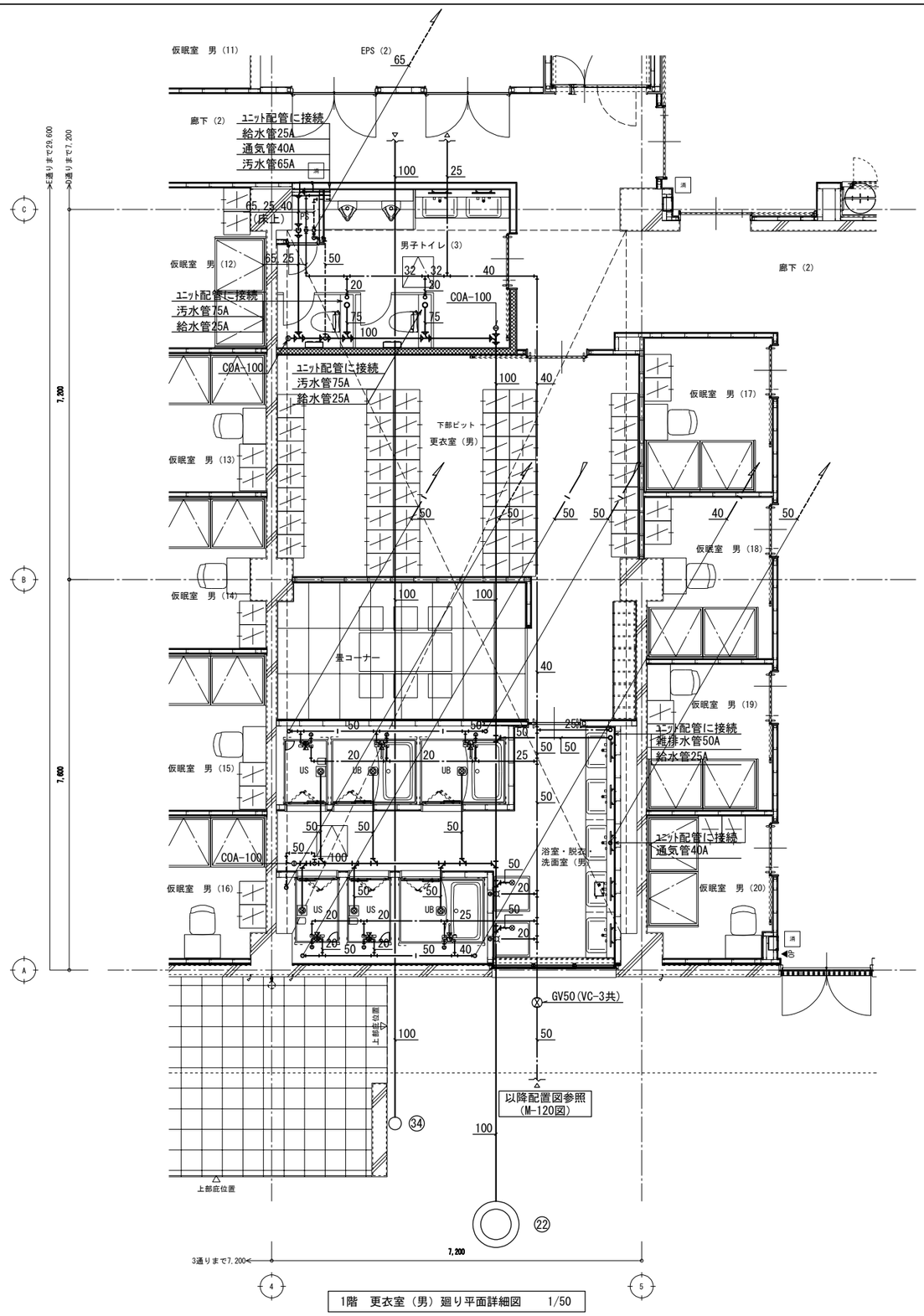

1階　更衣室（男）廻り平面詳細図　1/50

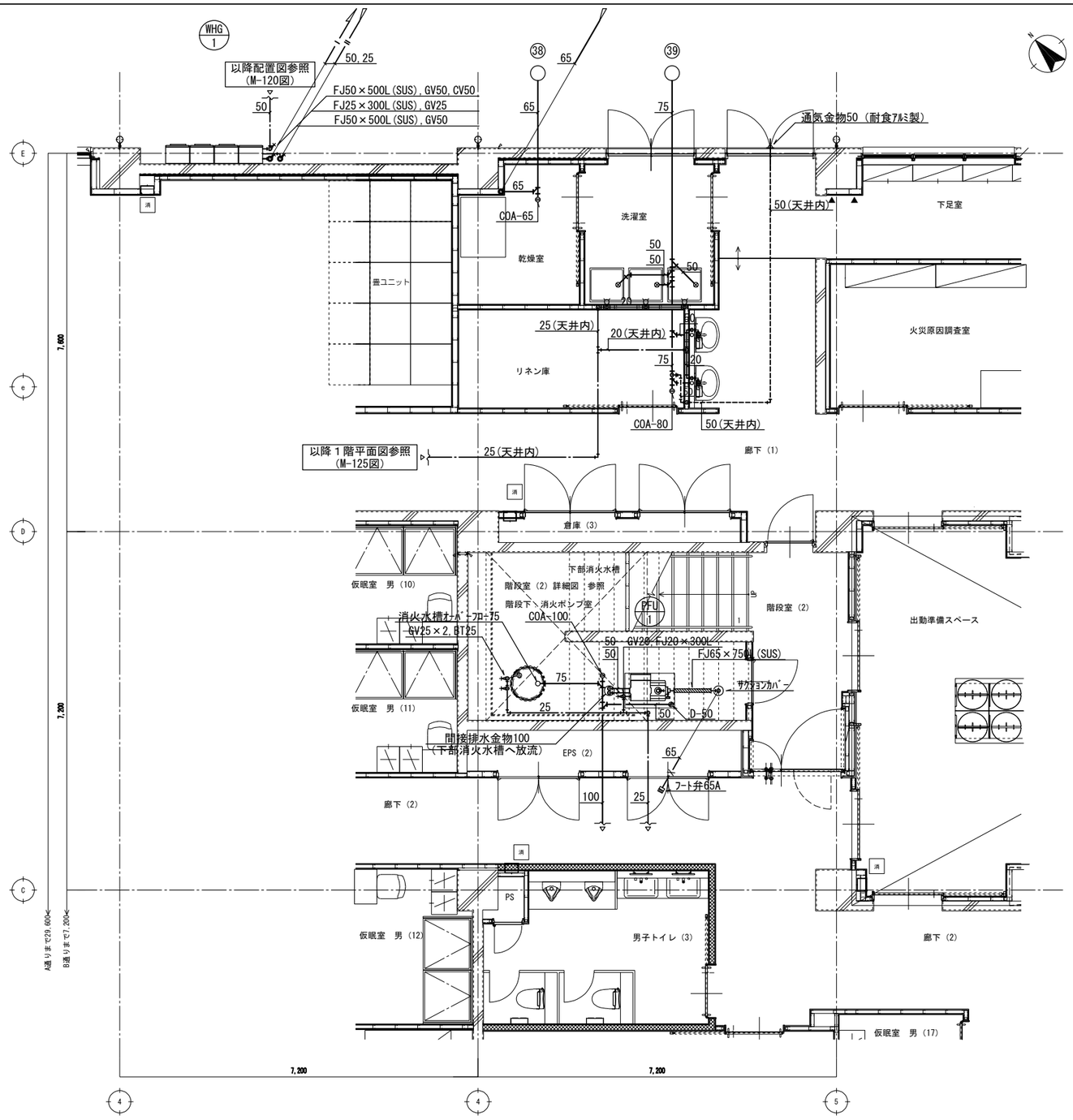

1階　洗濯室・消火ﾎﾟﾝﾌﾟ室廻り平面詳細図　1/50

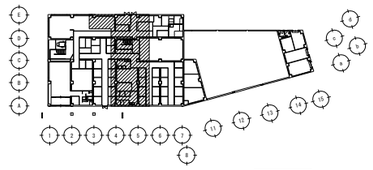

一級建築士　登録 第247426号　宮原　嘉成

工事名	図面の名称	作成年月日
相楽中部消防組合消防本部（署）新庁舎建設工事	【消防本庁（署）棟】 衛生設備　1階平面詳細図（2）	2023/03

NEXJEC 株式会社ニュージェック	管理技術者名	設計者名	縮尺	図面番号
	小田　文武	安川　雅巳	A1:1/50 A3:1/100	M-130

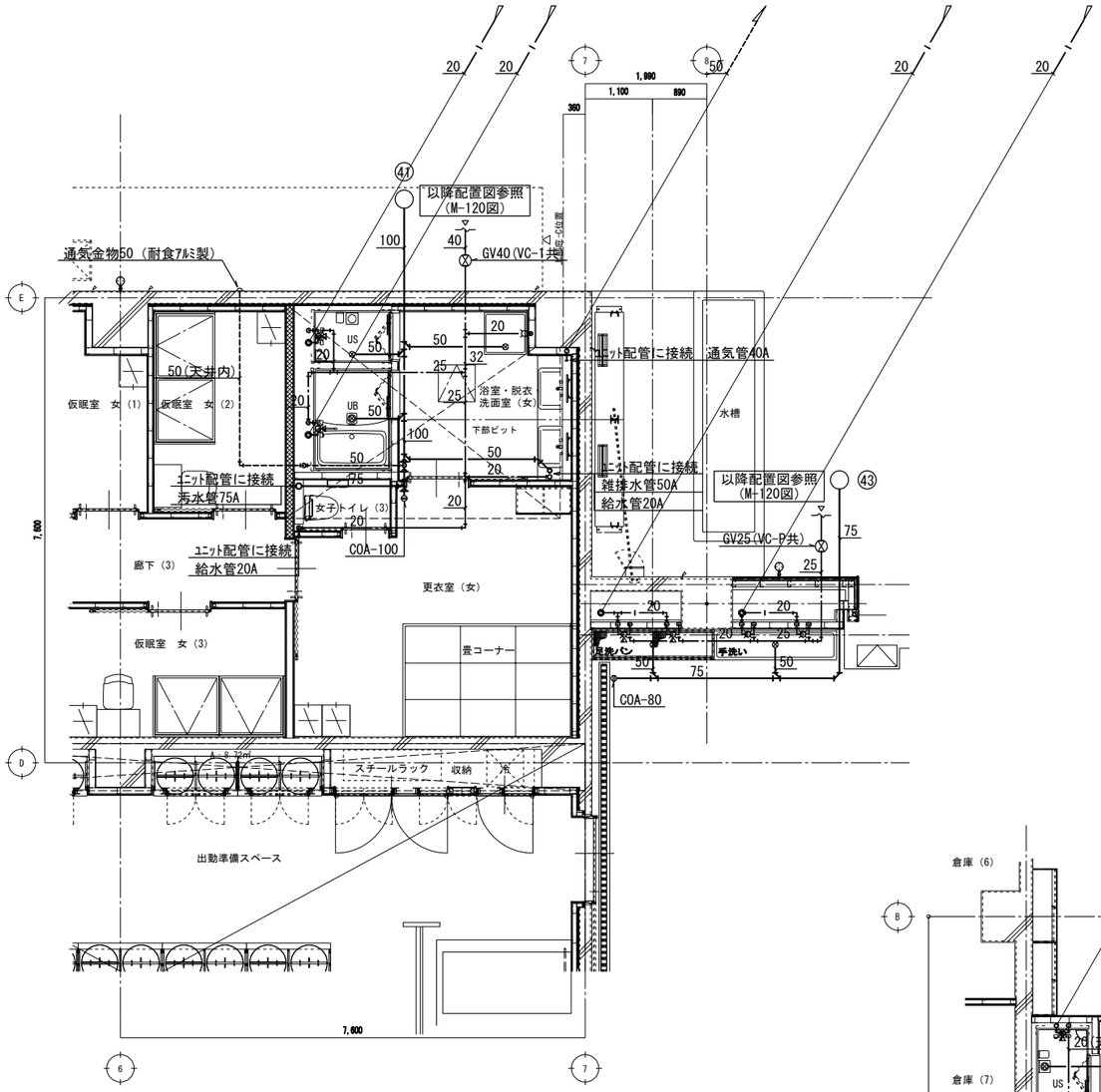

1階　更衣室（女）廻り平面詳細図　1/50

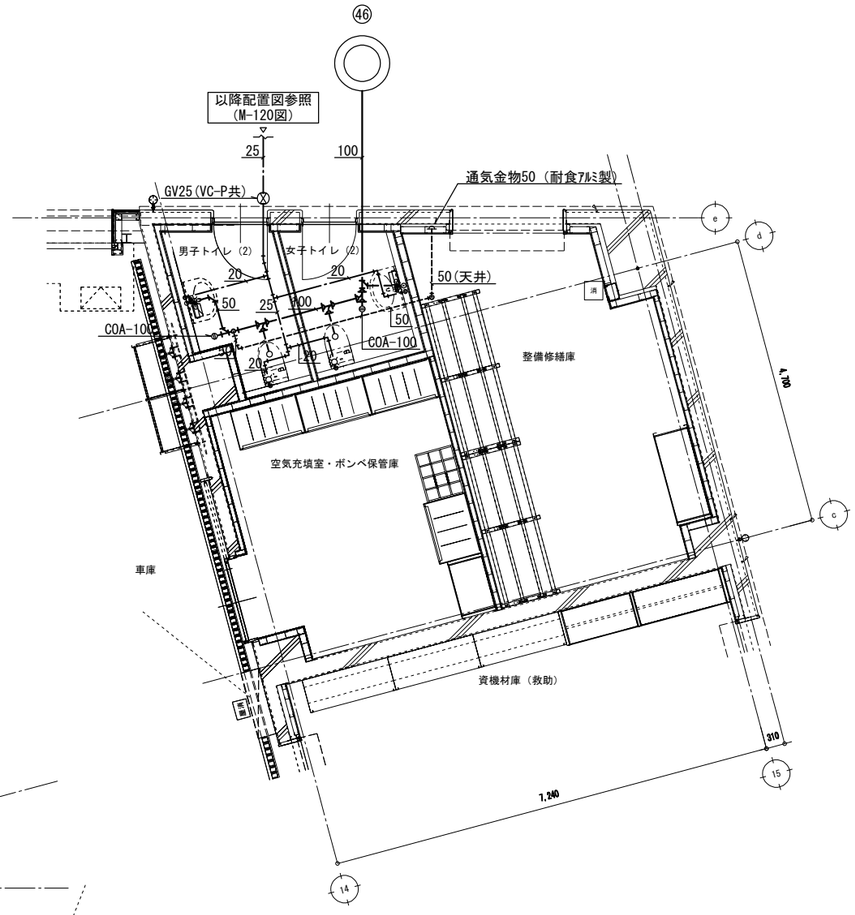

1階　ﾄｲﾚ（2）廻り平面詳細図　1/50

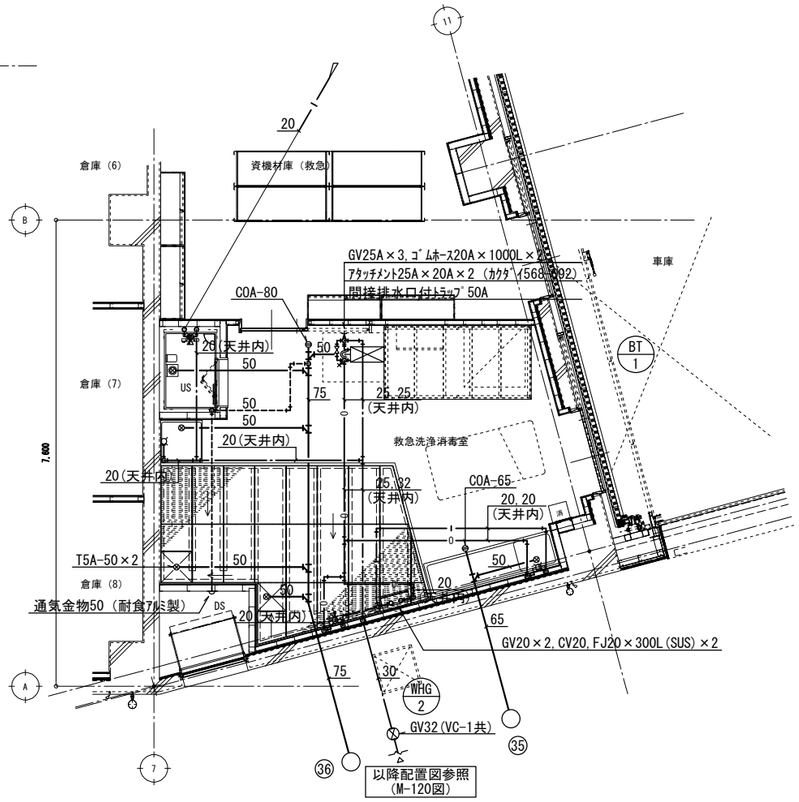

1階　救急消毒洗浄室平面詳細図　1/50

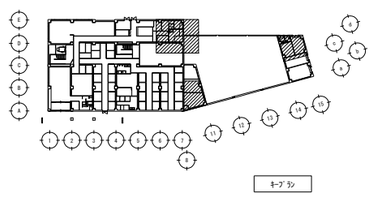

一級建築士　登録 第247426号　宮原　嘉成

工事名	図面の名称	作成年月日
相楽中部消防組合消防本部（署）新庁舎建設工事	【消防本庁（署）棟】 衛生設備　1階平面詳細図（3）	2023/03
株式会社ニュージェック　管理技術者名：小田　文武	設計者名：安川　雅巳　縮尺：A1:1/50 A3:1/100	図面番号：M-131

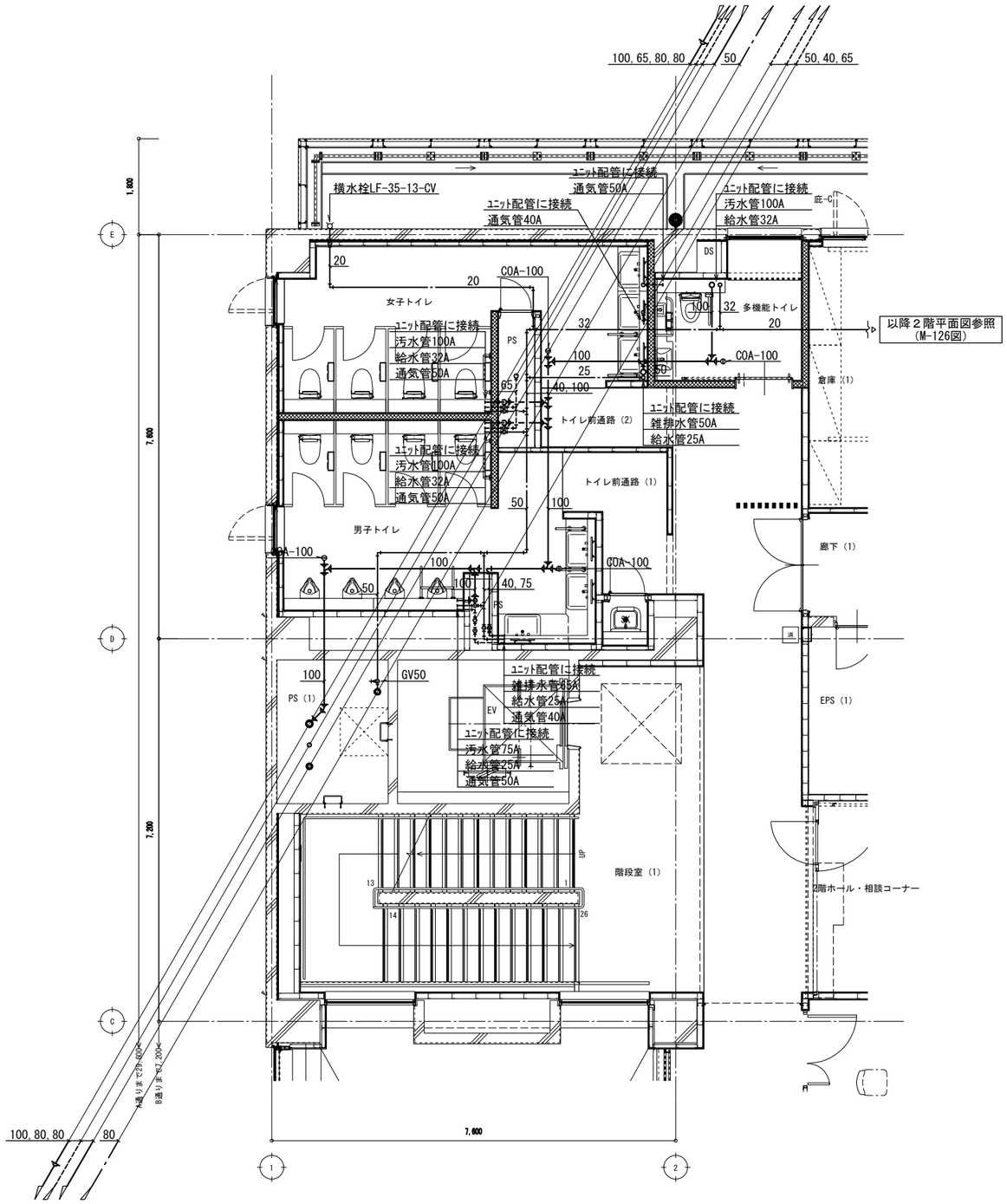

2階　トイレ廻り平面詳細図　　1/50

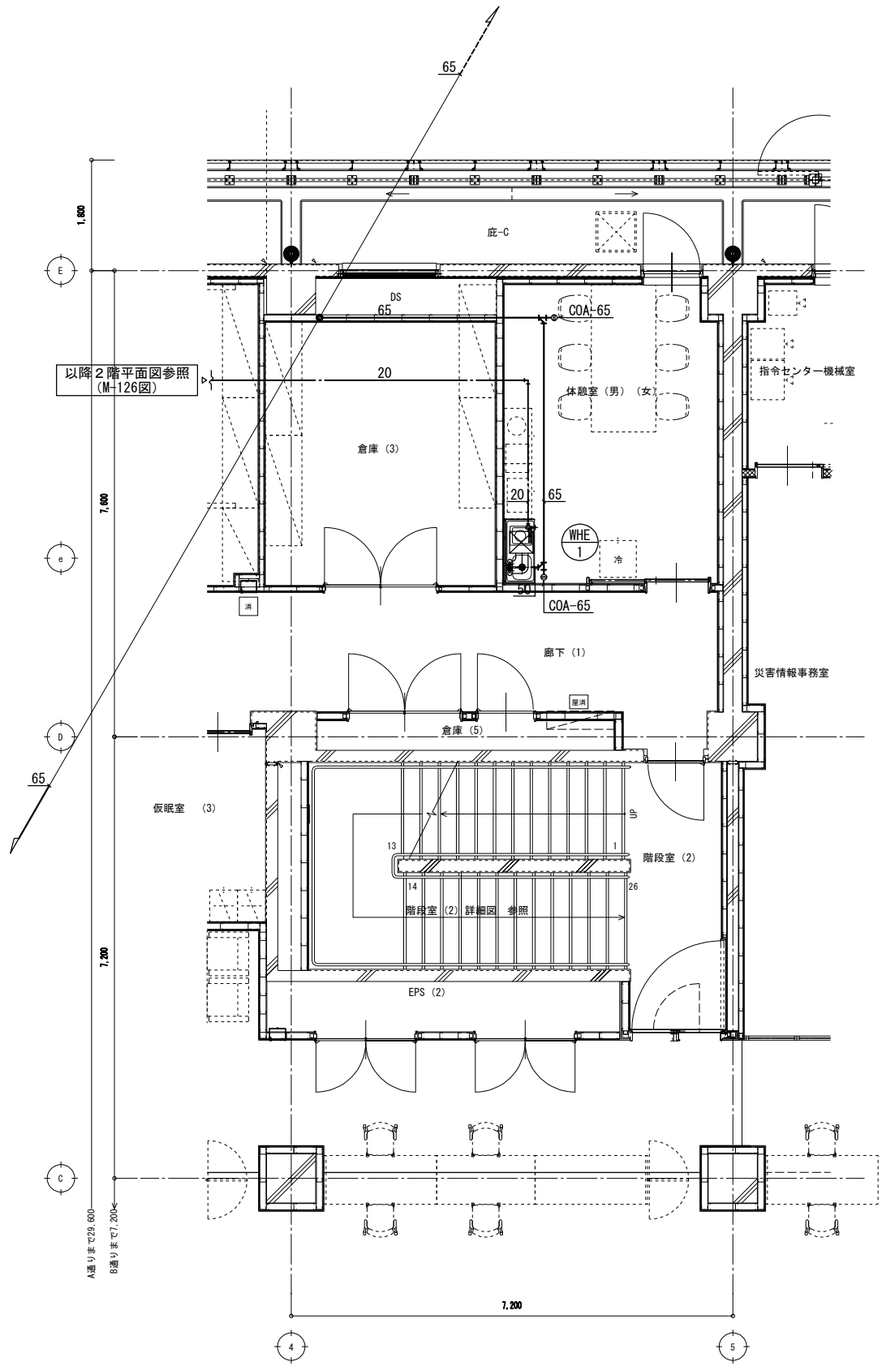

2階　休憩室廻り平面詳細図　　1/50

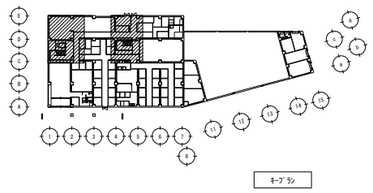

一級建築士　登録 第247426号　宮原　嘉成

工事名	図面の名称	作成年月日
相楽中部消防組合消防本部（署）新庁舎建設工事	【消防本庁（署）棟】 衛生設備　2階平面詳細図	2023/03

	管理技術者名	設計者名	縮尺	図面番号
NEXJEC 株式会社ニュージェック	小田　文武	安川　雅巳	A1:1/50 A3:1/100	M-132

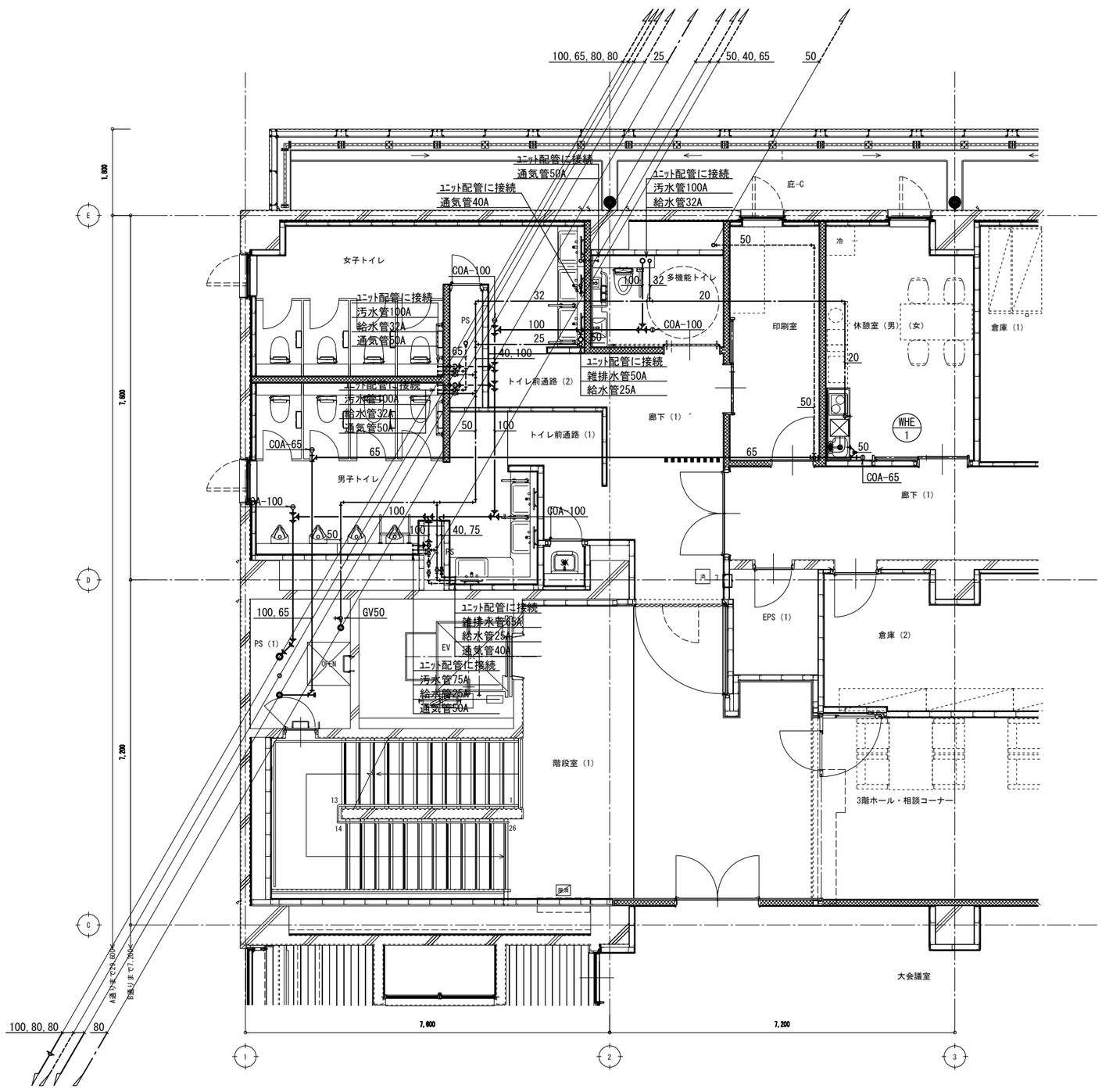

3階　トイレ廻り平面詳細図　　1/50

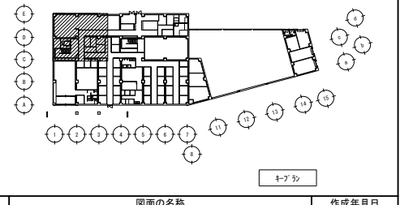

一級建築士　登録 第247426号　宮原　嘉成

工事名	図面の名称			作成年月日
相楽中部消防組合消防本部（署）新庁舎建設工事	【消防本庁（署）棟】 衛生設備　3階平面詳細図			2023/03
株式会社ニュージェック	管理技術者名	設計者名	縮尺	図面番号
	小田　文武	安川　雅巳	A1:1/50 A3:1/100	M-133

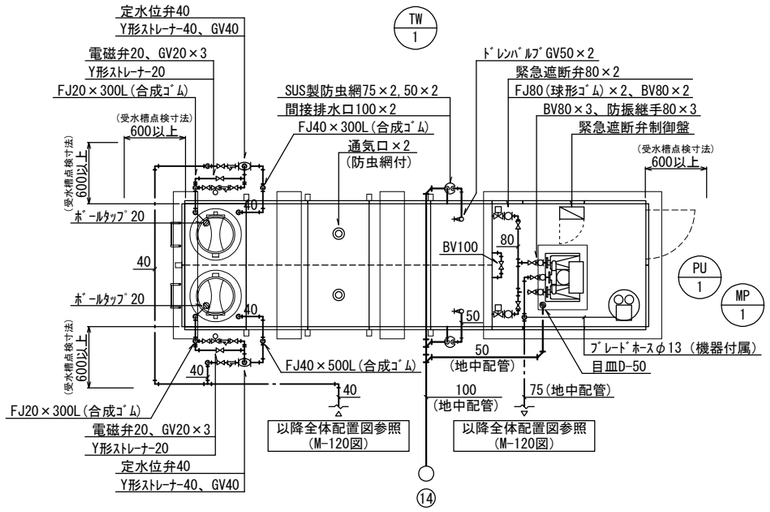

受水槽廻り　平面詳細図　1/50

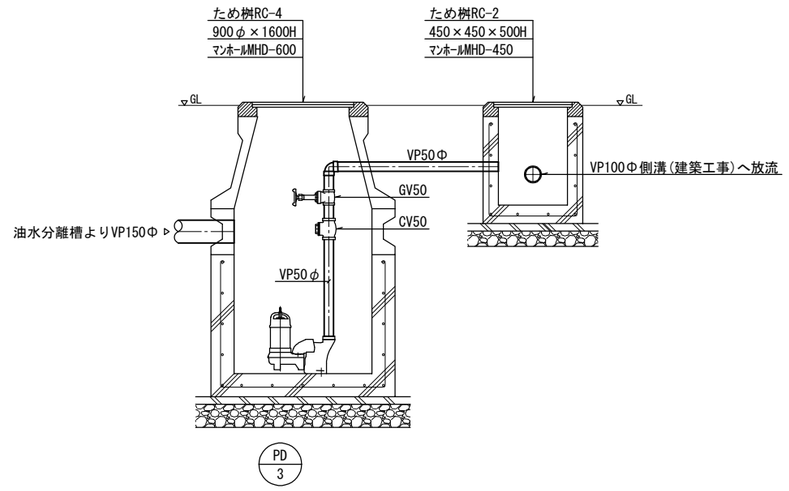

油水分離槽排水系統　ﾎﾟﾝﾌﾟｱｯﾌﾟ廻り断面図　1/20

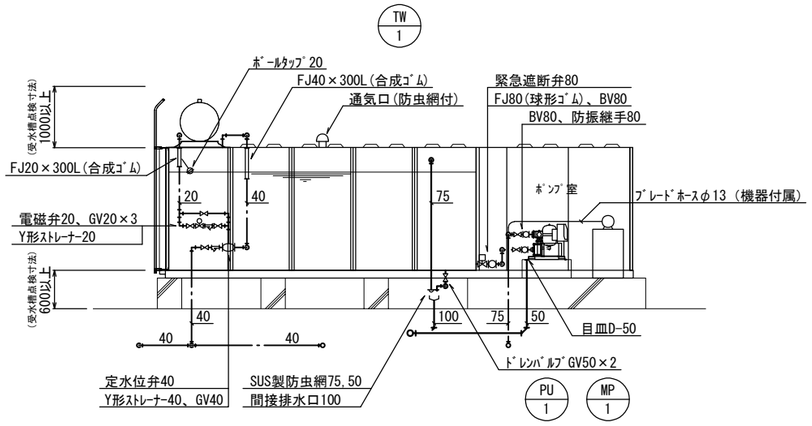

受水槽廻り　断面詳細図　1/50

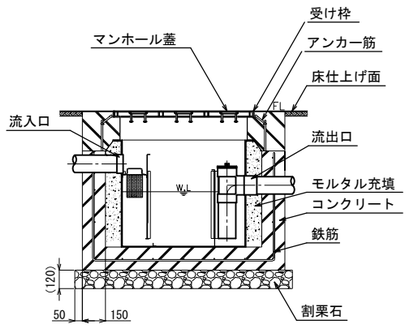

グリーストラップ据付断面図　1/20

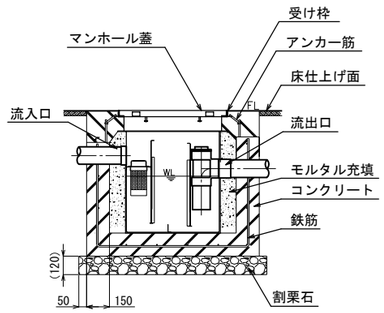

オイルトラップ据付断面図　1/20

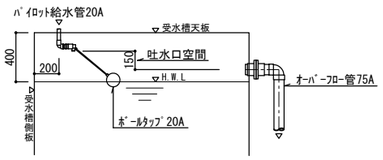

受水槽内給水管吐水口空間必要寸法

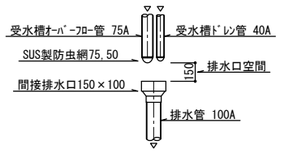

受水槽ｵｰﾊﾞｰﾌﾛｰ・ﾄﾞﾚﾝ管排水口空間必要寸法

一級建築士　登録 第247426号　宮原　嘉成

工事名	図面の名称	作成年月日
相楽中部消防組合消防本部（署）新庁舎建設工事	給排水衛生設備　屋外詳細図	2023/03

	管理技術者名	設計者名	縮尺	図面番号
NEXJEC 株式会社ニュージェック	小田　文武	安川　雅巳	A1:1/50 ・1/20 A3:1/100・1/40	M-134

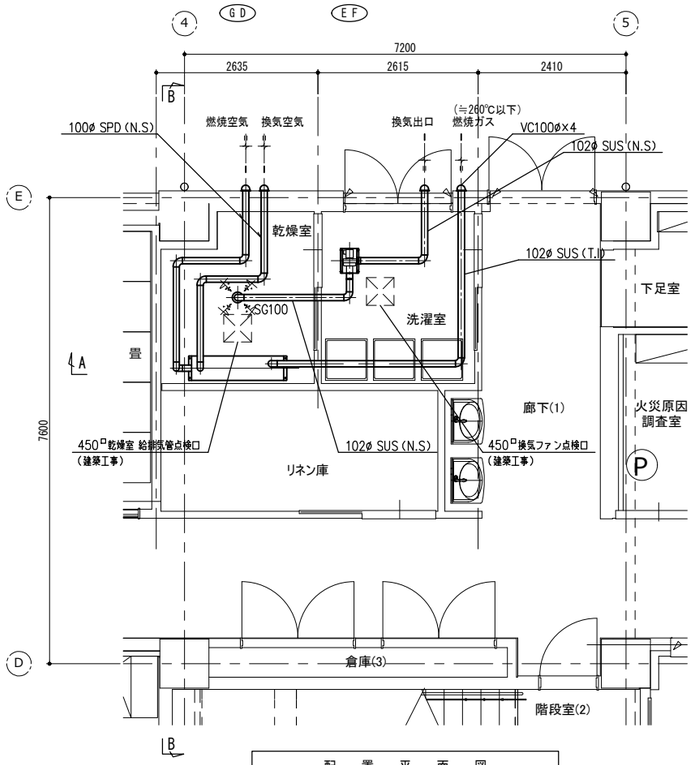

配　置　平　面　図

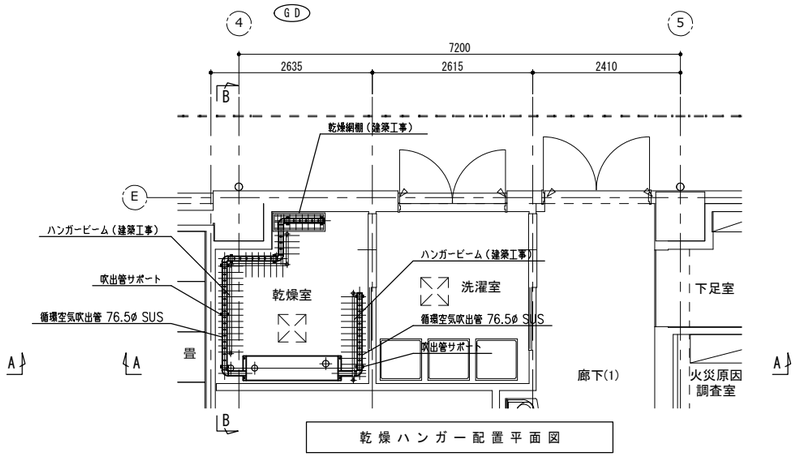

乾燥ハンガー配置平面図

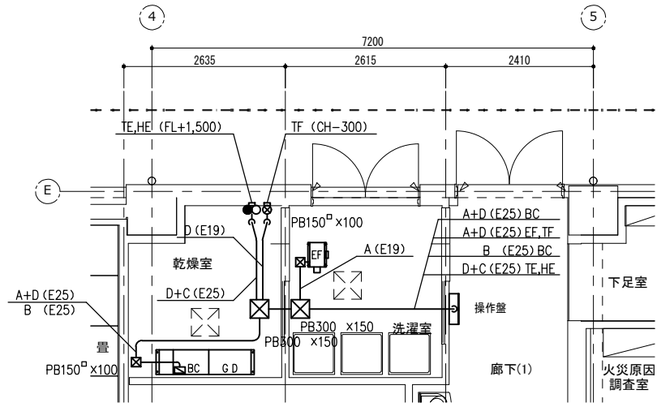

配管配線平面図

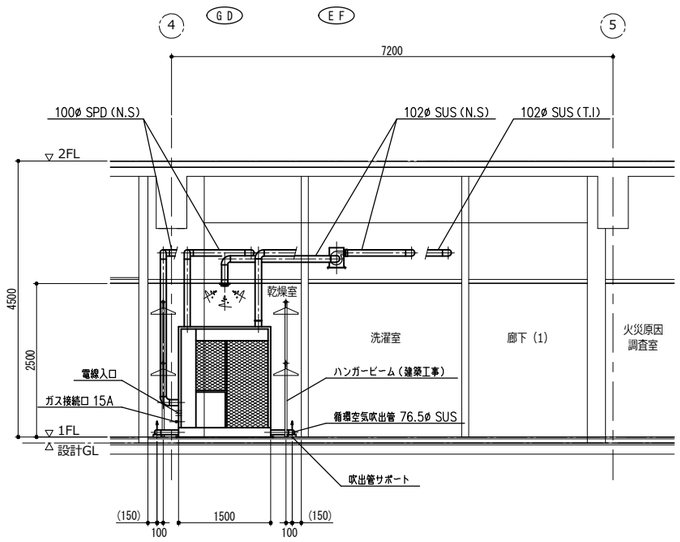

A － A 断 面 図

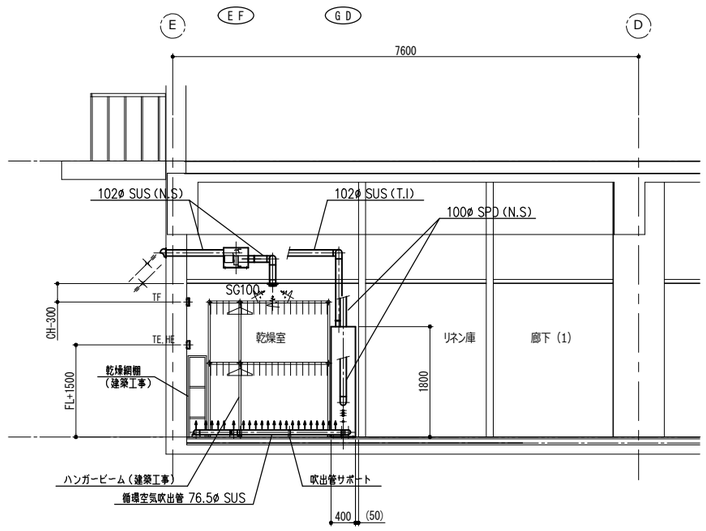

B － B 断 面 図

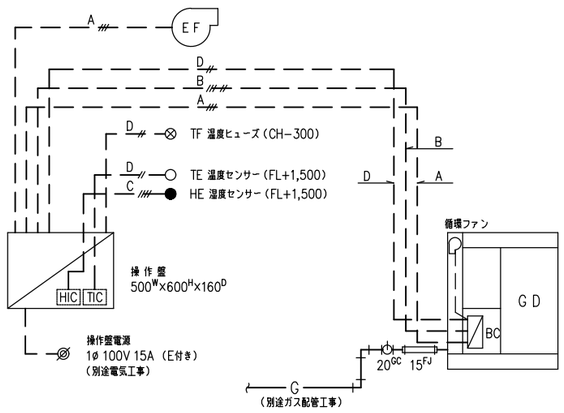

系　　統　　図

機　器　表

記号	名称	仕様	電気容量 相ø	電気容量 電圧V	電気容量 容量W	台数	備考
GD	ガス遠赤外線放射衣類乾燥機	型　式：据置型遠赤外線放射衣類乾燥機					
		入　力：Hi 9.30 kW (8,000 kcal/H)					
		Lo 6.51 kW (5,600 kcal/H)					
		燃　料：都市ガス 13A 0.73 m^3/H	1	100	85	1	
		燃焼制御：全自動 Hi-Lo-Off 3位置制御					
		循環ファン内蔵	1	100	135	1	
		外形寸法：$400^W \times 1,800^H \times 1,500^L$					
EF	換気ファン	型　式：天吊型排風機					
		要　目：100ø×147Pa×4.7m^3/min	1	100	175	1	
		外形寸法：$300^W \times 325^H \times 400^L$					

制　御　機　器

記号	名称	仕様	数量	備考
TF	温度ヒューズ	250VA 10A 72℃	1	保護ケース付き（操作盤付属品）
TE	温度センサー	LCA-TH-L100 0-150C サーミスタ 相当品	1	保護ケース付き（操作盤付属品）
HE	湿度センサー	ES2-HB 相当品	1	保護ケース付き（操作盤付属品）

配　線　記　号

A	EM-CE2.0□ － 3C
B	EM-CEE1.25□ － 5C
C	MVVS0.3□ － 3C　(HE付属線 9m付)
D	EM-CEE1.25□ － 2C

注）ハンガービーム、乾燥網棚及び天井点検口は、建築工事。

断　熱　保　温　記　号

T.I：　50t ロックウールカバー ＋ アルミガラスクロス粘着仕上げ＋針金
N.S：　25t グラスウールカバー ＋ アルミガラスクロス粘着仕上げ＋針金

部　材　記　号

VC：　丸型フード付き低圧損型ベンドキャップ　(SFX100ZS 相当品)
SG：　丸型吸気グリル　(P-13GLC 相当品)

一級建築士　登録 第247426号　宮原　嘉成

工事名	図面の名称	作成年月日
相楽中部消防組合消防本部（署）新庁舎建設工事	乾燥設備　機器表・詳細図	2023/03

NEOJEC 株式会社ニュージェック	管理技術者名	設計者名	縮尺	図面番号
	小田　文武	安川　雅巳	A1:1/50 A3:1/100	M-135

仕様表

部位	名称	仕様・品番		色柄	工事区分 ユニット工事	工事区分 ユニット外工事
天井	仕上材		CH=			○
	下地材					○
壁	仕上材					○
	下地材					○
巾木	仕上材		H=			○
	下地材					○
床	仕上材		便所仕上面＝			○
	汚垂石					○
	下地材					○
ブース	表面材		H=　、t=40			○
	笠木					○
	巾木		H=			○
その他	ソフトシール	スポンジパッキン	甲板まわり	グレー or 白	○	
	コーキング	ー成分形シリコンコーキング	カウンターまわり			○
	バック照明付鏡	MH-451NBJ	LED照明、W450×D75×H1000、男女洗面に設置		○	
	個別化粧鏡	KF-4510A	防錆鏡、W457×t5×H1000、多機能洗面に設置		○	
	手すり	大便器ユニット手すり（品番は器具表参照）		WA（ホワイト）	○	
		小便器ユニット手すり（品番は器具表参照）		WA（ホワイト）	○	
		洗面器ユニット手すり（品番は器具表参照）		WA（ホワイト）	○	
		多目的ユニット手すり（品番は器具表参照）		WA（ホワイト）	○	
	非常用押しボタン	NBR-7HWA-TO	ひも付き、アイホン製			○
	（材工共電気工事・参考品番）	NBR-7W-TO	ひも無し、アイホン製			○
配管ユニット ケーシング	フレーム	溶融亜鉛めっき鋼板・溶接部錆止塗装			○	
	ライニング甲板	アクリル系人造大理石		LIXIL標準色	○	
	ライニング甲板「多機能トイレユニット」	アクリル系人造大理石	t=10	403K（スノーホワイト）	○	
	洗面カウンター	アクリル系人造大理石	ボウル一体成型カウンター、奥行550mmタイプ、トップカウンター付	LIXIL標準色	○	
	洗面・手洗カウンター「多機能トイレユニット」	アクリル系人造大理石	t=10	403K（スノーホワイト）	○	
	ライニング前板	亀ビ鋼板（プラスターボード t=12.5裏打ち）	底目地 W=10	LIXIL標準色	○	
	洗面前板	亀ビ鋼板（ポリ合板下地） t=20	観音式、底目地 W=10	LIXIL標準色	○	
	洗面・手洗前板、側板「多機能トイレユニット」	亀ビ鋼板（プラスターボード t=9.5裏打ち）		LIXIL標準色	○	
	巾木	SUS304HL仕上 1.0t	H=60		○	
	衛生器具	（器具表参照）		LIXIL標準色	○	

配管	管種		管材・仕様	保温材	ユニット工事 ユニット間接続部材	ユニット工事 配管端末処理	設備工事 以降配管接続工事	設備工事 設備管材
	上水管		硬質塩化ビニルライニング鋼管（JWWA K116） SGP（VB）コア内蔵継手	あり	SUSフレキ（ユニオン）or ユニオン	ネジ加工止or継手止		
	給湯管（電気温水器用）		SUSフレキ管 13A ポリエチレンフォーム保温筒	あり	ー	ユニット内完結		
	汚水管	合流	硬質塩化ビニル管（JIS K6741）VP、耐火二層管FDP	なし	ゴムジョイント	継手止		
	雑排水管		硬質塩化ビニル管（JIS K6741）VP、耐火二層管FDP	なし				
	通気管		硬質塩化ビニル管（JIS K6741）VP	なし	ソケット or ゴムジョイント	切放し		
	保温筒露材		グラスウール保温筒 t=20。但し、器具及び付属金具・ユニオン・フランジ・フレキシブル管等は"保温筒露材巻なし"とする。					以降保温筒露工事

注）排水管サイズ65以上が防火区画を貫通する場合、貫通部より1mを耐火二層管（FDP）とする。
尚、排水管（管サイズ65以上）のゴムジョイントが1m以内にある場合には、ロックウール巻とする。

設備側水圧範囲　最低水圧（流動時）0.10MPa（1.0kgf/cm²）
最高水圧（止水時）0.40MPa（4.0kgf/cm²）

電気器具名称	品番	仕様	工事区分 ユニット工事	工事区分 電気工事
シャワートイレ ＊1、2（洗浄ユニット）	CW-PA11M/FLQE-NEK	AC100V 350W コンセント式 コード長1.0m 接地線及び2Pプラグ AC100V 18W コンセント式 コード長1.5m 2Pプラグ	通線用前板開口及びユニット内電源接続	コンセント取付及び一次側電源接続まで電気工事（対応コンセント参考品番：WN11329） 2口 ＊シャワートイレと洗浄ユニット兼用
タッチスイッチ、大型リモコン		発電式	器具取付のみ	
隠ぺい形自動FV	OKC-T780N-TU1 OKC-T680-TU4	DC6V	ターミナルブロック設置及び ユニット内ジョイントケーブル接続	プラグコネクター一次電源投入及び ターミナルブロックへ接続まで電気工事
タッチスイッチ	OKC-41B-TU1	AC100V 5W		
シャワートイレ ＊1（リモコン含む）	CW-PC12Q1 -NECK-UR2-TU	AC100V 1300W コンセント式 コード長1.2m 接地線及び2Pプラグ	通線用前板開口のみ	コンセント取付及び一次側電源接続まで電気工事（対応コンセント参考品番：WN1131）
タンクレストイレ機能部 ＊1	DV-K213PCML DV-K213PCFL	AC100V 350W コンセント式 コード長1.0m 接地線及び2Pプラグ	器具取付のみ	コンセント取付及び一次側電源接続まで電気工事（対応コンセント参考品番：WN1131）
壁リモコン		発電式		
センサー一体型小便器	U-A12A-TU	AC100V 8W	ターミナルブロック設置及び ユニット内ジョイントケーブル接続	プラグコネクター一次電源投入及び ターミナルブロックへ接続まで電気工事
自動水栓（ジェルフ付カウンター用）	AM-220CV1-TU	AC100V 1.3W コンセント式 コード長1.2m 2Pプラグ	器具取付のみ	コンセント取付及び一次側電源接続まで電気工事（対応コンセント参考品番：WN11329） 2口 ＊自動水栓と電気温水器兼用
電気温水器（ジェルフ付カウンター用）	EHPN-CA3S4-TU3	AC100V 700W コンセント式 コード長0.7m 接地極付2Pプラグ	器具取付のみ	
自動水栓一体型電気温水器（洗面器側）	EHMN-CA3SC1 -230C-TU1	AC100V 本体：700W/水栓：1.3W コンセント式 コード長0.7m 接地極付2Pプラグ	器具取付のみ	コンセント取付及び一次側電源接続まで電気工事（対応コンセント参考品番：WN1101）
電気温水器（オストメイト側）	EHPN-CA3S4-TU2	AC100V 700W コンセント式 コード長0.7m 接地極付2Pプラグ	器具取付のみ	
自動水栓 （手洗器側）	AM-230CV1-TU2	AC100V 1.3W コンセント式 コード長1.2m 2Pプラグ	器具取付のみ	コンセント取付及び一次側電源接続まで電気工事（対応コンセント参考品番：WN1001010）
自動水石けん供給栓	KS-931MTP-TU2	AC100V 9W コンセント式 コード長1.0m 接地線及び2Pプラグ	器具取付のみ	コンセント取付及び一次側電源接続まで電気工事（対応コンセント参考品番：WN1131）
	KS-932MTP-TU2	AC100V 18W コンセント式 コード長1.0m 接地線及び2Pプラグ		
	KS-933MTP-TU2	AC100V 27W コンセント式 コード長1.0m 接地線及び2Pプラグ		
バック照明付鏡	MH-451NBJ	AC100V 10.5W 電源直結式（端子台接続）・2芯	器具取付のみ	器具内端子台への一次側電源接続まで電気工事
非常用押しボタン（参考品番・アイホン社製）	NBR-7HWA-TO NBR-7W-TO		非常用押しボタン用前板開口のみ	親機設置・非常用押しボタン取付及び 一次側電源接続まで電気工事 接続可能親機CBN、CN、NBM

＊1：この符号付器具に対応するコンセントはアースターミナル付接地極付コンセントとする。
＊2：CW-PA11・PB11シリーズの電源には、漏電遮断器が必要。漏電遮断器（高速・高感度型（感度電流15mA以下、動作時間0.1秒以内））を設置すること。

器具表 【消防本庁（署）棟】

器具名称		品番	摘要
〈洋風大便器ユニット〉			器具脱臭なし、シャワートイレ実装（脱臭付）
壁掛式洋風便器		C-P111P	ネオボルテックス式、6L洗浄、ISO抗菌規格準拠 あふれ縁高さ 390mm
タンク		DQ-PB150P-TU	クイックタンク式壁掛便器用
シャワートイレ（リモコン含む）	男性用	CW-PA11MLQE-NEK	フタあり、強化ボルト対応
	女性用	CW-PA11FLQE-NEK	タッチスイッチ、大型リモコン（発電式）
当たり止め		75-2608	必要数 1個/シャワートイレ
CW用化粧キャップ		GB-1926	シャワートイレ実装用、色：白
紙巻器		CF-63HST	棚付ワンタッチ式2連紙巻器（高耐荷重タイプ）、ステンレス製
手すり		KF-920AE70D12J	L型、樹脂被覆タイプ、 1-3F多機能併設の男子・女子トイレに各1ヶ所設置
〈小便器ユニット〉			脱臭なし
センサー一体型小便器		U-A12A-TU	AC100V、0.8~2L洗浄、ISO抗菌規格準拠
手すり		KF-701AEJ	樹脂被覆タイプ、 1-3F多機能併設の男子トイレに各1ヶ所設置
〈洗面器ユニット〉			
ジェルフ付カウンター（ボウル一体タイプ）		L-S56SW1	奥行550mm、けこみなし 自動水栓、オートソープ、電気温水器あり
自動水栓		AM-220CV1-TU	壁付、単水栓、AC100V、ポップアップなし
電気温水器		EHPN-CA3S4-TU3	3L、適温出湯タイプ、AC100V、先止め式 ちょうひ有、ゴムホース無、L型接手有、満水時重量：約7.5kg
自動水石けん供給栓		KS-931MTP-TU2	ムース状（4L）、タンク補給、コンセント式、1連用
		KS-932MTP-TU2	ムース状（4L）、タンク補給、コンセント式、2連用
		KS-933MTP-TU2	ムース状（4L）、タンク補給、コンセント式、3連用
排水金具		LF-21SA-TU1	Sトラップ、目皿タイプ、φ32
		LF-21PA-TU1	Pトラップ、目皿タイプ、φ32
脚張水排出装置		EFH-6-HA-TU	φ32排水管用、ゴムホース L=500、SHASE対応
止水栓		LF-3FK	
自動水栓接続継手		EFH-CB3	
手すり		BB-DC3J-TU2	樹脂被覆タイプ、 1-3F多機能併設の男子・女子トイレに各1ヶ所設置
〈掃除流しユニット〉			
掃除用流し		S-202A	バック付掃除流し、ISO抗菌規格準拠
水栓金具		LF-7E-19	送り座付横水栓、19mm
排水金具		SF-20PA-TU	Pトラップ、白色塗装、VP65用
給水ホース		SF-202	
〈多機能洋風大便器ユニット〉		【HLタイプ】	器具脱臭なし、シャワートイレ実装（脱臭付）
壁掛式洋風便器		C-P18PA	ネオボルテックス式、5L洗浄、サイドカバー付 ISO抗菌規格準拠、あふれ縁高さ 390mm
隠ぺい形自動FV		OKC-T780N-TU1	コントローラ付
タッチスイッチ		OKC-41B-TU1	
シャワートイレ（リモコン含む）		CW-PC12Q1 -NECK-UR2-TU	フタなし、強化ボルト対応、温風乾燥付 フルオート便器洗浄付
CW用化粧キャップ		GB-1926	シャワートイレ実装用、色：白
紙巻器		CF-AA23PW-TU	ワンタッチ式2連紙巻器、ワンハンドカット機能付、樹脂製 パールシルバー
手すり	L仕様	KF-922BEL70J-TU	L型、樹脂被覆タイプ
	R仕様	KF-922BER70J-TU	
		KF-472EH60J-TU	はね上げ式、樹脂被覆タイプ、ロック付
背もたれ		KFC-270T2F-TU	白
〈多機能フラットカウンター一ユニット〉		【HLタイプ】	
カウンター一体型洗面器		L-3299-SEN	アクリル系人造大理石
カウンター一体型手洗器		L-3299-TEA	アクリル系人造大理石
排水金具		LF-30PAL	Pトラップ、φ25
排水口カバー		A-6223	φ25用
自動水栓一体型電気温水器（洗面器側）		EHMN-CA3SC1 -230C-TU1	3L、適温出湯タイプ、AC100V、元止め式 満水時重量：約8kg
脚張水排出装置		EFH-6	φ25排水管用、ゴムホース L=1000
止水栓		LF-3FK	
水石けん供給栓（洗面器側）		KF-24JL-TU	液状（350mL）
自動水栓（手洗器側）		AM-230CV1-TU2	単水栓、AC100V
ダストボックスセット	L仕様	A-9886-L	容量7.6L、ライニング固定式、SUS304HL仕上
	R仕様	A-9886-R	
〈多機能オストメイト対応流しユニット〉		【HLタイプ】	
オストメイト対応流し		S-210	コンパクト壁掛け汚物流し、6L洗浄、ISO抗菌規格準拠
隠ぺい形自動FV		OKC-T680-TU4	
タッチスイッチ		OKC-41B-TU1	
オストメイト水栓		LF-E365S-TU3	ホース付ストーマ装具洗浄用水栓
水石けん供給栓		KF-24JL-TU	液状（350mL）
紙巻器		CF-AA23P	ワンタッチ式紙巻器、ワンハンドカット機能付、樹脂製
電気温水器		EHPN-CA3S4-TU2	3L、適温出湯タイプ、AC100V、先止め式 ちょうひ無、ゴムホース付、L型接手有、満水時重量：約7.5kg
脚張水排出装置		EFH-6-CP-HA-TU	φ32排水管用、SHASE対応
止水栓		LF-3FK	
親付メンテナンスボックスセット	L仕様	A-11163-L	鍵付、本体：ウレタン化粧板、鏡下地：ポリ化粧合板
	R仕様	A-11163-R	鏡サイズ：W428×H969、R仕様

特記事項

〈建築〉
1. ユニット内配管が、建築壁・床を貫通する場合、貫通穴開け・埋め戻し・その補修は
材工共別途工事にてお願いします。
2. 甲板・カウンター・巾木廻りのコーキングは、材工共別途工事にてお願いします。
3. 壁掛式洋風便器（C-P12・P18・C-P111系）ユニットの壁補強は別途工事にてお願いします。
4. 壁掛式洋風便器（C-P12・P18・C-P111系）ユニットは床アンカー固定のため床のコンクリート強度は
圧縮強度2.06×10⁴N/cm²以上必要です。
なお、鉄筋コンクリートかぶり厚は50mm以上必要です。
5. 建築壁・ブースに取付く手すり・アクセサリー類の開口及び補強は別途工事にてお願いします。
6. 床スラブ面及び床仕上げ面の精度（平滑度）を確保してください。
床面参設計値より－10mm～＋10mm が許容範囲です。
床置き大便器の場合はマイナス側の公差で－5mm～0mmとしてください。
7. 仕上材が納物の場合、分割部での納合わせはできません。
8. 甲板を調板にする場合はへこみ、キズが発生する場合があります。
9. 空間上の制約がある場合を除き、大便器の器具芯から手すりまで350mm以上を推奨します。

〈設備〉
1. ユニット配管と設備配管の接続は材工共別途工事とし、接続位置はユニット内にてお願いします。
2. 超節水仕様（6リットル以下）洋風大便器に接続する排水経路の曲がり部は大曲り役物をご使用ください。
3. 脱臭用ファンは材工共別途工事にてお願いします。
4. 脱臭用ダンパー（VD）は系統別総風量調整のみとし、材工共別途工事にてお願いします。
各機器毎の個別調整は行えませんのでご注意ください。
吸込み風量と圧力損失を下表に示します。

小便器巾木脱臭

連立数 （連）	1	2	3	4	5
吸込み風量 （m³/分）	0.5	1.0	1.5	2.0	2.5
圧力損失 （Pa）	29.0	38.0	49.2	57.6	65.4

＊上記圧力損失は吸込み風量を1器具あたり0.5m³/分とした場合の静圧値です。
＊上記はLIXILによる実験結果であり、現場状況によっては多少変わる可能性があります。
5. ユニット配管端部ジョイント部材より300mm以内に配管支持（設備側・設備工事）を
必ずとってください。
6. ユニット配管と設備配管との接続にステンレスフレキを使用する場合は偏芯許可寸法を以下の
範囲内とします。
全長300mmのステンレスフレキの許容偏芯寸法＝50A:6mm，40A:10mm，32A:15mm
25A:19mm，20A:23mm，15A:26mm
全長250mmのステンレスフレキの許容偏芯寸法＝50A: 3mm，40A: 5mm，32A:7mm
25A:10mm，20A:13mm，15A:16mm
7. 電気温水器の給湯は、飲用としてお勧めできません。
8. 吐水口回転式混合水栓：LF-X340SRをうがい用に使用する場合は、水側でご使用ください。
9. リモコンはできる限り、リモコン受光部側の壁に設置してください。
反対側の壁に取付ける場合、受信しない場合があります。

〈電気〉
1. 漏電遮断器（電気工事）は、高速・高感度型（感度電流15mA以下、動作時間0.1秒内）を設置してください。
2. LIXIL製品の電源プラグは、接地極付タイプとアース線タイプがあります。アース線タイプのコンセント
は、どちらのタイプも接続できる「アースターミナル付接地極付コンセント」をご使用ください。
3. 洗浄スイッチ・センサー等を壁（ブース）側に設置する場合には、各操作器具から
ユニットまで壁（ブース）内に配電管φ30（電気工事）を設置願います。

〈その他〉
1. 特記なき場合の部材仕様と納まりは当社標準仕様とさせていただきます。
2. 御承諾後納材まで製作納期として45日間必要です。
（工場検査、モックアップなどの製作日数は含まれません）
3. 本設計図面は「LIXILシステムトイレ製作・施工用図面」です。条例・法令への対応は、
設計者様・建設会社様のご判断・ご指示のもとの対応とさせていただいております。
4. システムトイレは乾式施工商品です。防水仕様ではありませんので、
水洗いなど直接水をかけないでください。
5. 製品・施工の誤差により図面上の表示寸法と異なる場合があります。
衛生陶器の寸法は日本工業規格（JIS）では寸法許容差を次の通り規定しています。

寸法	許容差
40mm未満	±2mm
40mm以上	±5%

一級建築士　登録 第247426号　宮原　嘉成

工事名	図面の名称	作成年月日
相楽中部消防組合消防本部（署）新庁舎建設工事	ユニットトイレ仕様書	2023/03

株式会社ニュージェック	管理技術者名	設計者名	縮尺	図面番号
	小田　文武	安川　雅巳	ー	M-136

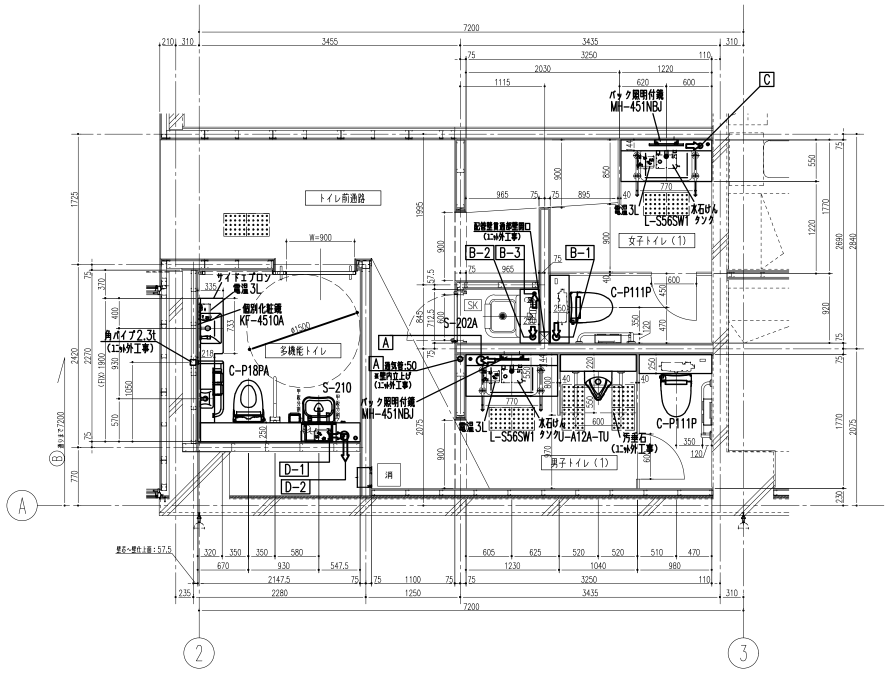

1F 男子・女子・多機能トイレ 平面図　S=1/50

A

管種	管材	管径	H	D	末端処理	方向
通気管	VP	50	550	60	切放し	壁内
上水管	SGP (VB)	25A	455	60	チーズ止	床
排水管	VP・FDP	100	160	80	チーズ止	床

B-1

管種	管材	管径	H	D	末端処理	方向
排水管	VP・FDP	75	185	80	ロングチーズ止	床

B-2

管種	管材	管径	H	D	末端処理	方向
排水管	VP・FDP	65	230	80	チーズ止	床

B-3

管種	管材	管径	H	D	末端処理	方向
上水管	SGP (VB)	25A	455	60	ソケット止	床

C

管種	管材	管径	H	D	末端処理	方向
上水管	SGP (VB)	20A	455	60	チーズ止	床
排水管	VP	50	210	80	チーズ止	床

D-1

管種	管材	管径	H	D	末端処理	方向
上水管	SGP (VB)	32A	455	50	チーズ止	床
排水管	VP・FDP	100	170	80	ロングチーズ止	床

D-2

管種	管材	管径	H	D	末端処理	方向
通気管	VP	50	590	60	切放し	後

配管取合凡例

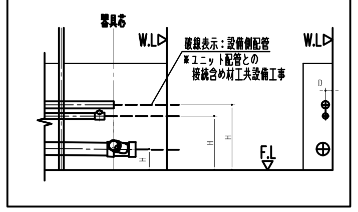

配管抜き方向
配管横抜き
配管床抜き

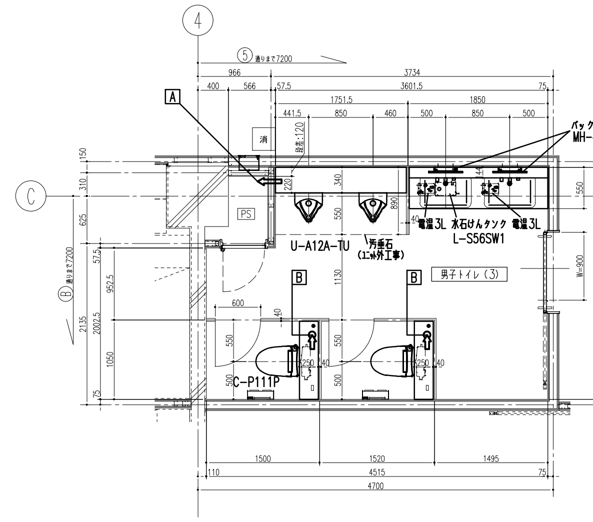

1F 男子トイレ(3) 平面図　S=1/50

A

管種	管材	管径	H	D	末端処理	方向
通気管	VP	40	550	180	切放し	横
上水管	SGP (VB)	25A	455	180	チーズ止	横
排水管	VP・FDP	65	155	200	チーズ止	横

B

管種	管材	管径	H	D	末端処理	方向
上水管	SGP (VB)	20A	455	60	ネジ加工止	床
排水管	VP・FDP	75	185	80	ロングチーズ止	床

配管取合凡例

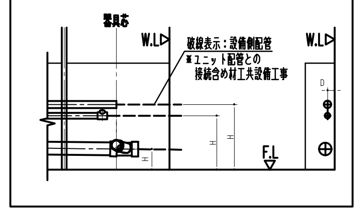

配管抜き方向
配管横抜き
配管床抜き

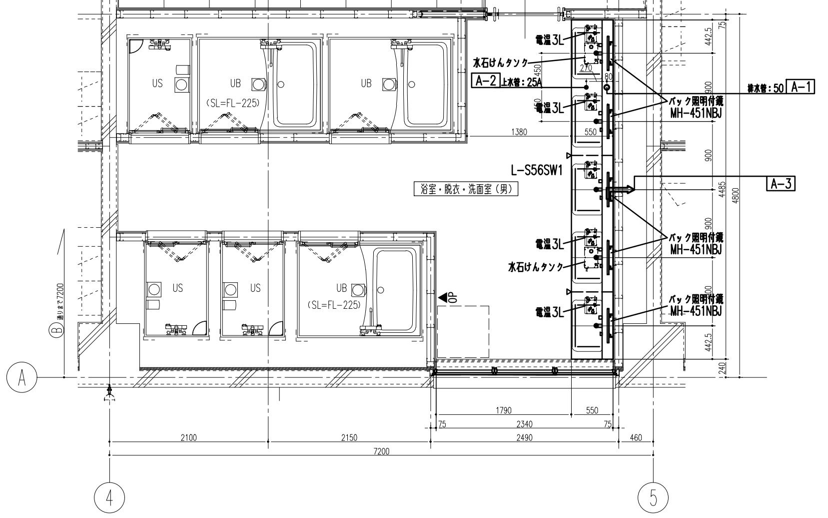

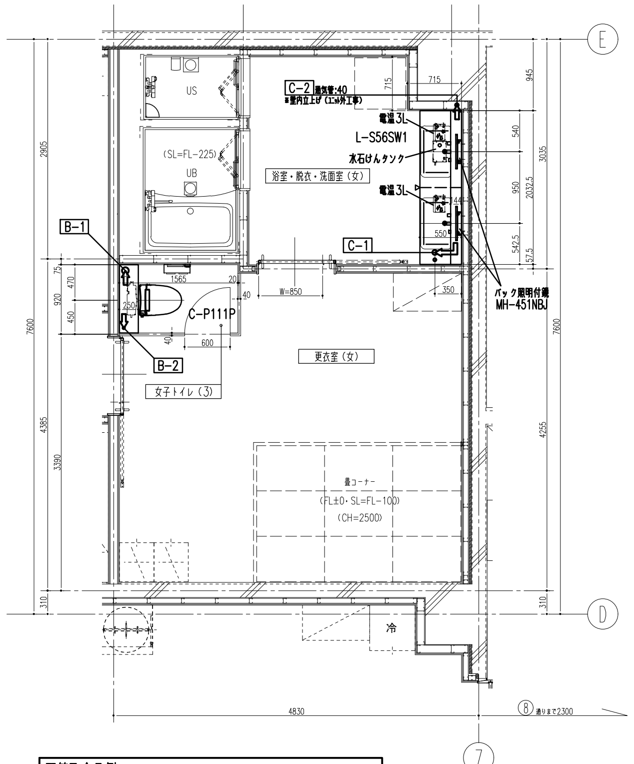

A-1

管種	管材	管径	H	D	末端処理	方向
排水管	VP	50	140	80	チーズ止	床

A-2

管種	管材	管径	H	D	末端処理	方向
上水管	SGP (VB)	25A	455	—	チーズ止	床

A-3

管種	管材	管径	H	D	末端処理	方向
通気管	VP	40	550	60	切放し	後

B-1

管種	管材	管径	H	D	末端処理	方向
排水管	VP・FDP	75	185	80	ロングチーズ止	床

B-2

管種	管材	管径	H	D	末端処理	方向
上水管	SGP (VB)	20A	455	60	ネジ加工止	床

C-1

管種	管材	管径	H	D	末端処理	方向
上水管	SGP (VB)	20A	455	60	チーズ止	床
排水管	VP	50	190	80	チーズ止	床

C-2

管種	管材	管径	H	D	末端処理	方向
通気管	VP	40	550	60	切放し	壁内

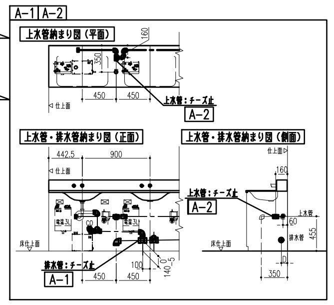

配管取合凡例

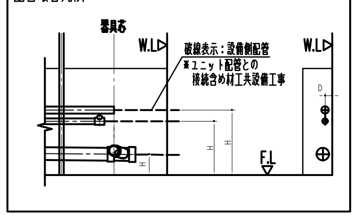

1F 男女 浴室・脱衣・洗面室 平面図
1F 女子トイレ(3) 平面図　S=1/50

配管抜き方向
配管横抜き
配管床抜き

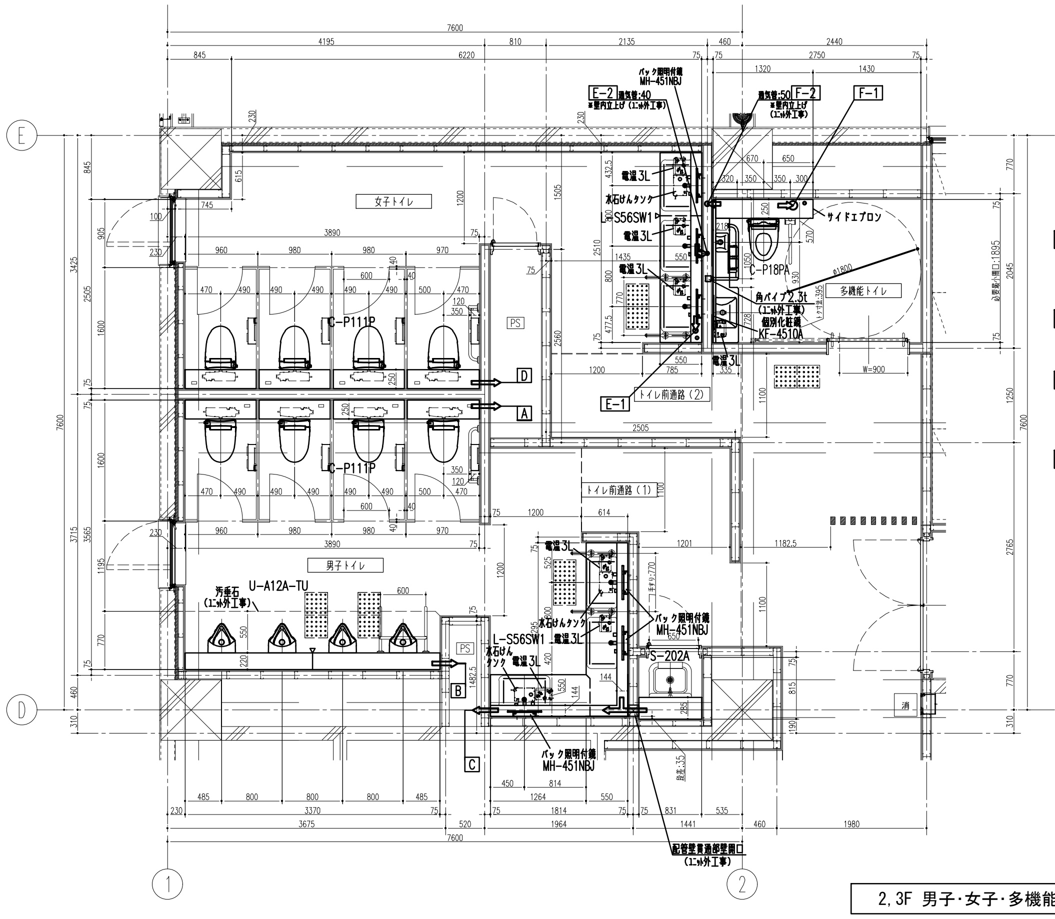

2,3F 男子・女子・多機能トイレ 平面図　S=1/50

A D

管種	管材	管径	H	D	末端処理	方向
通気管	VP	50	550	60	切放し	横
上水管	SGP (VB)	32A	455	60	ネジ加工止	横
排水管	VP・FDP	100	155	80	ロングチーズ止	横

B

管種	管材	管径	H	D	末端処理	方向
通気管	VP	50	550	60	切放し	横
上水管	SGP (VB)	25A	455	60	チーズ止	横
排水管	VP・FDP	75	165	80	チーズ止	横

C

管種	管材	管径	H	D	末端処理	方向
通気管	VP	40	550	60	切放し	横
上水管	SGP (VB)	25A	455	60	チーズ止	横
排水管	VP・FDP	65	145	80	チーズ止	横

E-1

管種	管材	管径	H	D	末端処理	方向
上水管	SGP (VB)	25A	455	60	チーズ止	床
排水管	VP	50	170	80	チーズ止	床

E-2

管種	管材	管径	H	D	末端処理	方向
通気管	VP	40	550	60	切放し	壁内

F-1

管種	管材	管径	H	D	末端処理	方向
上水管	SGP (VB)	32A	455	50	チーズ止	床
排水管	VP・FDP	100	170	80	45°Yチーズ止	床

F-2

管種	管材	管径	H	D	末端処理	方向
通気管	VP	50	590	60	チーズ止	壁内

配管取合凡例

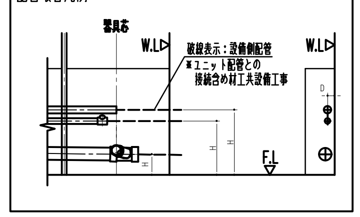

配管抜き方向
配管横抜き
配管床抜き

一級建築士　登録 第247426号　宮原　嘉成

工事名		図面の名称		作成年月日
相楽中部消防組合消防本部（署）新庁舎建設工事		ユニットトイレ平面詳細図		2023/03
NEWJEC 株式会社ニュージェック	管理技術者名	設計者名	縮尺	図面番号
	小田　文武	安川　雅巳	A1:1/50 A3:1/100	M-137

男女トイレ　洋風大便器ユニット　C-P111P

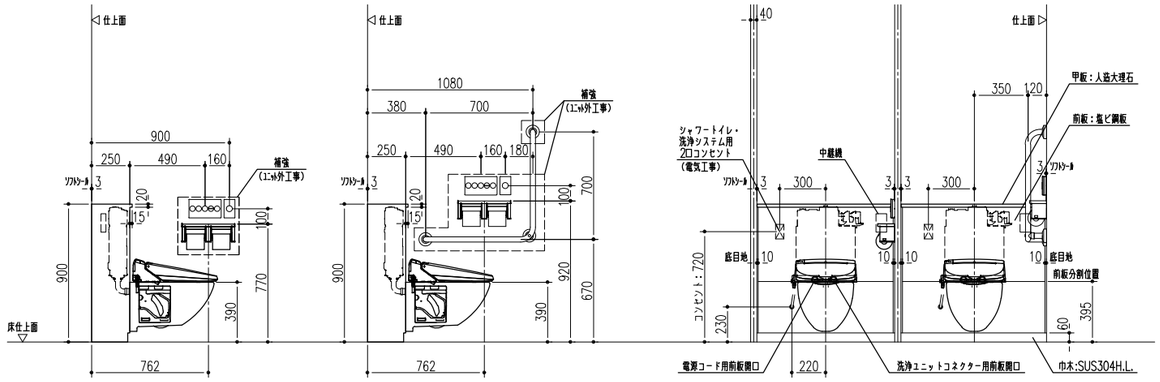

男女トイレ　洗面器ユニット　L-S56SW1

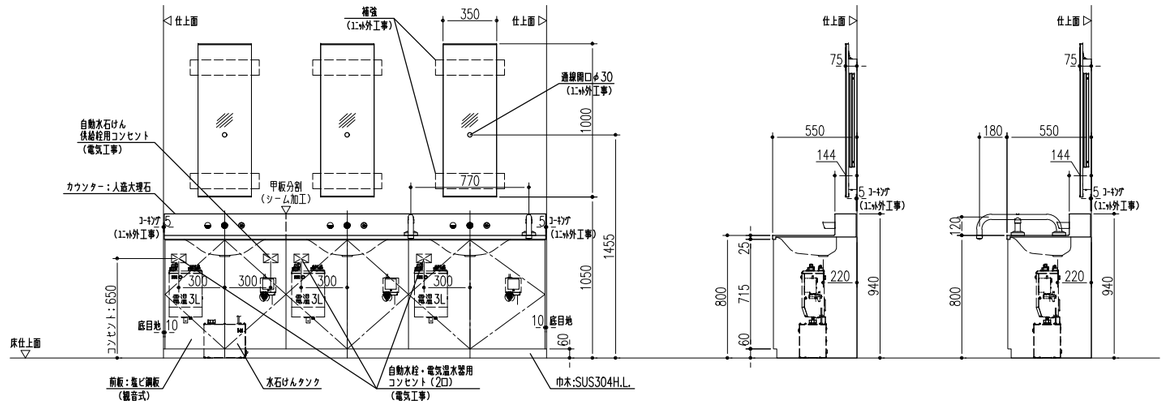

男子トイレ　小便器ユニット　U-A12A-TU

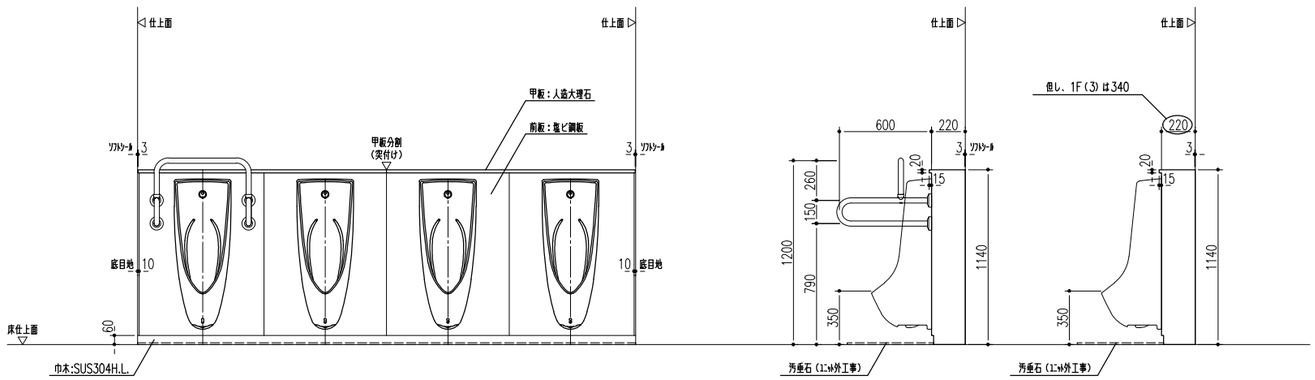

SK　掃除流しユニット　S-202A

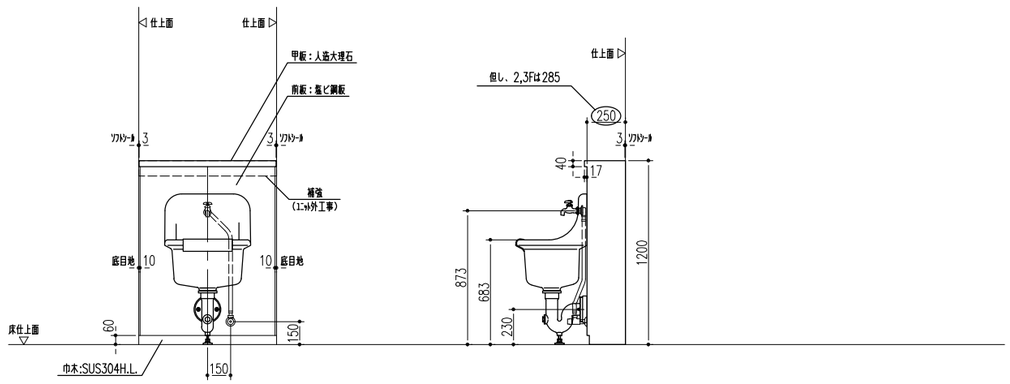

多目的トイレ　多機能ユニット【HL】　C-P18PA / L-3299-SEN / L-3299-TEA / S-210

※Rタイプ
※1F多機能トイレ

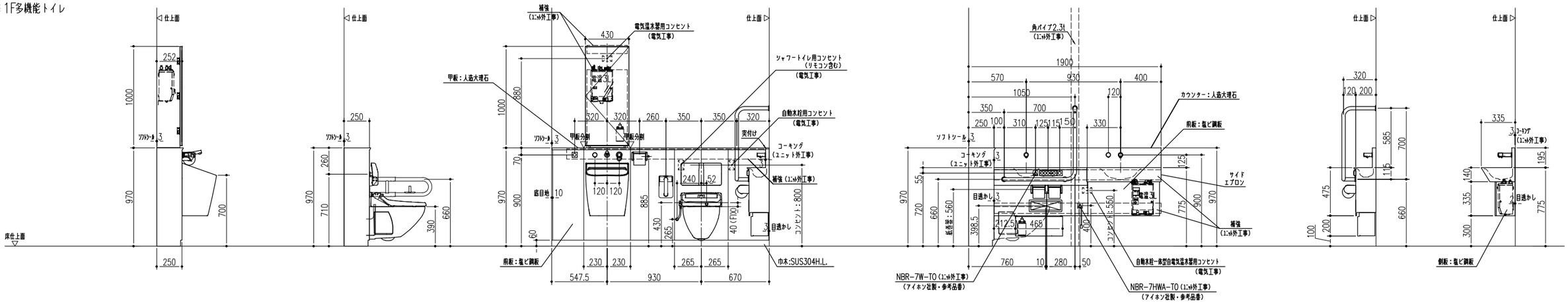

一級建築士　登録 第247426号　宮原　嘉成

工事名	図面の名称	作成年月日
相楽中部消防組合消防本部（署）新庁舎建設工事	ユニットトイレ立面・断面詳細図	2023/03

	管理技術者名	設計者名	縮尺	図面番号
NEXJEC 株式会社ニュージェック	小田　文武	安川　雅巳	A1:1/20 A3:1/40	M-138

消火管 凡例

記 号	名 称	仕 様 ・ 材 質
——X——	屋内消火栓管	配管用炭素鋼鋼管（SGP・白管）

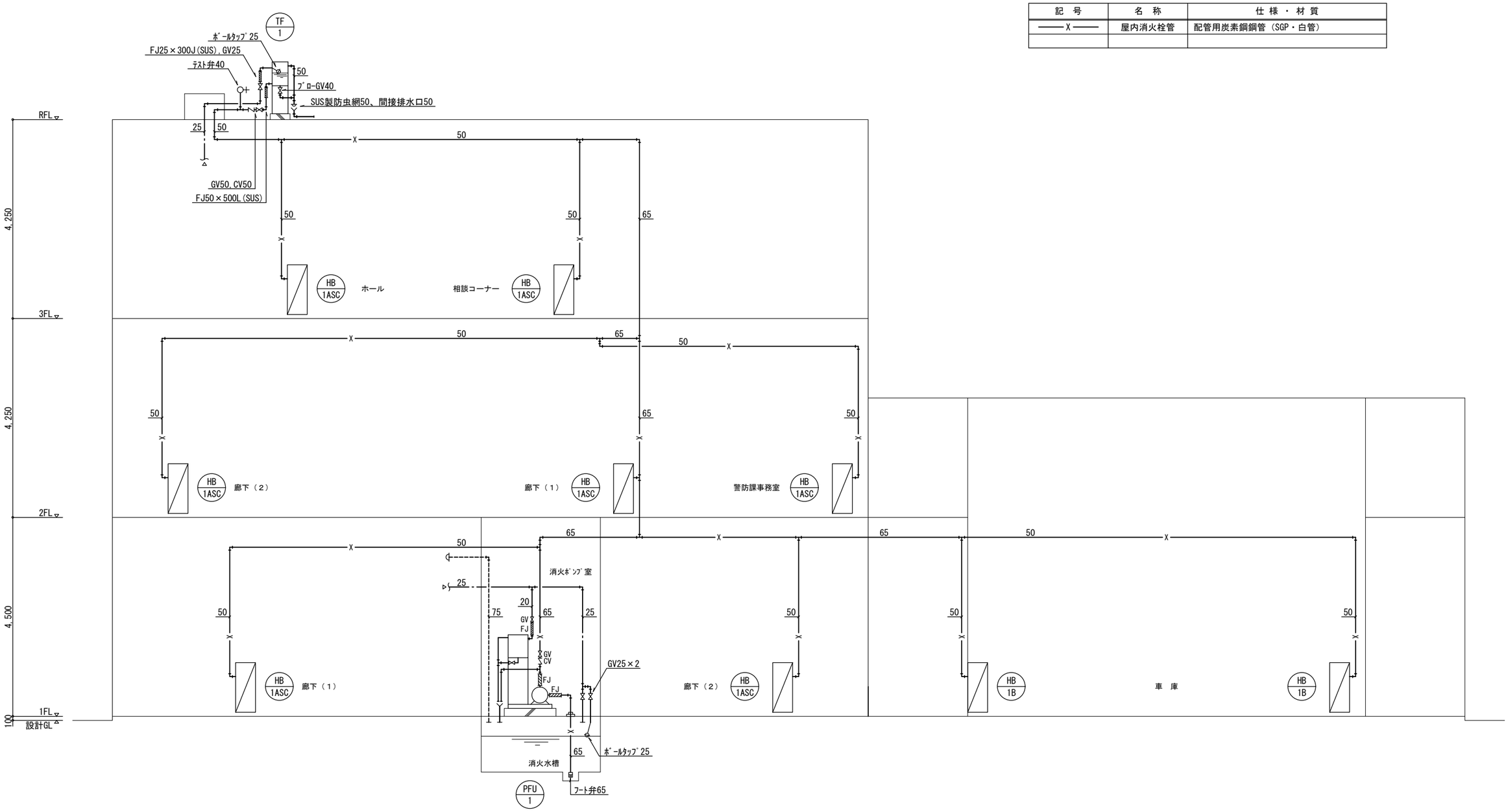

消火設備　系統図

一級建築士　登録 第247426号　宮原　嘉成

工事名		図面の名称		作成年月日
相楽中部消防組合消防本部（署）新庁舎建設工事		消火設備　系統図		2023/03
NEWJEC 株式会社ニュージェック	管理技術者名	設計者名	縮尺	図面番号
	小田　文武	安川　雅巳	―	M-139

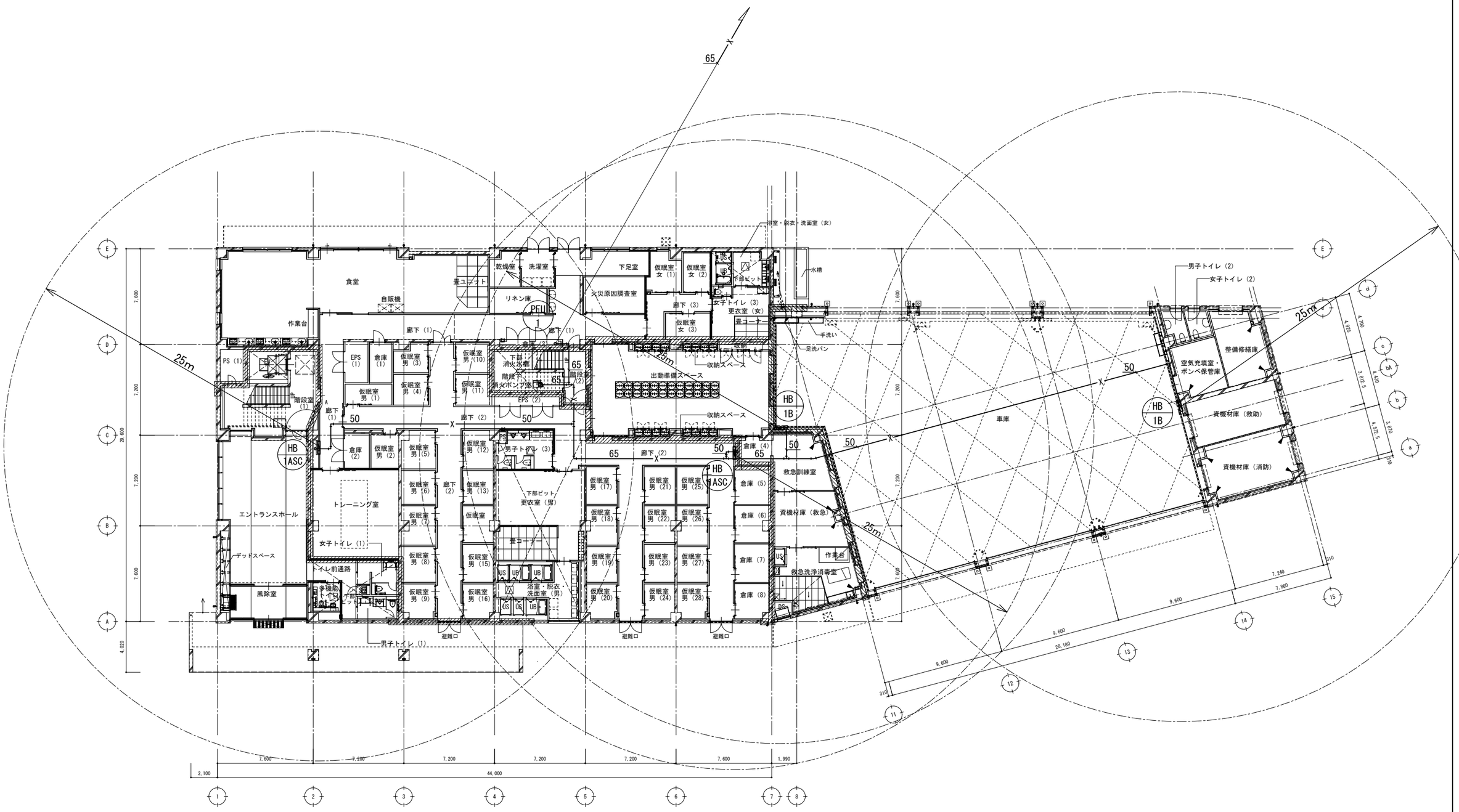

消火設備　１階平面図　　1/150

一級建築士　登録 第247426号　宮原　嘉成

工事名	図面の名称	作成年月日
相楽中部消防組合消防本部（署）新庁舎建設工事	消火設備　１階平面図	2023/03

NEXJEC 株式会社ニュージェック	管理技術者名	設計者名	縮尺	図面番号
	小田　文武	安川　雅巳	A1:1/150 A3:1/300	M-140

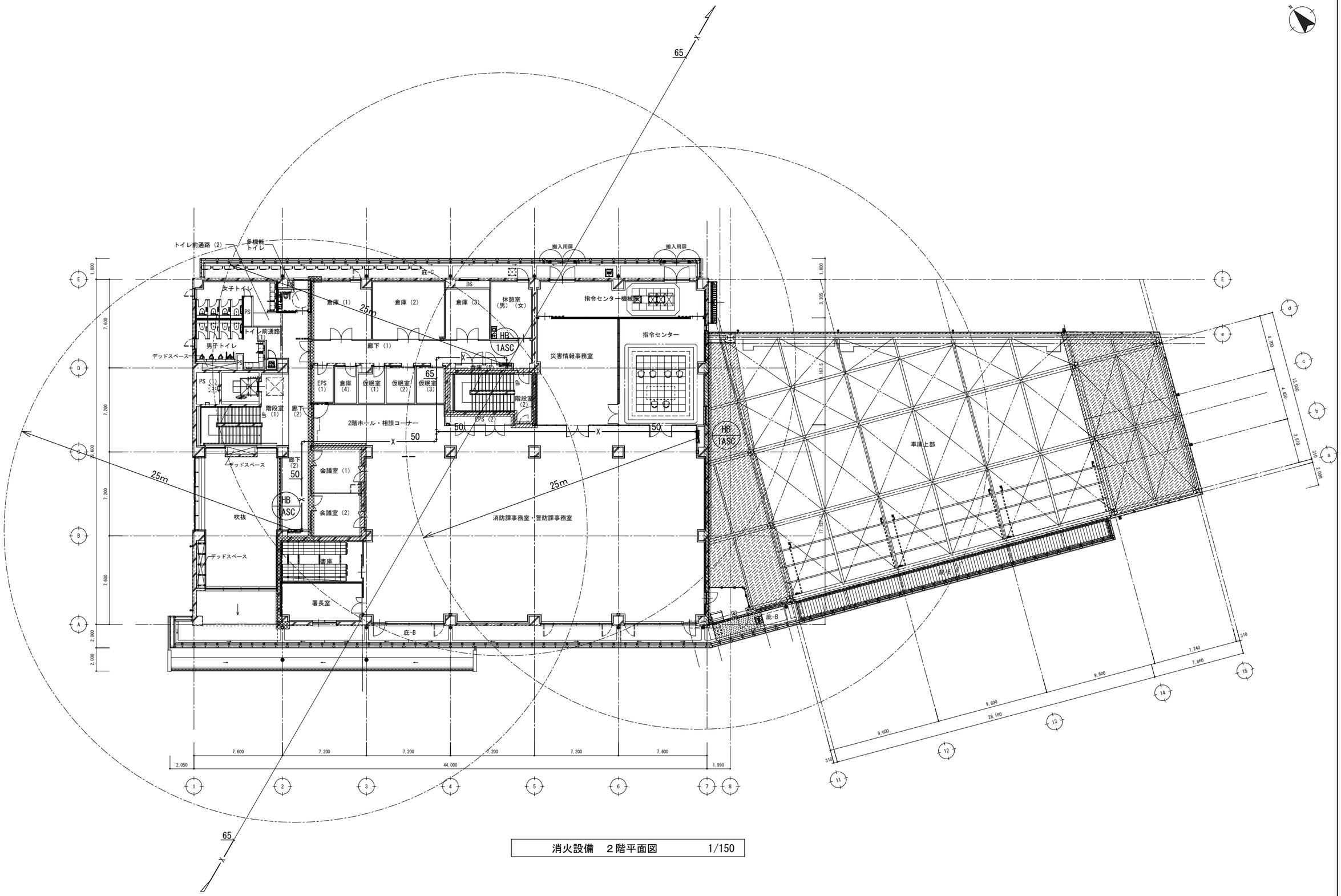

消火設備　２階平面図　　1/150

一級建築士　登録 第247426号　宮原　嘉成

工事名			図面の名称		作成年月日
相楽中部消防組合消防本部（署）新庁舎建設工事			消火設備　２階平面図		2023/03
NEWJEC 株式会社ニュージェック	管理技術者名		設計者名	縮尺	図面番号
	小田　文武		安川　雅巳	A1:1/150 A3:1/300	M-141

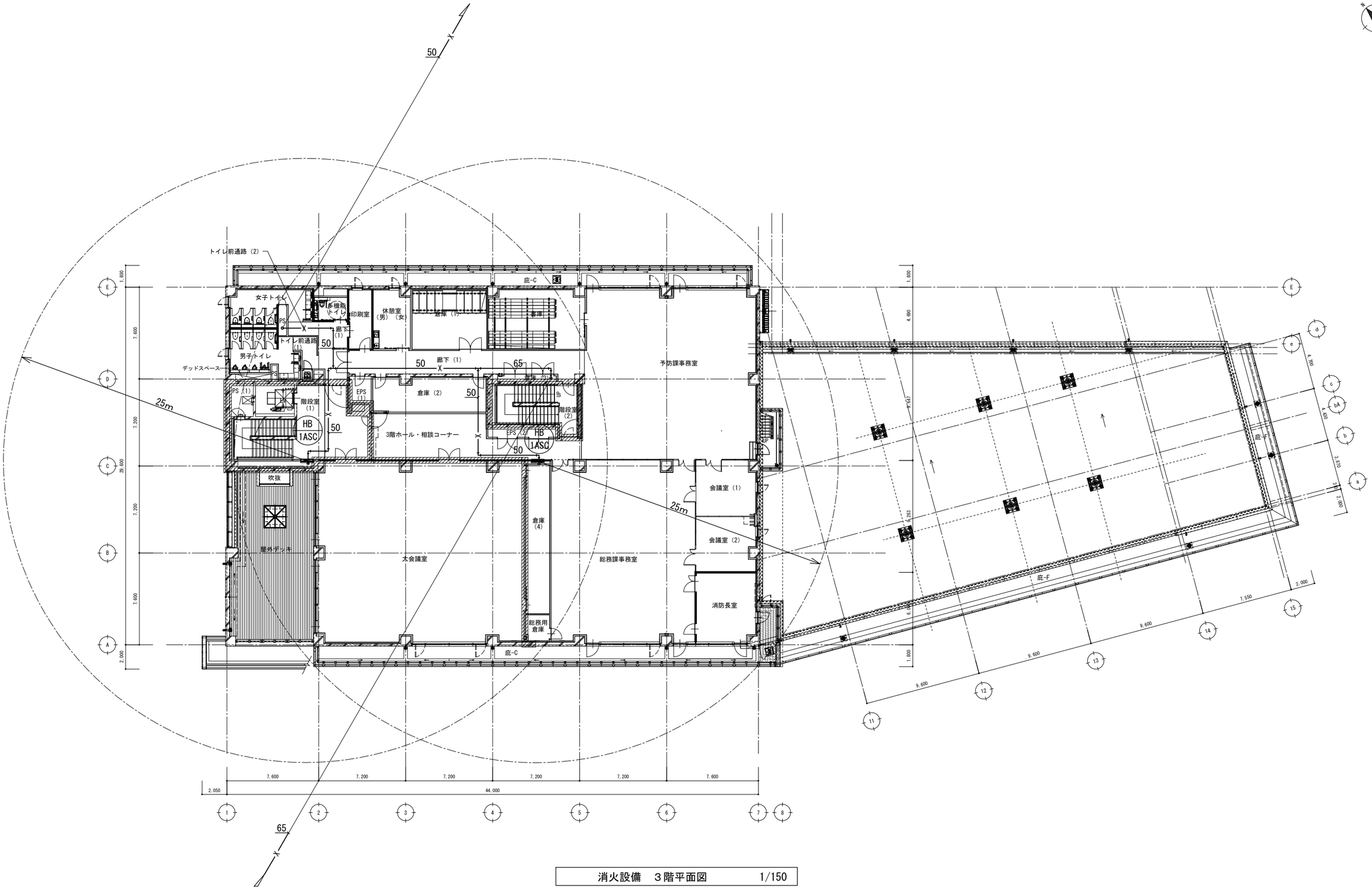

消火設備　３階平面図　　1/150

一級建築士　登録 第247426号　宮原　嘉成

工事名	図面の名称	作成年月日
相楽中部消防組合消防本部（署）新庁舎建設工事	消火設備　３階平面図	2023/03

株式会社ニュージェック	管理技術者名	設計者名	縮尺	図面番号
	小田　文武	安川　雅巳	A1:1/150 A3:1/300	M-142

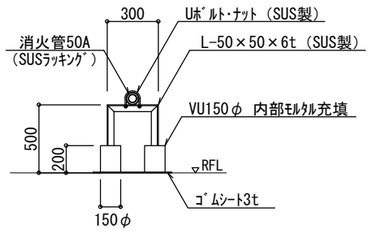

屋上配管支持架台　詳細図

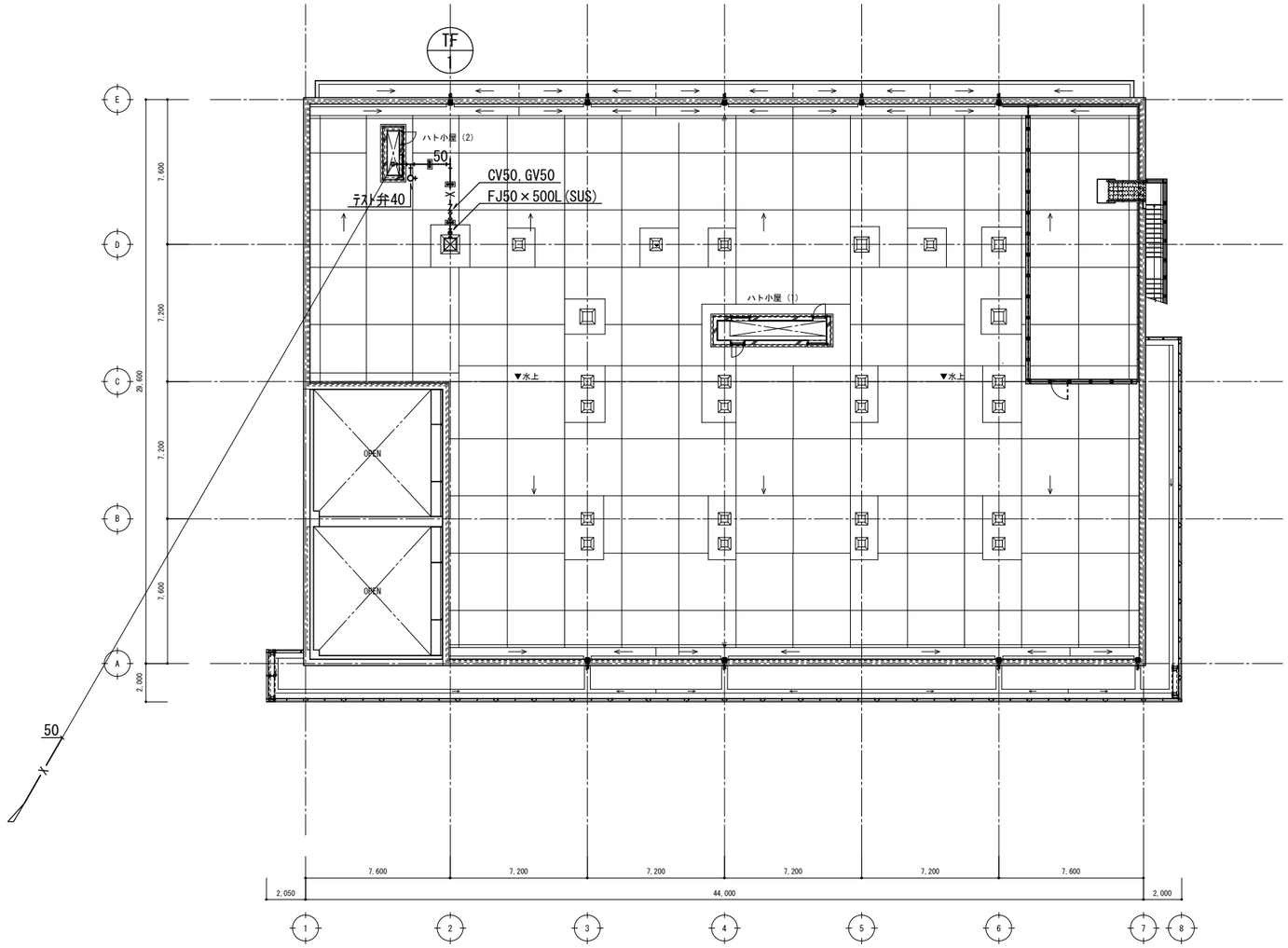

消火設備　R階平面図　1/150

一級建築士　登録 第247426号　宮原　嘉成

工事名	図面の名称	作成年月日
相楽中部消防組合消防本部（署）新庁舎建設工事	消火設備　R階平面図	2023/03

	管理技術者名	設計者名	縮尺	図面番号
NEOJEC 株式会社ニュージェック	小田　文武	安川　雅巳	A1:1/150 A3:1/300	M-143

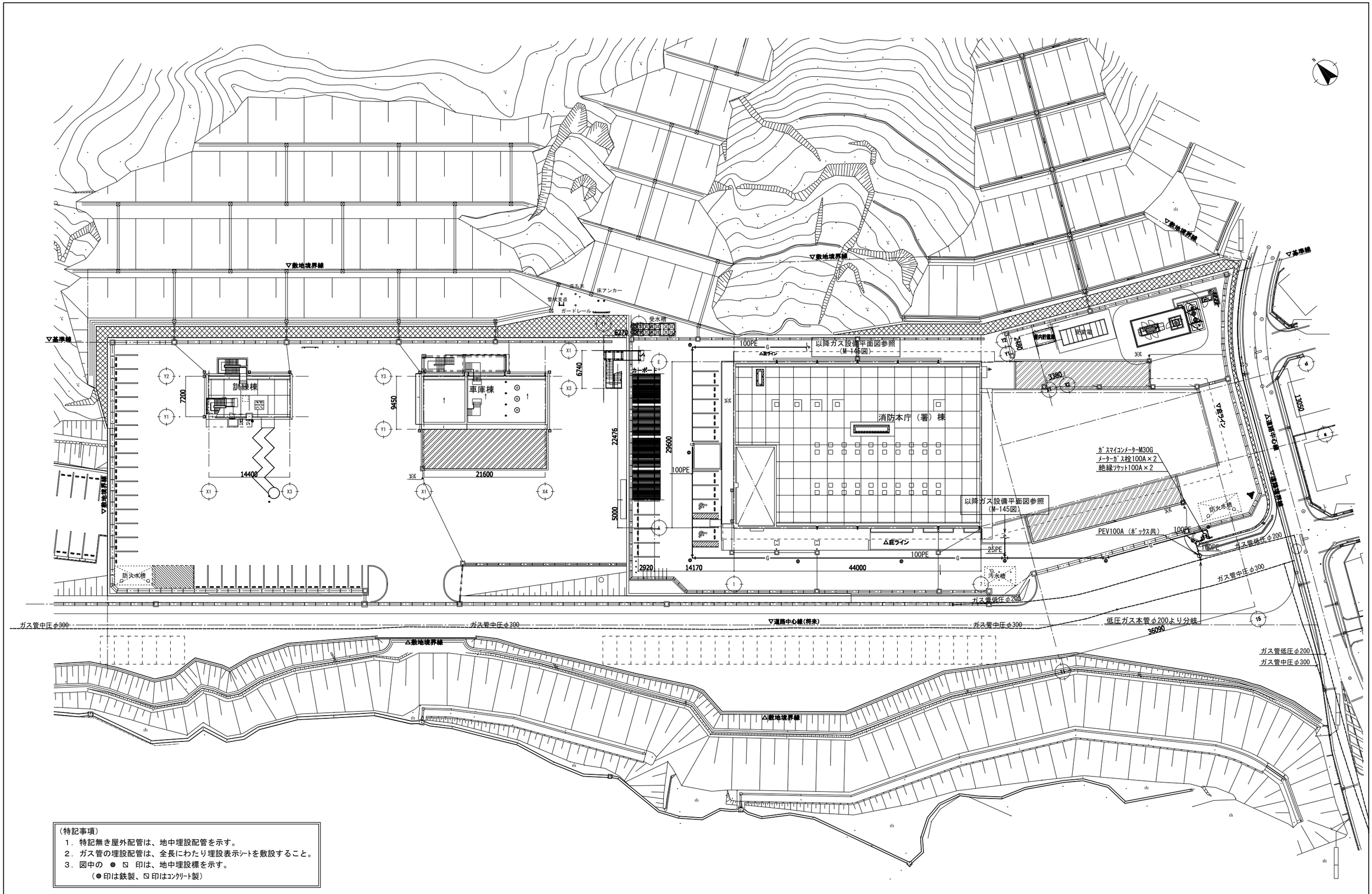

（特記事項）
1．特記無き屋外配管は、地中埋設配管を示す。
2．ガス管の埋設配管は、全長にわたり埋設表示ｼｰﾄを敷設すること。
3．図中の ● ⧅ 印は、地中埋設標を示す。
（● 印は鉄製、⧅ 印はｺﾝｸﾘｰﾄ製）

一級建築士　登録 第247426号　宮原　嘉成

工事名	図面の名称	作成年月日
相楽中部消防組合消防本部（署）新庁舎建設工事	ガス設備　全体配置図	2023/03

	管理技術者名	設計者名	縮尺	図面番号
NEOJEC 株式会社ニュージェック	小田　文武	安川　雅巳	A1:1/300 A3:1/600	M-144

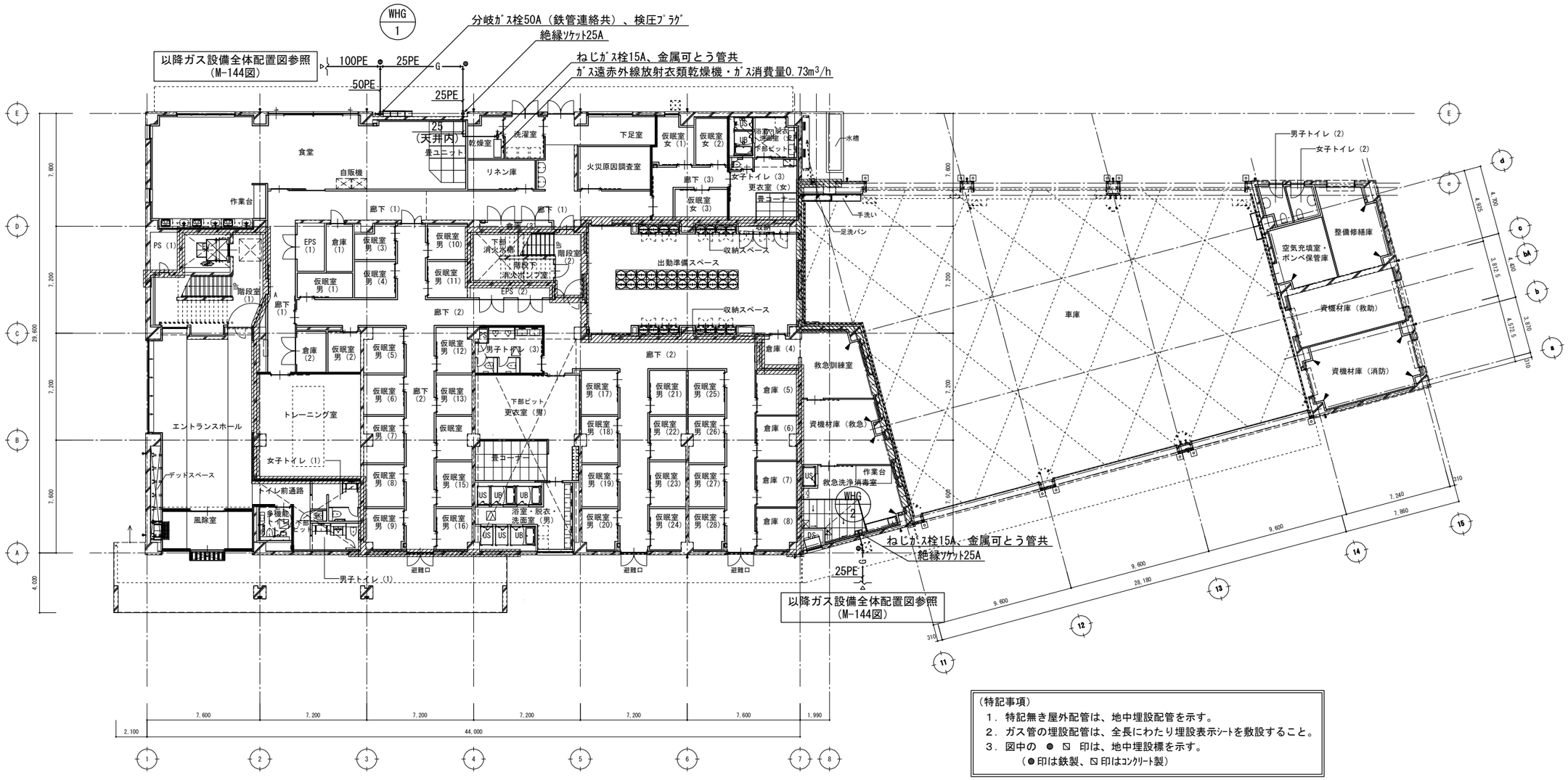

（特記事項）
1．特記無き屋外配管は、地中埋設配管を示す。
2．ガス管の埋設配管は、全長にわたり埋設表示ｼｰﾄを敷設すること。
3．図中の ● ⧅ 印は、地中埋設標を示す。
（●印は鉄製、⧅印はｺﾝｸﾘｰﾄ製）

ガス設備　１階平面図　　1/150

一級建築士　登録 第247426号　宮原　嘉成

工事名	図面の名称	作成年月日
相楽中部消防組合消防本部（署）新庁舎建設工事	【消防本庁（署）棟】 ガス設備　1階平面図	2023/03

NEOJEC 株式会社ニュージェック	管理技術者名	設計者名	縮尺	図面番号
	小田　文武	安川　雅巳	A1:1/150 A3:1/300	M-145

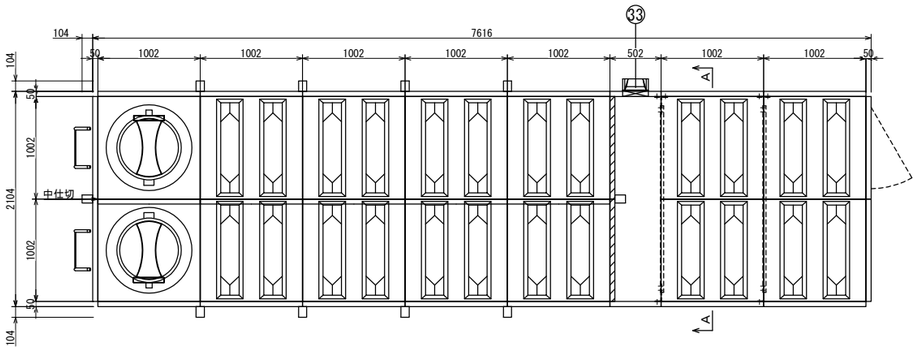

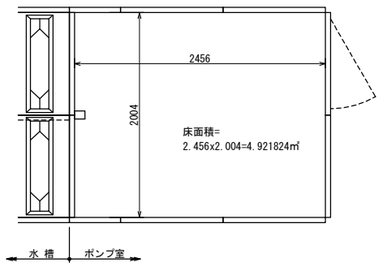

ポンプ室内

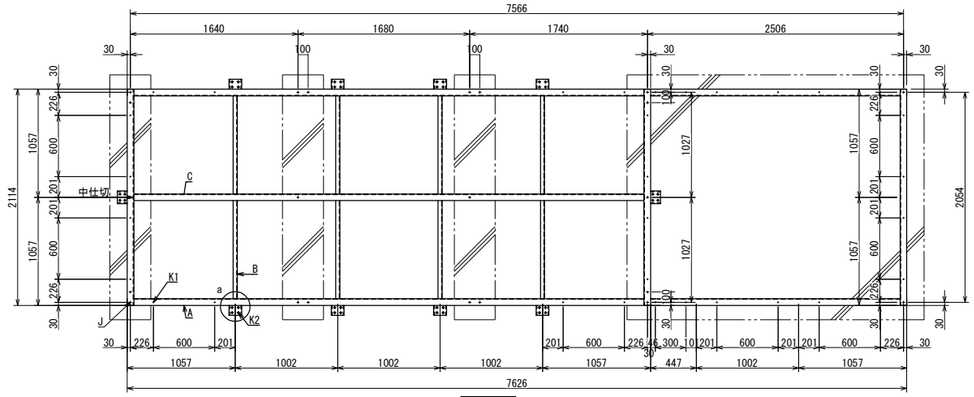

平架台図

※鋼材の接続は基礎上で行うこと

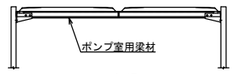

A矢視

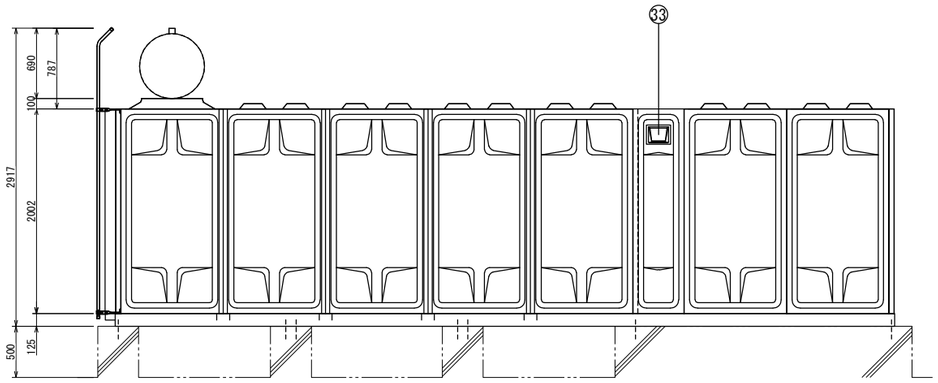

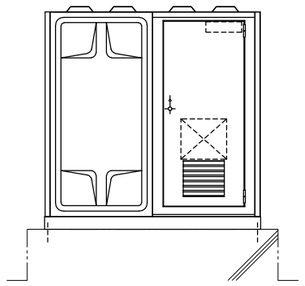

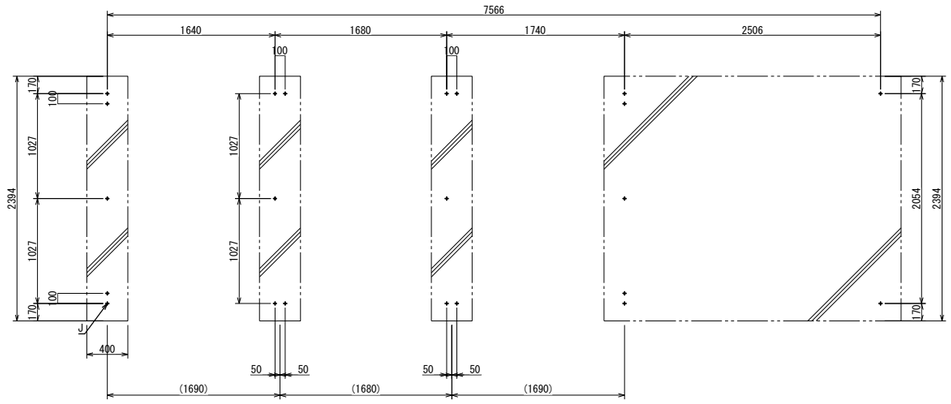

アンカーボルト位置図

()内は基礎芯寸法

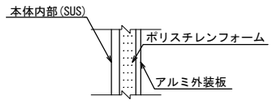

フォーム断面図

品番	名称	材質	寸法	数量	備考
33	ガラリ	AL	150x200	1	FD付、ｳｪｻﾞｰｶﾊﾞｰ付
32	スチールドア	SS		1	
31	ポンプ室	SUS	W2.0xL2.5	1	単板形
11	排水口			−	
10	オーバーフロー			−	
9	出水口			−	
8	流入口			−	
7	ボールタップ口			−	
6	通気口	ABS		−	防虫網付き
5	電極座	PVC	50A	−	PF2内ネジ
4	外はしご	STK	W375xP300	2	溶融亜鉛メッキ
3	内はしご	PVC	W300xP300	2	
2	マンホール	SUS329	Φ600	2	密閉式 内蓋付
1	本体	SUS444 SUS329		1	

・建築基準法施行令改正　　耐震基準適合
・国土交通省告示第２４３号適合
・水道法・食品衛生法・藻類増殖防止技術指針適合
・組立ボルト：ＳＵＳ仕様　　気相部ブラコート仕様
・架台：溶融亜鉛メッキ仕様「ＨＤＺＴ４９」

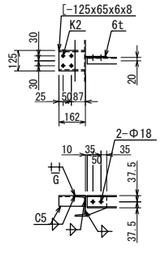

a部 詳細図

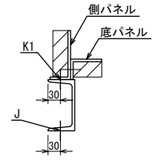

タンク据付詳細図

	部材表
A	[-125x65x6x8
B	[-75x40x5x7
C	[-125x65x6x8
K1	32-Φ14タンク据付ボルト孔(・指示M12)
K2	40-Φ16フレーム取付ボルト孔(・指示M12)
K3	――――
J	22-Φ15アンカーボルト孔 (+指示M12x140L 強度区分SUS)

一級建築士　登録 第247426号　宮原　嘉成

工事名	図面の名称	作成年月日
相楽中部消防組合消防本部（署）新庁舎建設工事	受水槽　参考詳細図	2023/03

株式会社ニュージェック	管理技術者名	設計者名	縮尺	図面番号
	小田　文武	安川　雅巳	A1:1/30 A3:1/60	M-146

車庫棟　換気設備　機器表

記号	名　称	仕様・付属品	電　源 相・電圧	電　源 消費電力	数量	設置場所
FE-S-1	排気ファン	型　式：天井埋込形換気扇　低騒音形	1φ-100V	49 W	1	1階 倉庫
		能　力：150φ × 200 m³/h × 100 Pa				
		付属品：防振吊金具　他標準付属品一式				
VL-S-1	ベンチレーター	型　式：防爆形強制排気ファン　先端取付型SUS製	1φ-100V	50 W	1	屋外
	(1階油庫系統)	能　力：300φ × 500 m³/h × 80 Pa				
		付属品：引火防止ｽﾃﾝﾚｽ網(40ﾒｯｼｭ)300φ、				
		給気ｶﾞﾗﾘ SV-G2040NFD（防火ﾀﾞﾝﾊﾟｰ･引火防止網付）				
		他標準付属品一式				
		参考品番：S-300S（三和式ベンチレーター）				

（特記事項）１．電動機出力・入力は、JIS B 8330 による。
２．消費電力は、JIS C 9603 による。
３．電気容量は、参考値とする。

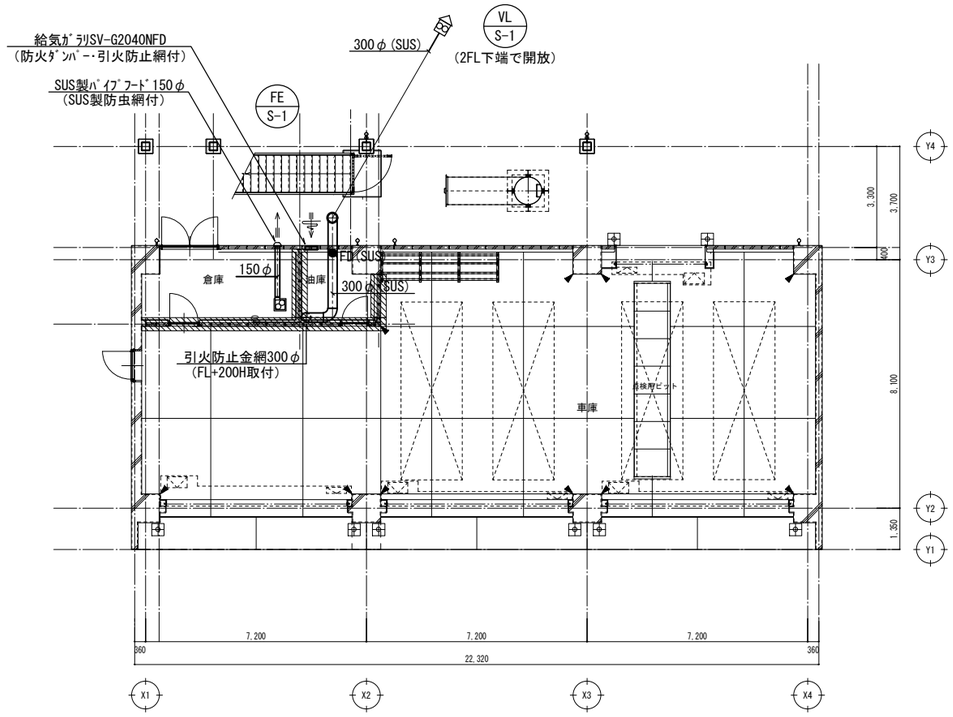

換気設備　1階平面図　S=1/100

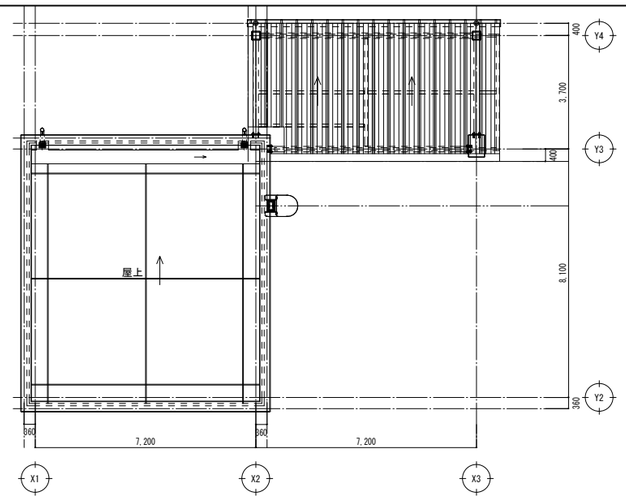

屋上・屋根平面図　S=1/100

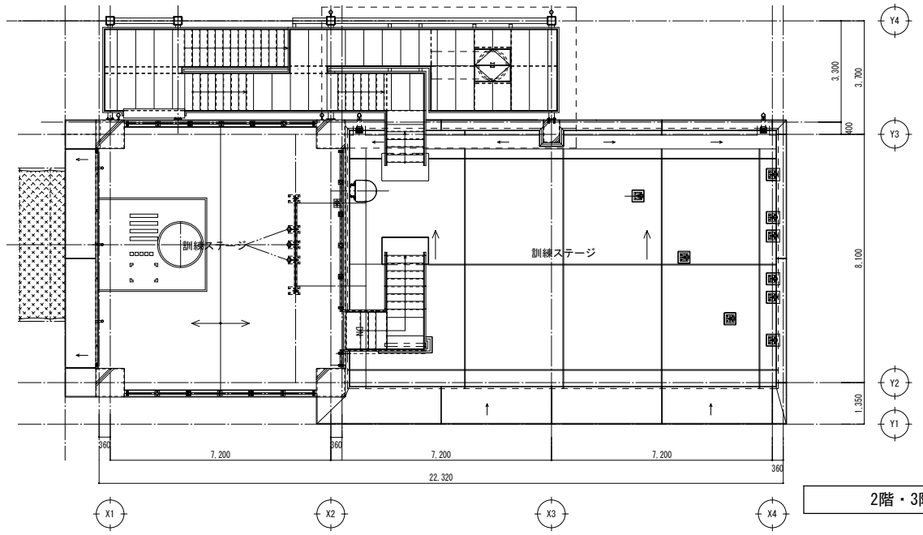

2階・3階平面図　S=1/100

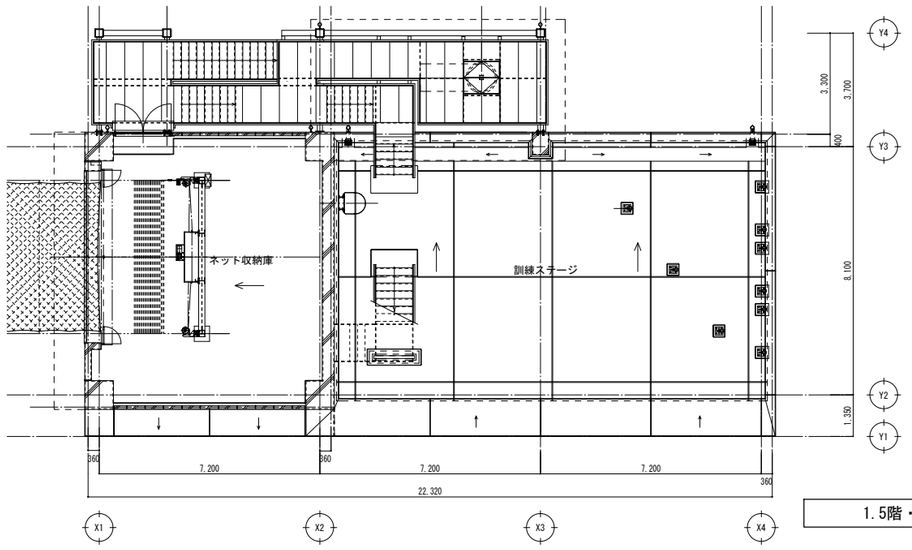

1.5階・2階平面図　S=1/100

ダクト　凡例

記　号	名　称	備　考
	油庫排気ダクト	円形ダクト：ステンレス製
	倉庫排気ダクト	円形ダクト：亜鉛鉄板

一級建築士　登録 第247426号　宮原　嘉成

工事名	図面の名称	作成年月日
相楽中部消防組合消防本部（署）新庁舎建設工事	車庫棟　換気設備　機器表・平面図	2023/03

株式会社ニュージェック	管理技術者名	設計者名	縮尺	図面番号
	小田　文武	安川　雅巳	A1:1/100 A3:1/200	M-201

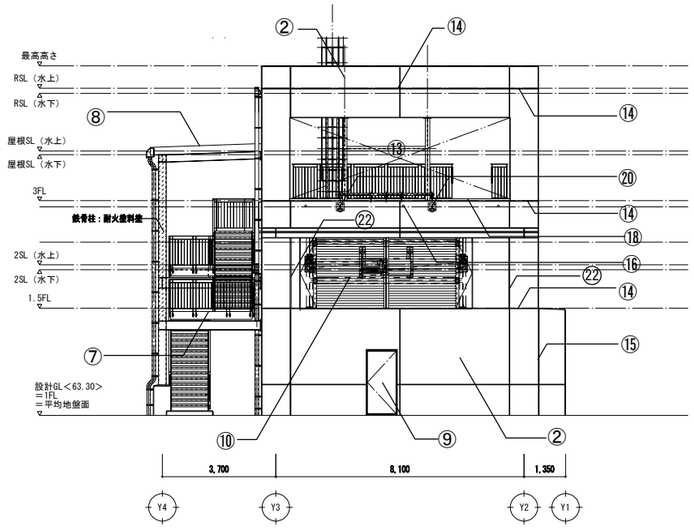

西面　立面図

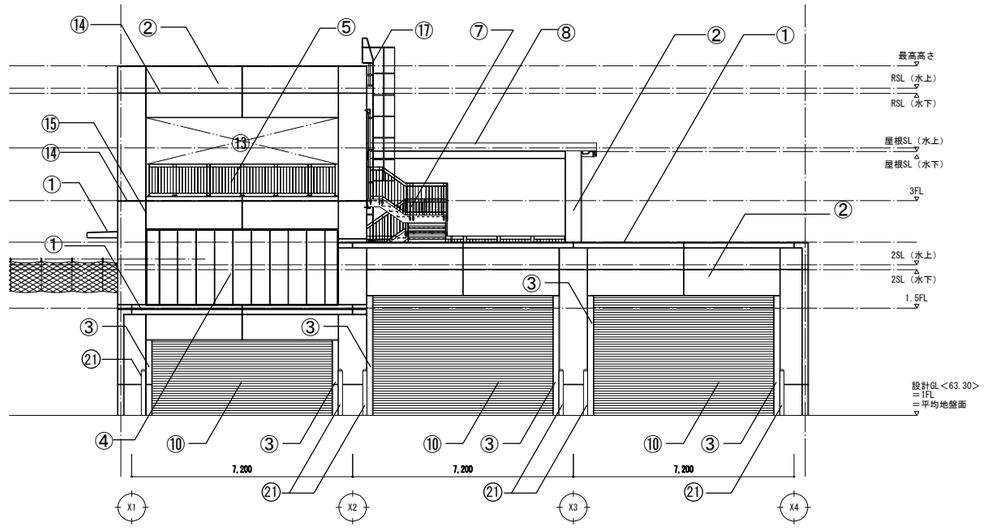

南面　立面図

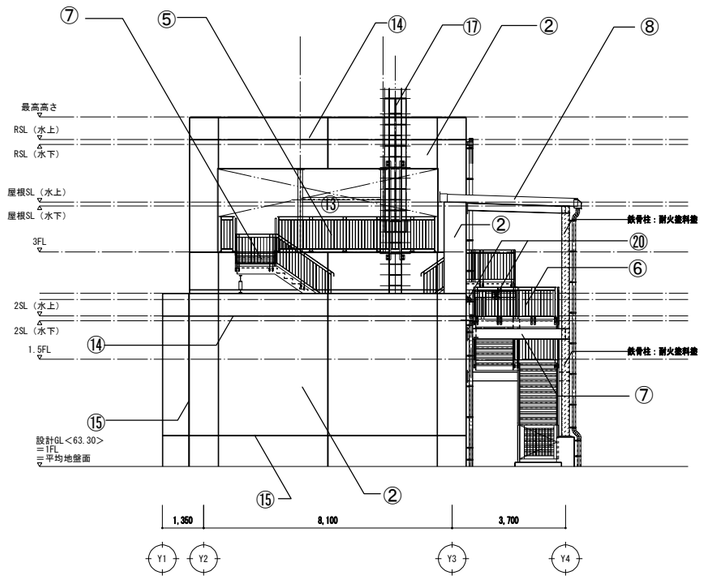

東面　立面図

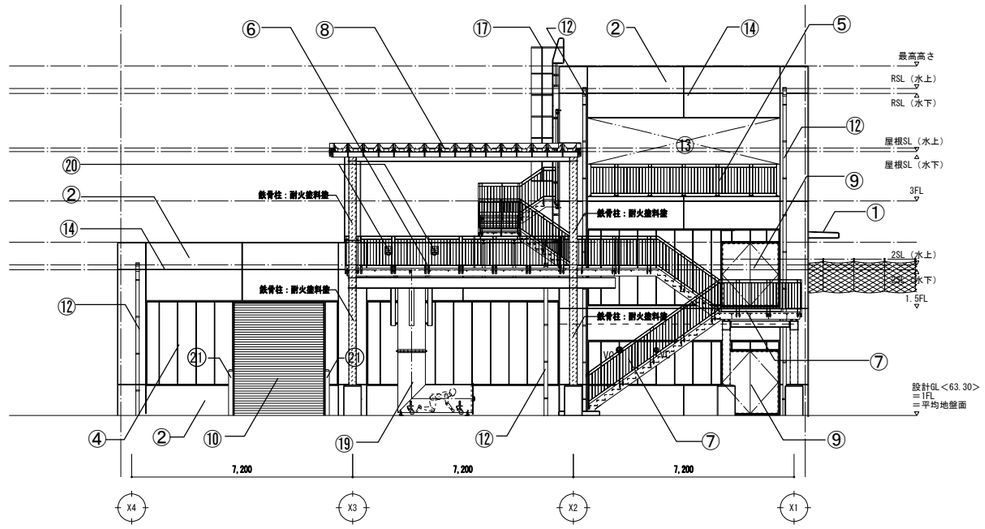

北面　立面図

特記事項
※縦格子手摺は、十分に開放性を確保しております
※階段踊場部分の手摺は、H＝1100以上とし、各手摺高さは平面図による

※本図は、建築工事の仕様を示すものであり
機械設備工事は発生しない。

記号	仕上リスト	記号	仕上リスト	記号	仕上リスト	記号	仕上リスト	記号	仕上リスト
①	パラペット天端・庇天端・面台：コンクリート直押えの上、ウレタン塗膜防水（X-2）	⑦	屋外階段：　手摺・床材・構造材共　鉄部は、Zn処理の上、DP	⑬	開口部	⑲	訓練用：竪坑訓練施設　竪坑本体　SUS304　HL仕上げ　900φ	●VC	ベンドキャップ（設備工事）※ALC板の開口：200φ-建築工事
②	外壁　A：RC(A)　保護塗料　A	⑧	屋外階段屋根：　折板 H160 働き幅500・ガルバリウム鋼板ｔ＝0.8・勾配-3//100	⑭	打継ぎ目地（標：2-02-8）	⑳	訓練用：SUSマルカン（壁付け型）SUS19φ　内径100　壁面アンカーボルト止	●VC	ベンドキャップ（設備工事）※ALC板の開口：150φ-建築工事
③	外壁　B：RC(A)　DP（着色）	⑨	鋼製建具：鋼板　DP塗	⑮	ひび割れ誘発目地（標：2-02-9）	㉑	ガードポスト（基礎共）		
④	外壁　C：ALC板ｔ＝100　W＝600　縦張　防水型複層塗材E	⑩	シャッター：カラー鋼板	⑯	床排水口：VP６０φ	㉒	防水型　構造垂直スリットW＝30※岡部㈱スリットン：A2-F型同等品		
⑤	縦格子手摺：　St・FBは、Zn処理の上DP　接着系アンカー固定	⑪	縦樋　：SGP管-80A　Zn処理の上、DP（掴み金物：SUS　@1,200）	⑰	SUS製（HL)タラップ：W＝400				
⑥	縦格子手摺：　St・FBは、Zn処理の上DP　取外し式	⑫	縦樋　：SGP管-100A　Zn処理の上、DP（掴み金物：SUS　@1,200）	⑱	ロープブリッジ救助ロープ擦れ防止金物　SUS304（HL)Φ60.5（抜け防止ヒゲ付）				

一級建築士　登録 第247426号　宮原　嘉成

工事名	図面の名称		作成年月日
相楽中部消防組合消防本部（署）新庁舎建設工事	車庫棟　立面図		2023/03
管理技術者名	設計者名	縮尺	図面番号
NEOJEC 株式会社ニュージェック　小田　文武	安川　雅巳	A1:1/100 A3:1/200	M-202

訓練棟　換気設備　機器表

記号	名　称	仕様・付属品	電　源 相・電圧	電　源 消費電力	数量	設置場所
FE-K-1	排気ファン	型　式：片吸込片持形ｼﾛｯｺﾌｧﾝ　ｽﾃﾝﾚｽ製屋外設置型	3φ-200V	0.75 kW	1	訓練棟 屋上
	（4階燃焼室系統）	耐熱温度150℃				
		能　力：No.2 × 2,200 m^3/h × 400 Pa				
		付属品：ｽﾌﾟﾘﾝｸﾞ防振架台　他標準付属品一式				
		参考品番：2-SRMS2（荏原製作所）				
FE-K-2	排気ファン	型　式：小型送風機　鋼板製　天井吊形	1φ-100V	0.10 kW	1	訓練棟 2階 濃煙熱気室
	（2階濃煙熱気室系統）	耐熱温度80℃				
		能　力：No.2 × 500 m^3/h × 100 Pa				
		付属品：防振吊金具　他標準付属品一式				
		参考品番：BFS-50SXA2（三菱電機）				
FE-K-3	排気ファン	型　式：有圧換気扇　排気用　ﾒｯｼｭﾀｲﾌﾟ　電動ｼｬｯﾀｰ付	1φ-100V	0.07 kW	1	訓練棟 1階 検索訓練室
	（1階検索訓練室系統）	能　力：300φ × 1,000 m^3/h × 40 Pa				
		付属品：保護ｶﾞｰﾄﾞ、取付枠、				
		SUS製ｳｪｻﾞｰｶﾊﾞｰ（SUS製防鳥網付・指定色焼付塗装）				
		他標準付属品一式				
		参考品番：EWF-30BSA2（三菱電機）				
FE-K-4	排気ファン	型　式：低騒音形有圧換気扇　排気用	1φ-100V	0.05 kW	1	訓練棟 1階 司令端末室
	（1階司令端末室系統）	能　力：250φ × 200 m^3/h × 50 Pa				
		付属品：電気式ｼｬｯﾀｰ、保護ｶﾞｰﾄﾞ、取付枠、				
		SUS製ｳｪｻﾞｰｶﾊﾞｰ（SUS製防鳥網付・指定色焼付塗装）				
		他標準付属品一式				
		参考品番：EWF-25ASA2（三菱電機）				
FE-K-5	排気ファン	型　式：低騒音形有圧換気扇　排気用	1φ-100V	0.05 kW	1	訓練棟 1階 倉庫
	（1階倉庫系統）	能　力：250φ × 500 m^3/h × 50 Pa				
		付属品：電気式ｼｬｯﾀｰ、保護ｶﾞｰﾄﾞ、取付枠、				
		SUS製ｳｪｻﾞｰｶﾊﾞｰ（SUS製防鳥網付・指定色焼付塗装）				
		他標準付属品一式				
		参考品番：EWF-25ASA2（三菱電機）				
FE-K-6	排気ファン	型　式：低騒音形有圧換気扇　排気用	1φ-100V	0.07 kW	1	訓練棟 2階 部屋(2)
	（2階部屋(2)系統）	能　力：300φ × 210 m^3/h × 50 Pa				
		付属品：電気式ｼｬｯﾀｰ、保護ｶﾞｰﾄﾞ、取付枠、				
		SUS製ｳｪｻﾞｰｶﾊﾞｰ（SUS製防鳥網付・指定色焼付塗装）				
		他標準付属品一式				
		参考品番：EWF-30BSA2（三菱電機）				
FE-K-7	排気ファン	型　式：低騒音形有圧換気扇　排気用	1φ-100V	0.07 kW	1	訓練棟 3階 渡過ｽﾍﾟｰｽ
	（3階渡過ｽﾍﾟｰｽ系統）	能　力：300φ × 1,000 m^3/h × 50 Pa				
		付属品：電気式ｼｬｯﾀｰ、保護ｶﾞｰﾄﾞ、取付枠、				
		SUS製ｳｪｻﾞｰｶﾊﾞｰ（SUS製防鳥網付・指定色焼付塗装）				
		他標準付属品一式				
		参考品番：EWF-30BSA2（三菱電機）				

記号	名　称	仕様・付属品	電　源 相・電圧	電　源 消費電力	数量	設置場所
FE-K-8	排気ファン	型　式：天井埋込形換気扇　低騒音形	1φ-100V	0.09 kW	1	訓練棟 2階 部屋(1)
	（2階部屋(1)系統）	能　力：150φ × 150 m^3/h × 100 Pa				
		付属品：天吊金具　他標準付属品一式				
		参考品番：VD-23ZB13（三菱電機）				
FE-K-9	排気ファン	型　式：天井埋込形換気扇　低騒音形	1φ-100V	0.09 kW	1	訓練棟 3階 部屋(1)
	（3階部屋(1)系統）	能　力：150φ × 150 m^3/h × 100 Pa				
		付属品：天吊金具　他標準付属品一式				
		参考品番：VD-23ZB13（三菱電機）				
FE-K-10	排気ファン	型　式：天井埋込形換気扇　低騒音形	1φ-100V	0.09 kW	1	訓練棟 3階 部屋(2)
	（3階部屋(2)系統）	能　力：150φ × 150 m^3/h × 100 Pa				
		付属品：天吊金具　他標準付属品一式				
		参考品番：VD-23ZB13（三菱電機）				
FE-K-11	排気ファン	型　式：天井埋込形換気扇　低騒音形	1φ-100V	0.09 kW	1	訓練棟 4階 部屋(1)
	（4階部屋(1)系統）	能　力：150φ × 150 m^3/h × 100 Pa				
		付属品：天吊金具　他標準付属品一式				
		参考品番：VD-23ZB13（三菱電機）				
FE-K-12	排気ファン	型　式：天井埋込形換気扇　低騒音形	1φ-100V	0.09 kW	1	訓練棟 4階 部屋(2)
	（4階部屋(2)系統）	能　力：150φ × 150 m^3/h × 100 Pa				
		付属品：天吊金具　他標準付属品一式				
		参考品番：VD-23ZB13（三菱電機）				
FE-K-13	排気ファン	型　式：天井埋込形換気扇　低騒音形	1φ-100V	0.05 kW	1	訓練棟 1階 女子ﾄｲﾚ
	（1階女子ﾄｲﾚ系統）	能　力：150φ × 200 m^3/h × 80 Pa				
		付属品：天吊金具　他標準付属品一式				
		参考品番：VD-20ZX13（三菱電機）				
FE-K-14	排気ファン	型　式：天井埋込形換気扇　低騒音形	1φ-100V	0.05 kW	1	訓練棟 1階 男子ﾄｲﾚ
	（1階男子ﾄｲﾚ系統）	能　力：150φ × 200 m^3/h × 80 Pa				
		付属品：天吊金具　他標準付属品一式				
		参考品番：VD-20ZX13（三菱電機）				
OAU-K-1	給気ユニット	型　式：SUS製防虫網ﾕﾆｯﾄ500×500			1	訓練棟 4階 燃焼室
	（4階燃焼室系統）	処理風量：2,200 m^3/h				
		付属品：SUS製ｳｪｻﾞｰｶﾊﾞｰ（指定色焼付塗装）				
		風圧式ｼｬｯﾀｰ、取付枠　他標準付属品一式				
AFU-K-1	フィルターユニット	形　式：屋外設置　ﾀﾞｸﾄ接続型　横引き出し			1	訓練棟 屋上
	（4階燃焼室系統）	高温用ｴｱﾌｨﾙﾀ（耐熱温度150℃）				
		処理風量：2,200 m^3/h				
		外形寸法：1340W × 550D × 730H（参考）				
		ﾌﾟﾚﾌｨﾙﾀｰ：質量法90%以上　610×610×2枚				
		中性能ﾌｨﾙﾀｰ：NBS90%以上　610×610×2枚				
		付属品　：SUS製ｹｰｼﾝｸﾞ(t=1.0～2.0)、点検口、				
		警報接点付差圧計、予備ﾌｨﾙﾀｰ、床置架台				
		他標準付属品一式				

（特記事項）１．電動機出力・入力は、JIS B 8330 による。
２．消費電力は、JIS C 9603 による。
３．電気容量は、参考値とする。

一級建築士　登録 第247426号　宮原　嘉成

工事名	図面の名称	作成年月日
相楽中部消防組合消防本部（署）新庁舎建設工事	訓練棟　換気設備　機器表	2023/03

株式会社ニュージェック	管理技術者名	設計者名	縮尺	図面番号
	小田　文武	安川　雅巳	―	M-301

部屋 (1)	
OA = 150 m³/h	1
給気ｸﾞﾘﾙ 150Φ用	
風量調節・ﾌｨﾙﾀｰ付	
(P-18GLF6同等品)	

部屋 (2)	
OA = 150 m³/h	1
給気ｸﾞﾘﾙ 150Φ用	
風量調節・ﾌｨﾙﾀｰ付	
(P-18GLF6同等品)	

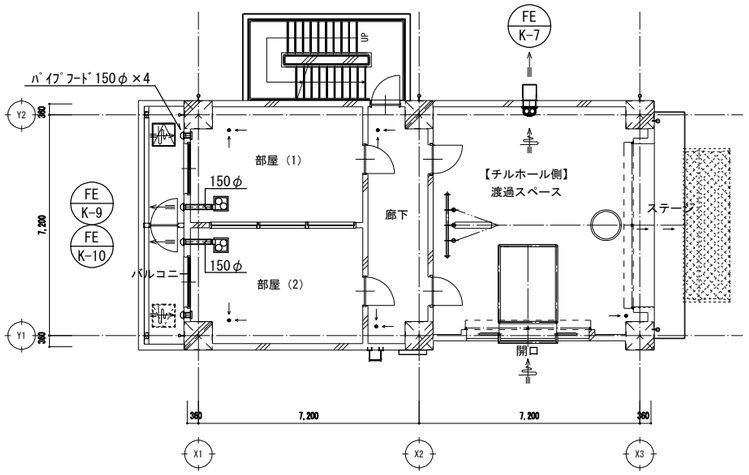

換気設備　3階平面図　　S=1/100

部屋 (2)	
OA = 210 m³/h	1
給気ｸﾞﾘﾙ 200Φ用	
風量調節・ﾌｨﾙﾀｰ付	
(P-23GLF6同等品)	

部屋 (1)	
OA = 150 m³/h	1
給気ｸﾞﾘﾙ 150Φ用	
風量調節・ﾌｨﾙﾀｰ付	
(P-18GLF6同等品)	

濃煙熱気室	
EA = 500 m³/h	1
GVS- 350×350	
BOX (GW25t内貼)	1
550×550×400H	
OA = 250 m³/h	2
給気ｸﾞﾘﾙ 200Φ用	
風量調節・ﾌｨﾙﾀｰ付	
(P-23GLF6同等品)	

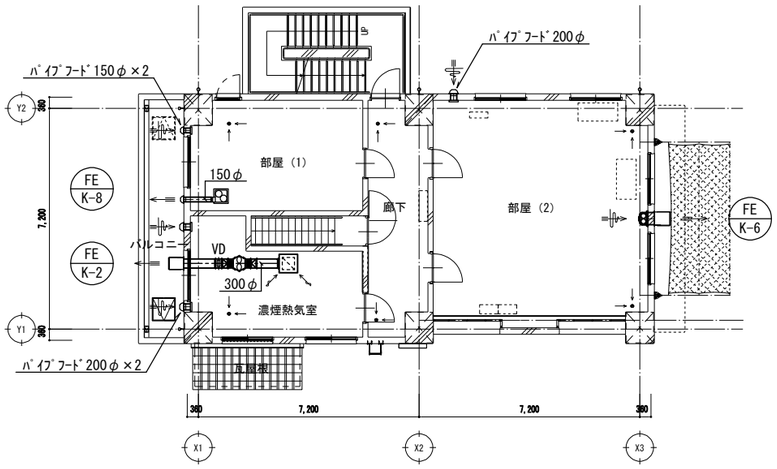

換気設備　2階平面図　　S=1/100

ダクト　凡例		
記　号	名　称	備　考
	燃焼室排気ﾀﾞｸﾄ	矩形ダクト：ステンレス製
	上記以外排気ﾀﾞｸﾄ	円形ダクト：亜鉛鉄板
	ﾊﾞｲﾌﾟﾌｰﾄﾞ	ｽﾃﾝﾚｽ製薄形ﾌﾗｯﾄﾌｰﾄﾞ、SUS製防虫網付
		(西邦工業 SNU-S 同等品)

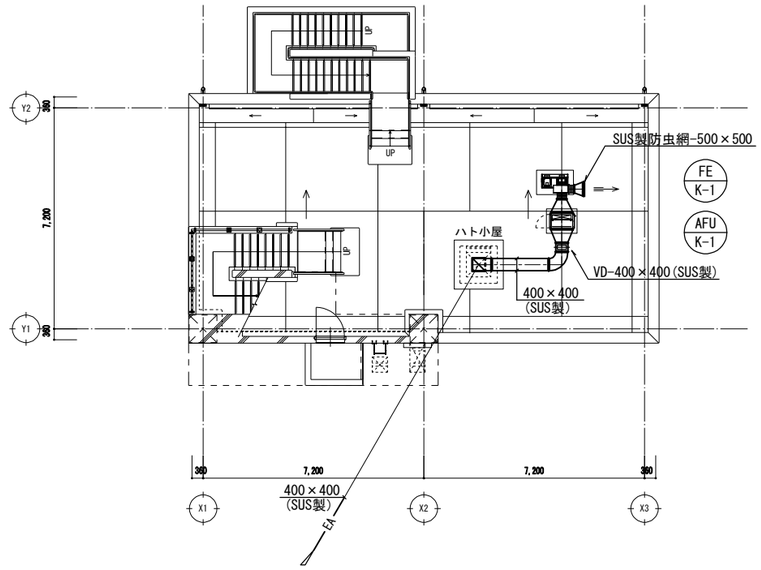

換気設備　屋上平面図　　S=1/100

検索訓練室	
OA = 250 m³/h	4
給気ｸﾞﾘﾙ 200Φ用	
風量調節・ﾌｨﾙﾀｰ付	
(P-23GLF6同等品)	

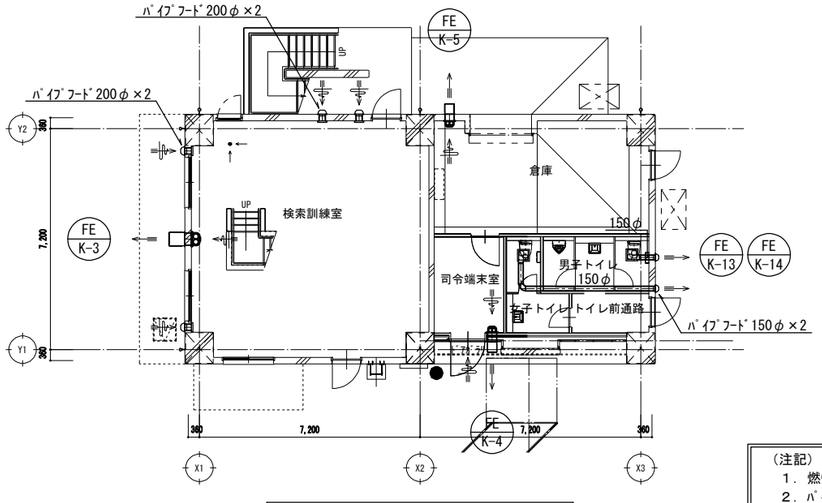

換気設備　1階平面図　　S=1/100

部屋 (1)	
OA = 150 m³/h	1
給気ｸﾞﾘﾙ 150Φ用	
風量調節・ﾌｨﾙﾀｰ付	
(P-18GLF6同等品)	

部屋 (2)	
OA = 150 m³/h	1
給気ｸﾞﾘﾙ 150Φ用	
風量調節・ﾌｨﾙﾀｰ付	
(P-18GLF6同等品)	

燃焼室	
EA = 2,200 m³/h	
SUS製箱型排気ﾌｰﾄﾞ	1
(SUS304・1.0t)	
2,000×2,000×1,000H	
風量調整機能付火炎	
伝送防止装置400×400	

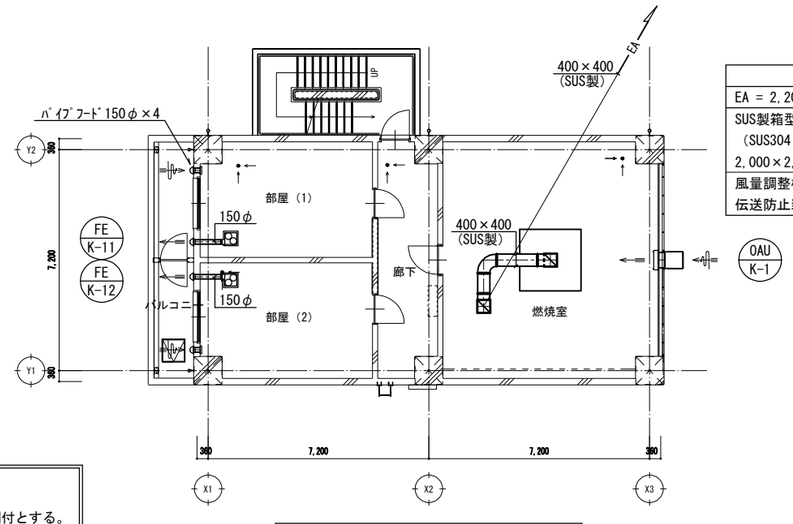

換気設備　4階平面図　　S=1/100

（注記）
1．燃焼室のEAﾀﾞｸﾄは、RW50t巻きとする。
2．ﾊﾞｲﾌﾟﾌｰﾄﾞは、深形SUS製指定色仕上げとし、SUS製防虫網付とする。
3．ｳｪｻﾞｰｶﾊﾞｰは、SUS製指定色仕上げとする。

一級建築士　登録 第247426号　宮原　嘉成

工事名	図面の名称	作成年月日
相楽中部消防組合消防本部（署）新庁舎建設工事	訓練棟　換気設備　平面図	2023/03

NEXJEC 株式会社ニュージェック	管理技術者名	設計者名	縮尺	図面番号
	小田　文武	安川　雅巳	A1:1/100 A3:1/200	M-302

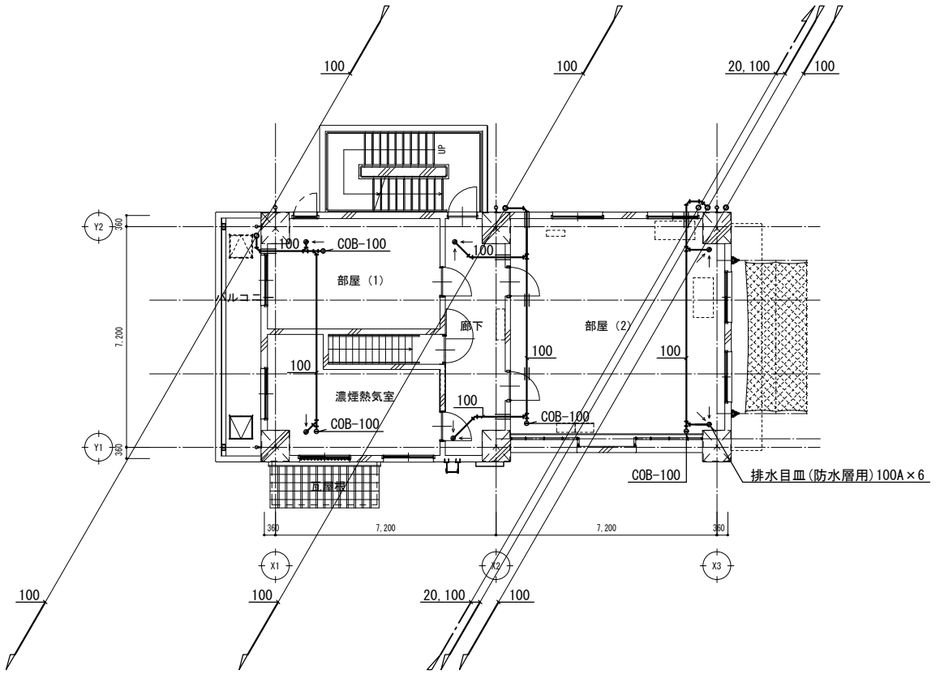

給排水衛生設備　2階平面図　S=1/100

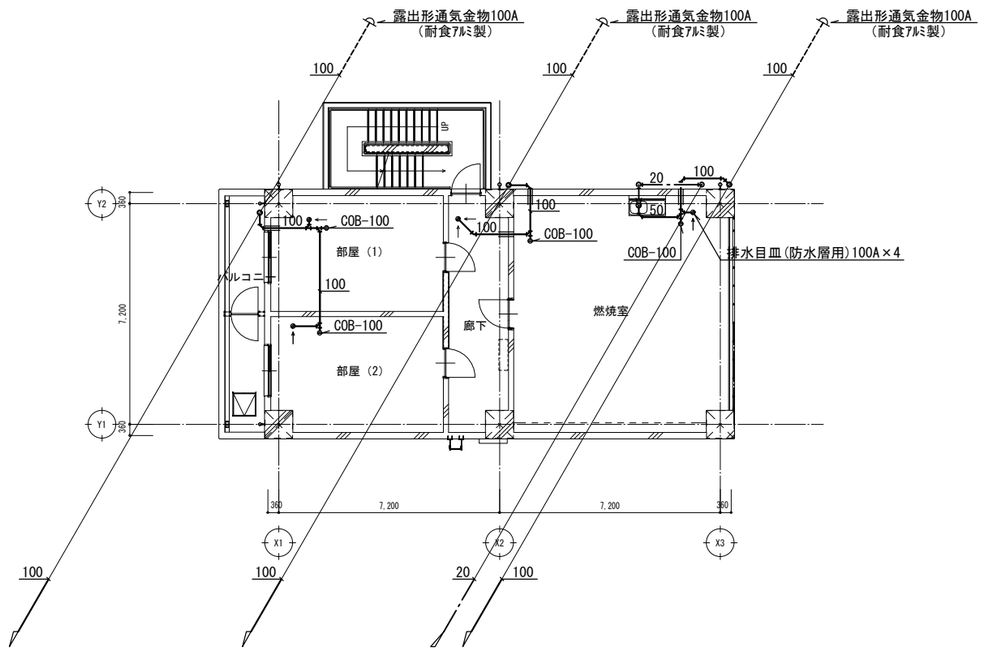

給排水衛生設備　4階平面図　S=1/100

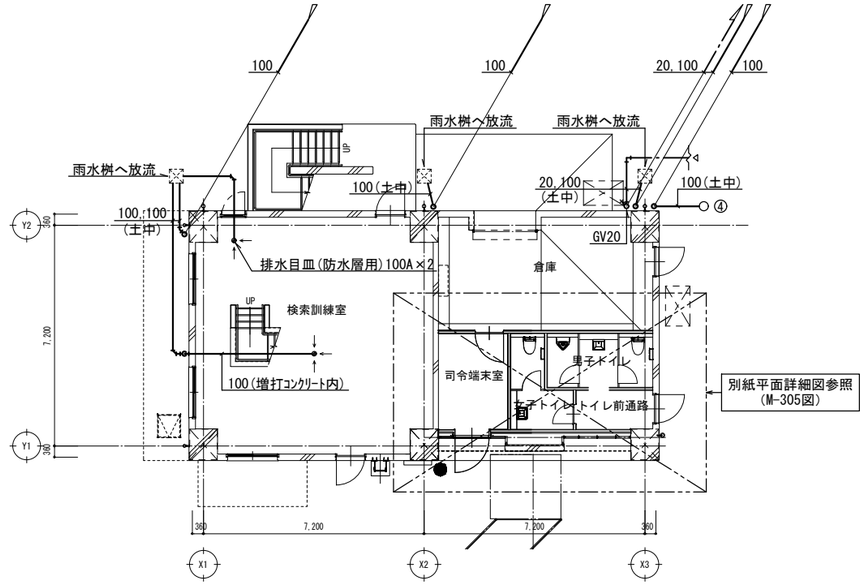

給排水衛生設備　1階平面図　S=1/100

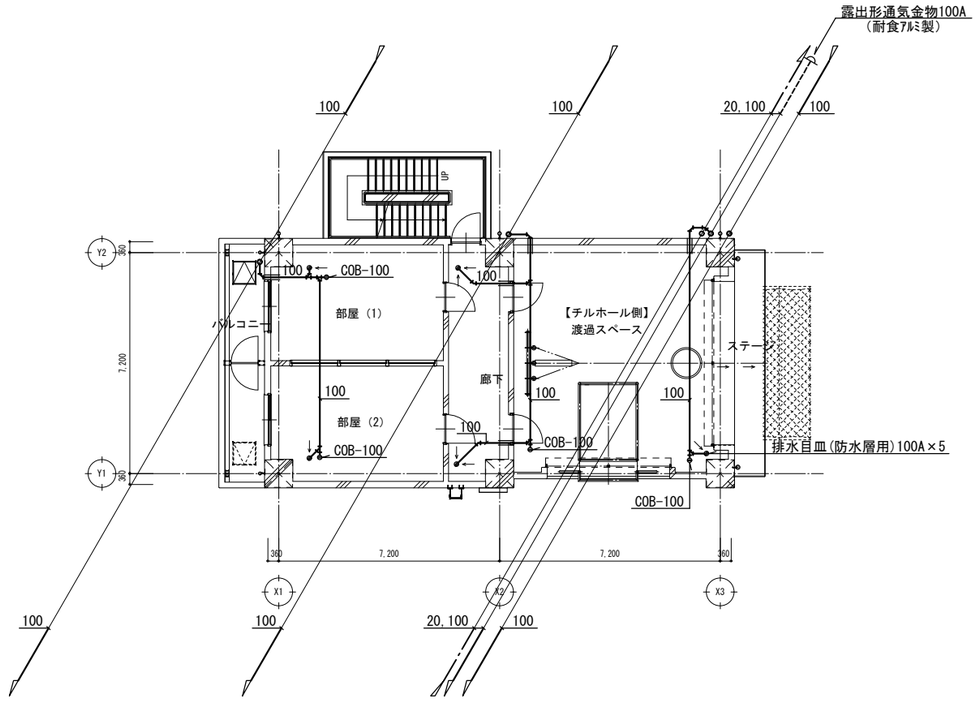

給排水衛生設備　3階平面図　S=1/100

（注記）
1．特記なき配管は、露出配管を示す。
2．露出配管は、塗装仕上げとする。
3．━━ は、梁貫通を示す。

一級建築士　登録 第247426号　宮原　嘉成

工事名	図面の名称	作成年月日
相楽中部消防組合消防本部（署）新庁舎建設工事	訓練棟　給排水衛生設備　平面図	2023/03

NEXJEC 株式会社ニュージェック	管理技術者名	設計者名	縮尺	図面番号
	小田　文武	安川　雅巳	A1:1/100 A3:1/200	M-303

給排水衛生設備 衛生器具表

器具名称	品番	仕様・付属品	電源	合計	1階 男子トイレ	1階 女子トイレ	1階	備考
洋風便器ユニット	(ﾕﾆｯﾄﾄｲﾚ図参照)	壁掛式洋風便器、ﾀﾝｸ、ｼｬﾜｰﾄｲﾚ（ﾘﾓｺﾝ含む）、当たり止め、CW用化粧ｷｬｯﾌﾟ、紙巻器	350W(ｺﾝｾﾝﾄ)	2	1	1		
小便器ユニット	(ﾕﾆｯﾄﾄｲﾚ図参照)	ｾﾝｻｰ一体型小便器	10W(BOX接続)	1	1			
洗面器ユニット	(ﾕﾆｯﾄﾄｲﾚ図参照)	ｶｳﾝﾀｰ（ﾎﾞｳﾙ一体ﾀｲﾌﾟ）、排水金具、膨張水排出装置、ﾌｨﾙﾀｰ付止水栓、自動水栓 電気温水器3L 自動水石けん供給栓	10W(BOX接続) 700W(ｺﾝｾﾝﾄ) 10W(BOX接続)	2	1	1		

（特記事項） 1．電気温水器の給湯機器能力、消費電力は、JIS C 9219 で規定された条件による値とする。

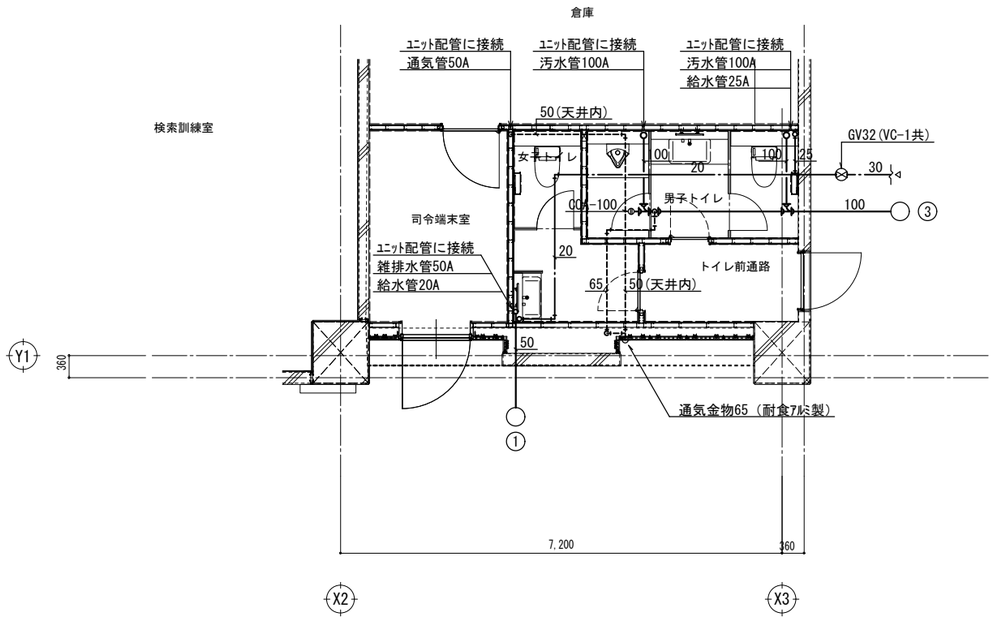

給排水衛生設備　1階平面詳細図　1/50

（注記）
1．特記無き床下配管は、ｽﾗﾌﾞ上増打ち部配管とする。

一級建築士　登録 第247426号　宮原　嘉成

工事名	図面の名称	作成年月日
相楽中部消防組合消防本部（署）新庁舎建設工事	訓練棟　給排水衛生設備　1階平面詳細図	2023/03

NEXJEC 株式会社ニュージェック	管理技術者名	設計者名	縮尺	図面番号
	小田　文武	安川　雅巳	A1:1/50 A3:1/100	M-304

仕様表

部位	名称	仕様・品番		色柄	工事区分 ユニット工事	工事区分 ユニット外工事
天井	仕上材		CH=			○
	下地材					○
壁	仕上材					○
	下地材					○
巾木	仕上材		H=			○
	下地材					○
床	仕上材		便所仕上面＝			○
	汚垂石					○
	下地材					○
ブース	表面材		H=　、t=40			○
	笠木					○
	巾木		H=			○
その他	ソフトシール	スポンジパッキン	甲板まわり	グレー or 白	○	
	コーキング	ー成分形シリコンコーキング	カウンターまわり			○
	バック照明付鏡	MH-451NBJ	LED照明、W450×D75×H1000、男女洗面に設置		○	
	個別化粧鏡	KF-4510A	防錆鏡、W457×t5×H1000、多機能洗面に設置		○	
	手すり	大便器ユニット手すり（品番は器具表参照）		WA（ホワイト）	○	
		小便器ユニット手すり（品番は器具表参照）		WA（ホワイト）	○	
		洗面器ユニット手すり（品番は器具表参照）		WA（ホワイト）	○	
		多目的ユニット手すり（品番は器具表参照）		WA（ホワイト）	○	
	非常用押しボタン	NBR-7HWA-TO	ひも付き、アイホン製			○
	（材工共電気工事・参考品番）	NBR-7W-TO	ひも無し、アイホン製			○
配管ユニット　ケーシング	フレーム	溶融亜鉛めっき鋼板・溶接部錆止塗装			○	
	ライニング甲板	アクリル系人造大理石		LIXIL標準色	○	
	ライニング甲板「多機能トイレユニット」	アクリル系人造大理石	t=10	403K（スノーホワイト）	○	
	洗面カウンター	アクリル系人造大理石	ボウル一体成型カウンター、奥行550mmタイプ、トップカウンター付	LIXIL標準色	○	
	洗面・手洗カウンター「多機能トイレユニット」	アクリル系人造大理石	t=10	403K（スノーホワイト）	○	
	ライニング前板	塩ビ鋼板（プラスターボード t=12.5裏打ち）	底目地 W=10	LIXIL標準色	○	
	洗面前板	塩ビ鋼板（ポリ合板下地） t=20	観音式、底目地 W=10	LIXIL標準色	○	
	洗面・手洗前板、側板「多機能トイレユニット」	塩ビ鋼板（プラスターボード t=9.5裏打ち）		LIXIL標準色	○	
	巾木	SUS304HL仕上　1.0t	H=60		○	
	衛生器具	（器具表参照）		LIXIL標準色	○	

配管ユニット　配管	管種		管材・仕様	保温材	ユニット工事：ユニット間接続部材	ユニット工事：配管端末処理	設備工事：保温工事	設備工事：設備管材
	上水管		硬質塩化ビニルライニング鋼管（JWWA K116）SGP（VB）コア内蔵継手	あり	SUSフレキ（ユニオン）or ユニオン	ネジ加工 or 継手止	以降配管接続工事	
	給湯管（電気温水器用）		SUSフレキ管 13A ポリエチレンフォーム保温筒	あり	ー	ユニット内完結		
	汚水管	合流	硬質塩化ビニル管（JIS K6741）VP、耐火二層管FDP	なし	ゴムジョイント	継手止		
	雑排水管	合流	硬質塩化ビニル管（JIS K6741）VP、耐火二層管FDP	なし				
	通気管		硬質塩化ビニル管（JIS K6741）VP	なし	ソケット or ゴムジョイント	切放し		
	保温防露材		グラスウール保温筒 t=20。但し、器具及び付属金具・ユニオン・フランジ・フレキシブル管等は"保温防露材巻なし"とする。				以降保温防露工事	

注）排水管サイズ65以上が防火区画を貫通する場合、貫通部より1m を耐火二層管（FDP）とする。
尚、排水管（管サイズ65以上）のゴムジョイントが1m以内にある場合には、ロックウール巻とする。

設備側水圧範囲　最低水圧（流動時）0.10MPa（1.0kgf/cm²）
最高水圧（止水時）0.40MPa（4.0kgf/cm²）

電気器具名称	品番	仕様	工事区分：ユニット工事	工事区分：電気工事
シャワートイレ ＊1、2（洗浄ユニット）	CW-PA11M/FLQE-NEK	AC100V 350W コンセント式 コード長1.0m 接地線及び2Pプラグ AC100V 18W コンセント式 コード長1.5m 2Pプラグ	通線用前板開口及びユニット内電源接続	コンセント取付及び一次側電源接続まで電気工事（対応コンセント参考品番：WN11329）2口 ＊シャワートイレと洗浄ユニット兼用
タッチスイッチ、大型リモコン		発電式	器具取付のみ	
蓮べい形自動FV	OKC-T780N-TU1	DC6V	ターミナルブロック設置及び ユニット内ジョイントケーブル接続	プラグコネクター一次電源投入及び ターミナルブロックへ接続まで電気工事
	OKC-T680-TU4			
タッチスイッチ	OKC-41B-TU1	AC100V 5W		
シャワートイレ ＊1（リモコン含む）	CW-PC12Q1 -NECK-UR2-TU	AC100V 1300W コンセント式 コード長1.2m 接地線及び2Pプラグ	通線用前板開口のみ	コンセント取付及び一次側電源接続まで電気工事（対応コンセント参考品番：WN1131）
タンクレストイレ機能部 ＊1	DV-K213PCML	AC100V 350W コンセント式 コード長1.0m 接地線及び2Pプラグ	器具取付のみ	コンセント取付及び一次側電源接続まで電気工事（対応コンセント参考品番：WN1131）
	DV-K213PCFL			
壁リモコン		発電式		
センサー一体型小便器	U-A12A-TU	AC100V 8W	ターミナルブロック設置及び ユニット内ジョイントケーブル接続	プラグコネクター一次電源投入及び ターミナルブロックへ接続まで電気工事
自動水栓（ジェルフ付カウンター用）	AM-220CV1-TU	AC100V 1.3W コンセント式 コード長1.2m 2Pプラグ	器具取付のみ	コンセント取付及び一次側電源接続まで電気工事（対応コンセント参考品番：WN11329）2口 ＊自動水栓と電気温水器兼用
電気温水器（ジェルフ付カウンター用）	EHPN-CA3S4-TU3	AC100V 700W コンセント式 コード長0.7m 接地極付2Pプラグ	器具取付のみ	
自動水栓一体型電気温水器（洗面器側）	EHMN-CA3SC1 -230C-TU1	AC100V 本体：700W/水栓：1.3W コンセント式 コード長0.7m 接地極付2Pプラグ	器具取付のみ	コンセント取付及び一次側電源接続まで電気工事（対応コンセント参考品番：WN1101）
電気温水器（オフトメイル側）	EHPN-CA3S4-TU2	AC100V 700W コンセント式 コード長0.7m 接地極付2Pプラグ	器具取付のみ	
自動水栓　（手洗器側）	AM-230CV1-TU2	AC100V 1.3W コンセント式 コード長1.2m 2Pプラグ	器具取付のみ	コンセント取付及び一次側電源接続まで電気工事（対応コンセント参考品番：WN1001010）
自動水石けん供給栓	KS-931MTP-TU2	AC100V 9W コンセント式 コード長1.0m 接地線及び2Pプラグ	器具取付のみ	コンセント取付及び一次側電源接続まで電気工事（対応コンセント参考品番：WN1131）
	KS-932MTP-TU2	AC100V 18W コンセント式 コード長1.0m 接地線及び2Pプラグ		
	KS-933MTP-TU2	AC100V 27W コンセント式 コード長1.0m 接地線及び2Pプラグ		
バック照明付鏡	MH-451NBJ	AC100V 10.5W 電源直結式（端子台接続）・2芯	器具取付のみ	器具内端子台への一次側電源接続まで電気工事
非常用押しボタン（参考品番・アイホン社製）	NBR-7HWA-TO		非常用押しボタン用前板開口のみ	親機設置・非常用押しボタン取付及び一次側電源接続まで電気工事 接続可能親機CBN、CN、NBM
	NBR-7W-TO			

＊1：この符号付器具に対応するコンセントはアースターミナル付接地極付コンセントとする。
＊2：CW-PA11・PB11シリーズの電源には、漏電遮断器が必要。漏電遮断器（高速・高感度型（感度電流15mA以下、動作時間0.1秒以内））を設置すること。

器具表【訓練棟 1F】

器具名称			品番	摘要
タンクレストイレ（リモコン含む）	機能部	便器	BC-K21PC	ダイレクトバルブ式、大6L・小5L洗浄、ISO抗菌規格準拠
		男性用	DV-K213PCML	フタあり、壁リモコン（発電式）
		女性用	DV-K213PCFL	フタあり、オート脱臭付、壁リモコン（発電式）
紙巻器			CF-63HST	棚付フリップタッチ式2連紙巻器（高耐荷重タイプ）、ステンレス製
〈小便器ユニット〉				脱臭なし
センサー一体型小便器			U-A12A-TU	AC100V、0.8~2L洗浄、ISO抗菌規格準拠
〈洗面器ユニット〉				
シェルフ付カウンター（ボウル一体タイプ）		男性用	L-S56SW1	奥行550mm、はこみなし 自動水栓、オートソープ、電気温水器あり
		女性用	L-S46SW1	奥行450mm、はこみなし 自動水栓、オートソープ、電気温水器あり
自動水栓			AM-220CV1-TU	壁付、単水栓、AC100V、ポップアップなし
電気温水器			EHPN-CA3S4-TU3	3L、瞬湯出湯タイプ、AC100V、先止め式 ちょうひ有、ゴムホース無、L型接手有 満水時重量：約7.5kg
自動水石けん供給栓			KS-931MTP-TU2	ムース状（4L）、タンク補給、コンセント式、1連用
排水金具			LF-21SA-TU1	Sトラップ、目皿タイプ、φ32
脚張水排出装置			EFH-6-HA-TU	φ32排水管用、ゴムホース L=500、SHASE対応
止水栓			LF-3FK	
自動水栓接続継手			EFH-CB3	

特記事項

〈建築〉
1. ユニット内配管が、建築壁・床を貫通する場合、貫通穴開け・埋め戻し・その補修は材工共別途工事にてお願いします。
2. 甲板・カウンター・巾木廻りのコーキングは、材工共別途工事にてお願いします。
3. 壁掛式洋風便器（C-P12・P18・C-P111系）ユニットの壁補強は別途工事にてお願いします。
4. 壁掛式洋風便器（C-P12・P18・C-P111系）ユニットは床アンカー固定のため床のコンクリート強度は圧縮強度2.06×10⁴N/cm²以上必要です。
なお、鉄筋コンクリートかぶり厚は50mm以上必要です。
5. 建築壁・ブースに取付く手すり・アクセサリー類の開口及び補強は別途工事にてお願いします。
6. 床スラブ面及び床仕上げ面の精度（平滑度）を確保してください。
床面が設計値より－10mm～＋10mm が許容範囲です。
床置き大便器の場合はマイナス側の公差で－5mm～0mmとしてください。
7. 仕上材が納物の場合、分割部での納合わせはできません。
8. 甲板を調板にする場合はへこみ、キズが発生する場合があります。
9. 空間上の制約がある場合を除き、大便器の器具芯から手すりまで350mm以上を推奨します。

〈設備〉
1. ユニット配管と設備配管の接続は材工共別途工事とし、接続位置はユニット内にてお願いします。
2. 超節水仕様（6リットル以下）洋風大便器に接続する排水経路の曲がり部は大曲り役物をご使用ください。
3. 脱臭用ファンは材工共別途工事にてお願いします。
4. 脱臭用ダンパー（VD）は系統別給風量調整のみとし、材工共別途工事にてお願いします。
各機器毎の個別調整は行えませんのでご注意ください。
吸込み風量と圧力損失を下表に示します。

小便器巾木脱臭

連立数　（連）	1	2	3	4	5
吸込み風量　（m³/分）	0.5	1.0	1.5	2.0	2.5
圧力損失　（Pa）	29.0	38.0	49.2	57.6	65.4

＊上記圧力損失は吸込み風量を 1器具あたり0.5m³/分とした場合の静圧値です。
＊上記はLIXILによる実験結果であり、現場状況によっては多少変わる可能性があります。
5. ユニット配管端部ジョイント部材より300mm以内に配管支持（設備側・設備工事）を必ずとってください。
6. ユニット配管と設備配管との接続にステンレスフレキを使用する場合は偏芯許可寸法を以下の範囲内とします。
全長300mmのステンレスフレキの許容偏芯寸法＝50A:6mm，40A:10mm，32A:15mm
25A:19mm，20A:23mm，15A:26mm
全長250mmのステンレスフレキの許容偏芯寸法＝50A: 3mm，40A: 5mm，32A:7mm
25A:10mm，20A:13mm，15A:16mm
7. 電気温水器の給湯は、飲用としてお勧めできません。
8. 吐水口回転式混合水栓：LF-X340SRをうがい用に使用する場合は、水側でご使用ください。
9. リモコンはできる限り、リモコン受光部側の壁に設置してください。
反対側の壁に取付ける場合、受信しない場合があります。

〈電気〉
1. 漏電遮断器（電気工事）は、高速・高感度型（感度電流15mA以下、動作時間0.1秒内）を設置してください。
2. LIXIL製品の電源プラグは、接地極付タイプとアース線タイプがあります。アース線タイプのコンセントは、どちらのタイプも接続できる「アースターミナル付接地極付コンセント」をご使用ください。
3. 洗浄スイッチ・センサー等を壁（ブース）側に設置する場合には、各操作器具からユニットまで壁（ブース）内に配電管φ30（電気工事）を設置願います。

〈その他〉
1. 特記なき場合の部材仕様と納まりは当社標準仕様とさせていただきます。
2. 御承諾後納材まで製作納期として45日間必要です。
（工場検査、モックアップなどの製作日数は含まれません）
3. 本設計図面は「LIXILシステムトイレ製作・施工用図面」です。条例・法令への対応は、設計者様・建設会社様のご判断・ご指示のもとの対応とさせていただいております。
4. システムトイレは乾式施工商品です。防水仕様ではありませんので、水洗いなど直接水をかけないでください。
5. 製品・施工の誤差により図面上の表示寸法と異なる場合があります。
衛生陶器の寸法は日本工業規格（JIS）では寸法許容差を次の通り規定しています。

寸法	許容差
40mm未満	±2mm
40mm以上	±5%

一級建築士　登録 第247426号　宮原　嘉成

工事名	図面の名称	作成年月日
相楽中部消防組合消防本部（署）新庁舎建設工事	訓練棟　ユニットトイレ仕様書	2023/03

NEXJEC 株式会社ニュージェック	管理技術者名	設計者名	縮尺	図面番号
	小田　文武	安川　雅巳	ー	M-305

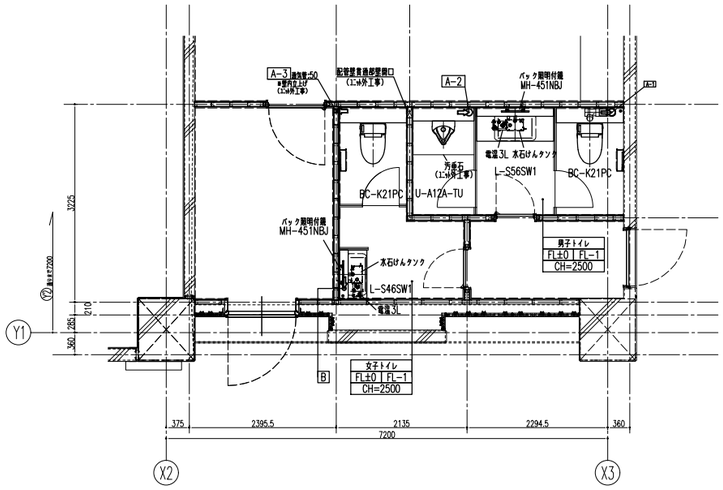

1F 男子トイレ・女子トイレ 平面詳細図 S=1/50

A-1	管種	管材	管径	H	D	末端処理	方向
	上水管	SGP(VB)	25A	455	60	ソケット止	床
(大x1+洗面x1)	排水管(1)	VP・FDP	100	145	80	ロングチーズ止	床

A-2	管種	管材	管径	H	D	末端処理	方向
(大x1+小x1)	排水管(2)	VP・FDP	100	130	80	チーズ止	床

A-3	管種	管材	管径	H	D	末端処理	方向
	通気管	VP	50	550	60	切放し	壁内

B	管種	管材	管径	H	D	末端処理	方向
	上水管	SGP(VB)	20A	455	60	チーズ止	床
	排水管	VP	50	200	80	チーズ止	床

配管取合凡例

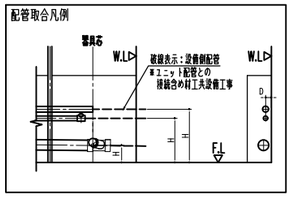

配管抜き方向
- 配管横抜き
- 配管床抜き

男女トイレ | 洋風大便器ユニット BC-K21PC

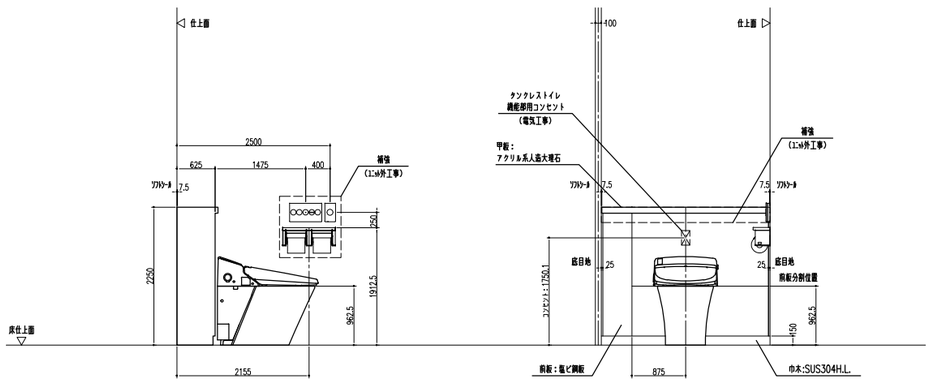

男女トイレ | 洗面器ユニット L-S56SW1

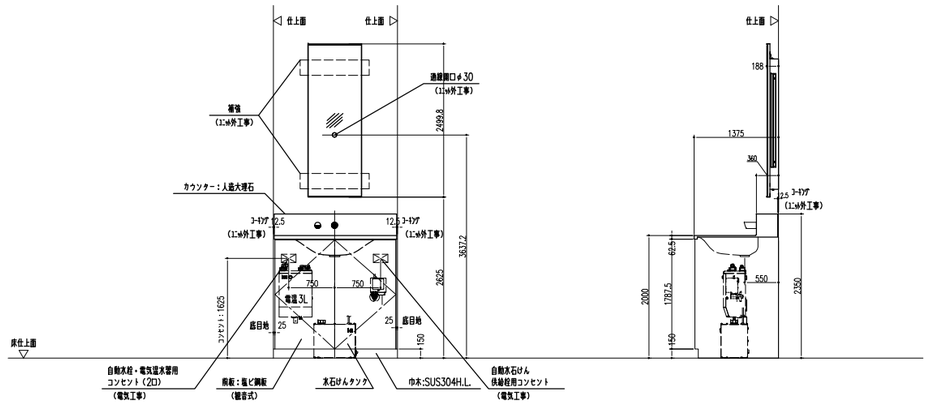

男子トイレ | 小便器ユニット U-A12A-TU

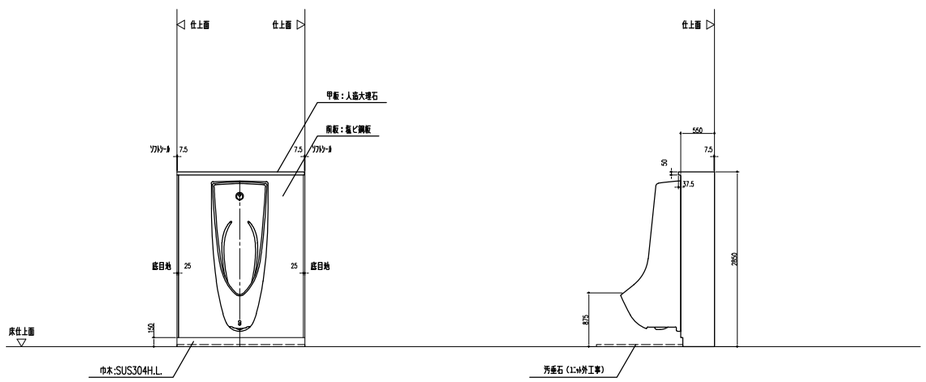

女子トイレ | 洗面器ユニット L-S46SW1

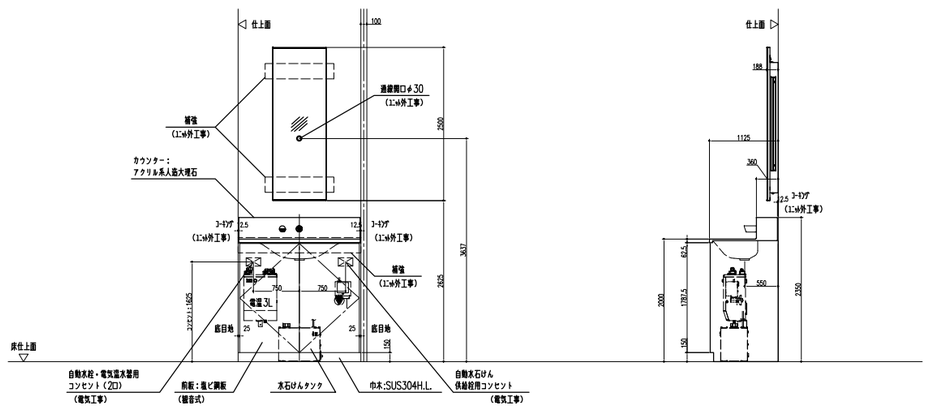

一級建築士 登録 第247426号 宮原 嘉成

工事名	図面の名称	作成年月日
相楽中部消防組合消防本部（署）新庁舎建設工事	訓練棟 ユニットトイレ平面・立面・断面詳細図	2023/03

株式会社ニージェック	管理技術者名	設計者名	縮尺	図面番号
	小田 文武	安川 雅巳	A1:1/50, 1/20 A3:1/100, 1/40	M-306

消火設備　機器表

記号	名　称	仕　様　・　付　属　品	電　源		数量	設置場所
			相・電圧	容　量		
HB-2B-a	屋内消火栓箱	型　式　：　１号消火栓　鋼板製　露出型			1	2階 部屋(2)
		付属品　：　消火栓弁、ノズル、ホース、ホース掛				
		他標準付属品一式				
HB-2B-b	屋内消火栓箱	型　式　：　易操作性１号消火栓　鋼板製　露出型			1	2階 部屋(2)
		付属品　：　消火栓弁、ノズル、ホース、ホース収納装置				
		他標準付属品一式				
HB-21	屋外消火栓箱	型　式　：　ステンレス製　屋外露出型			1	屋外
		付属品　：　消火栓弁、ノズル、ホース、ホース収納装置				
		他標準付属品一式				
HB-12B	放水口格納箱	型　式　：　露出型			2	3階･4階 廊下
		付属品　：　放水口　他標準付属品一式				

消火管 凡例

記　号	名　称	仕　様　・　材　質
——X——	屋内消火栓管	露出部　：配管用炭素鋼鋼管（SGP･白） 地中埋設：消火用硬質塩化ﾋﾞﾆﾙ外面被覆鋼管（SGP-VS）
——XH——	屋外消火栓管	
——SP——	ｽﾌﾟﾘﾝｸﾗｰ配管	
——XS——	連結送水管	

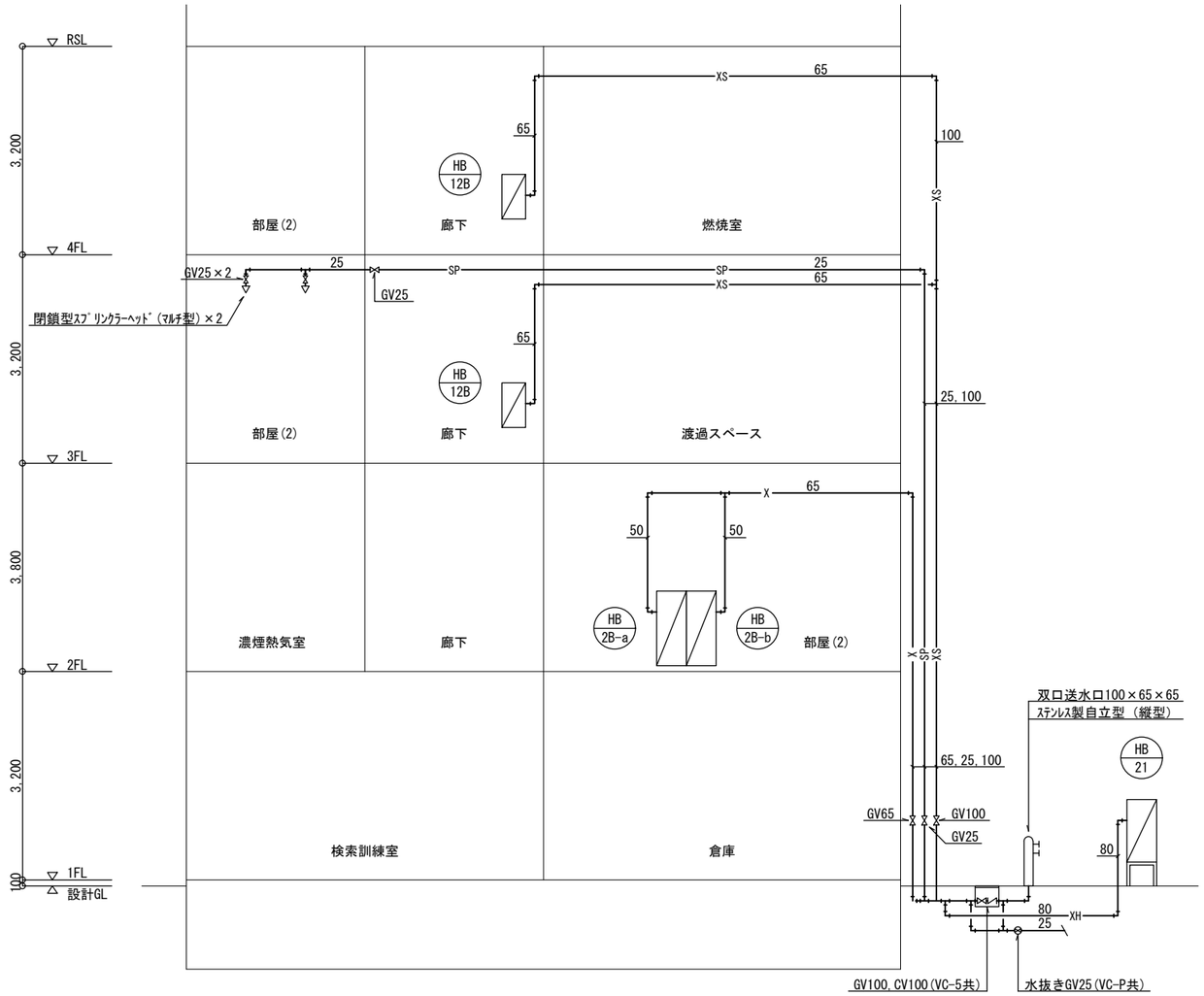

消火設備　系統図

一級建築士　登録 第247426号　宮原　嘉成

工事名	図面の名称	作成年月日
相楽中部消防組合消防本部（署）新庁舎建設工事	訓練棟　消火設備　機器表・系統図	2023/03

NEWJEC 株式会社ニュージェック	管理技術者名	設計者名	縮尺	図面番号
	小田　文武	安川　雅巳	―	M-307

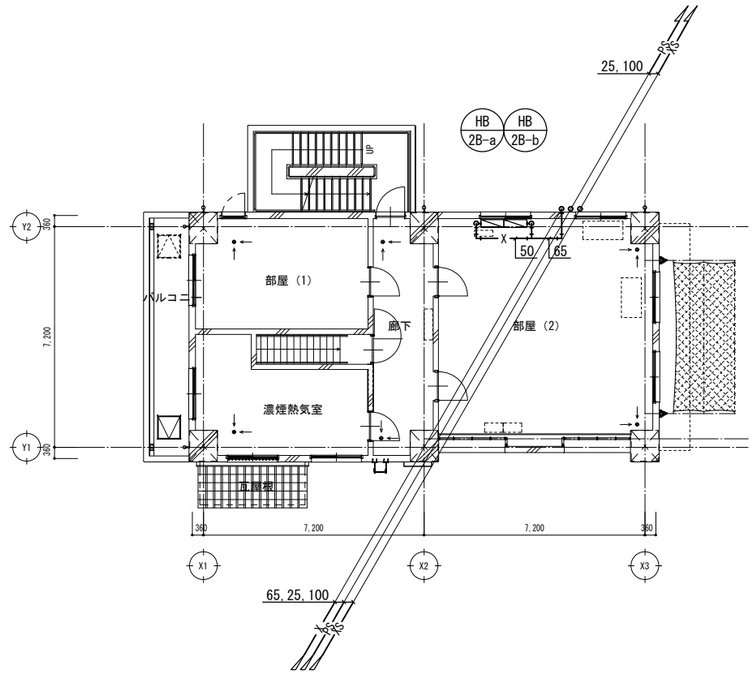

消火設備　2階平面図　　S=1/100

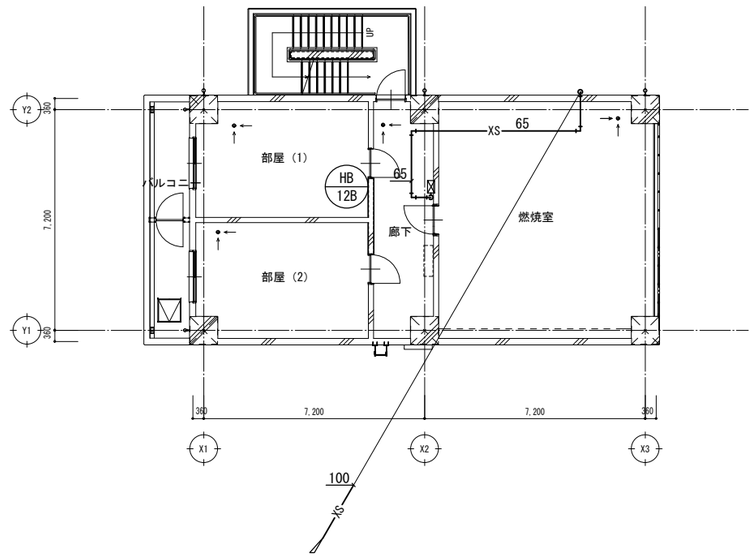

消火設備　4階平面図　　S=1/100

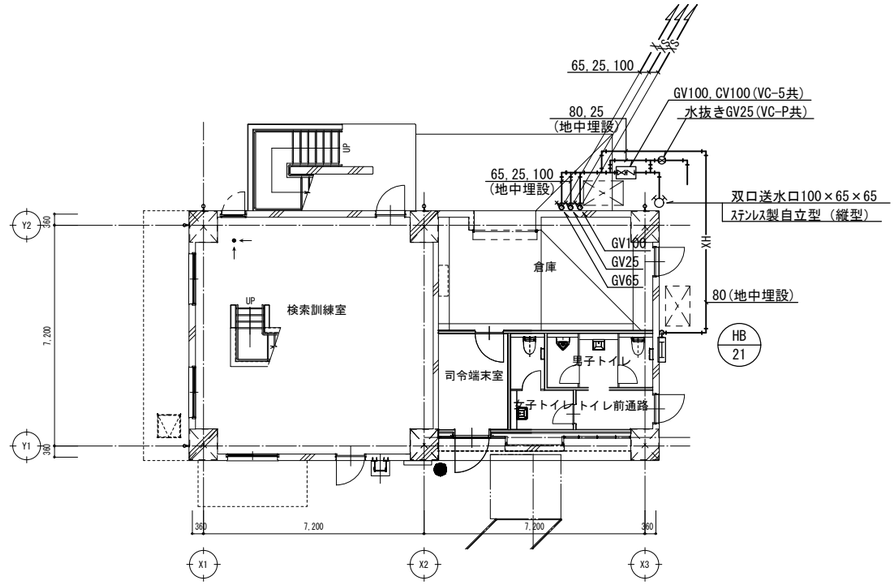

消火設備　1階平面図　　S=1/100

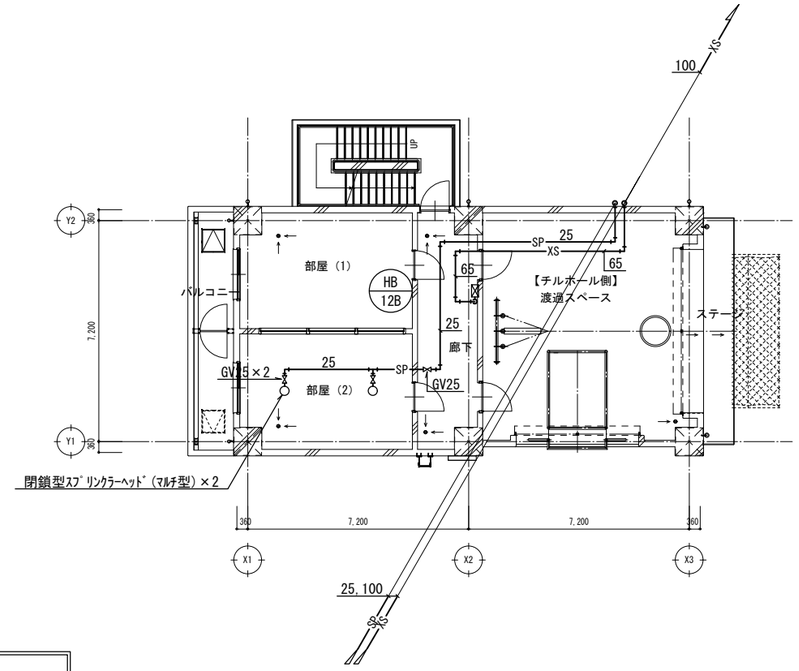

消火設備　3階平面図　　S=1/100

（注記）
1．特記なき屋内消火管は、天井露出配管を示す。
2．露出配管は、塗装仕上げとする。

一級建築士　登録 第247426号　宮原　嘉成

工事名	図面の名称	作成年月日
相楽中部消防組合消防本部（署）新庁舎建設工事	訓練棟　消火設備　平面図	2023/03

NEXJEC 株式会社ニュージェック	管理技術者名	設計者名	縮尺	図面番号
	小田　文武	安川　雅巳	A1:1/100 A3:1/200	M-308

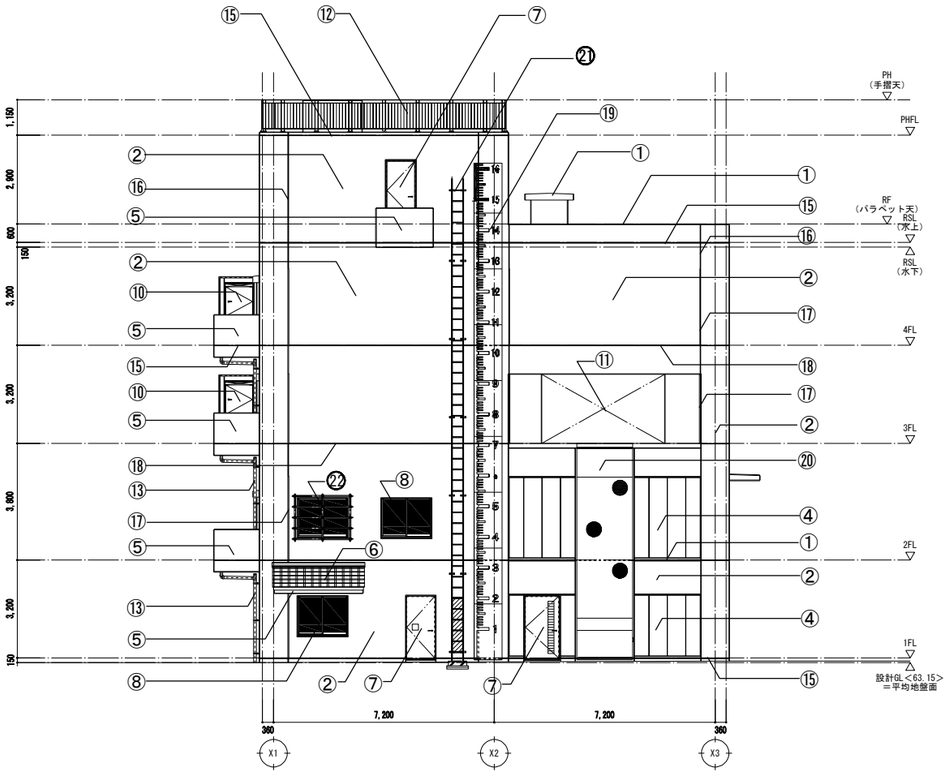

南面　立面図

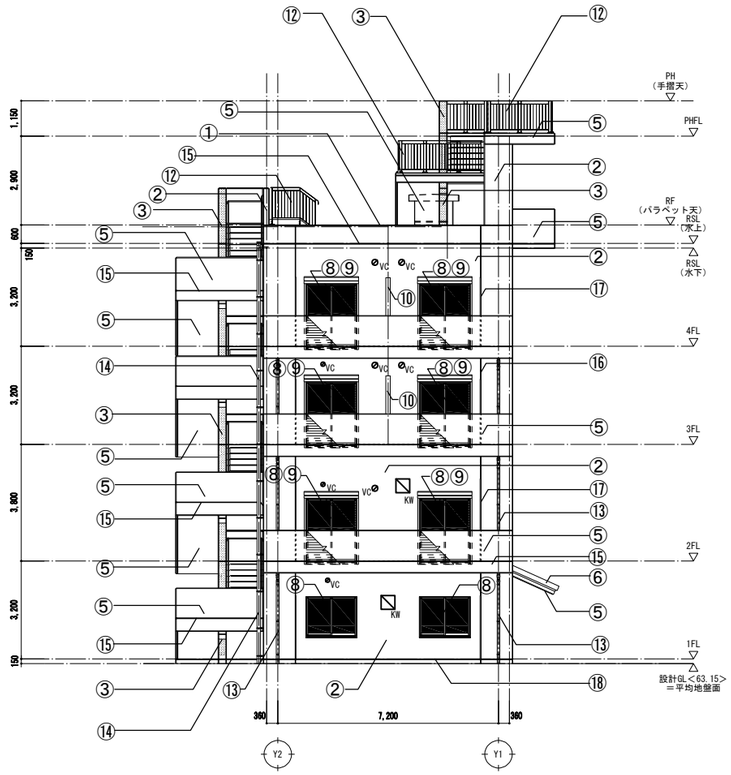

西面　立面図

※本図は、建築工事の仕様を示すものであり
機械設備工事は発生しない。

記号	仕上リスト	記号	仕上リスト	記号	仕上リスト	記号	仕上リスト	記号	仕上リスト
①	パラペット天端・庇天端・面台：コンクリート直押えの上、ウレタン塗膜防水（X-2）	⑦	鋼製建具：鋼板　DP塗	⑬	縦樋　：SGP管-80A　Zn処理の上、DP（掴み金物：SUS　@1,200）	⑲	ロープ登はん用目盛板：耐水合板の上、ウレタン塗装（St下地）	⊠KW	換気扇＋ウエザーカバ取付：特記なき限り、650角（設備工事） ※開口及び、開口補強のみ建築工事
②	外壁　A：RC(A)　保護塗料　A	⑧	アルミサッシ：カラー（黒）	⑭	縦樋　：SGP管-100A　Zn処理の上、DP（掴み金物：SUS　@1,200）	⑳	引揚救助降下板（障害突破引揚救助）	◹KW	換気扇＋ウエザーカバ取付：特記なき限り450角（設備工事） ※開口及び、開口補強のみ建築工事
③	外壁　B：RC(A)　DP塗	⑨	軽量バランスシャッター：カラー鋼板	⑮	打継ぎ目地（標：2-02-8）	㉑	はしご登はん：St　Zn処理	◸KW	換気扇＋ウエザーカバ取付：特記なき限り350角（設備工事） ※開口及び、開口補強のみ建築工事
④	外壁　C：押出成形セメント板ｔ＝60　W＝600　フッ素樹脂（工場塗装品・内面-素地）	⑩	隔て板扉：鋼板　DP塗	⑯	ひび割れ誘発目地（標：2-02-9） ※構造スリット設置連続目地部分は、W＝30とする。	㉒	窓：ルーバー破壊訓練施設（窓格子付）	⊘VC	ベンドキャップ（設備工事）・スリーブ開口（建築工事）※サイズは設備図面による
⑤	RC手摺壁　庇-軒先・妻・軒裏　：RC(A)　保護塗料	⑪	開口部	⑰	防水型　構造垂直スリット　W＝30※岡部㈱スリットン：HW-RW型同等品 ・階段スラブ部分は、階段特殊加工品	㉓	ガードポスト（基礎共）	▼	非常進入口位置を示す（専用表示シール張り）
⑥	庇屋根　：樹脂繊維混入セメント瓦葺き	⑫	縦格子手摺：　St　FBは、Zn処理の上、リン酸処理	⑱	防水型　構造水平スリットW＝25※岡部㈱スリットン：A2-F型同等品				

一級建築士　登録 第247426号　宮原　嘉成

工事名			図面の名称		作成年月日
相楽中部消防組合消防本部（署）新庁舎建設工事			訓練棟　立面図		2023/03
NEXJEC 株式会社ニュージェック	管理技術者名		設計者名	縮尺	図面番号
	小田　文武		安川　雅巳	A1:1/100 A3:1/200	M-309

屋内貯蔵所　換気設備　機器表

記号	名　称	仕様・付属品	電　源		数量	設置場所
			相・電圧	消費電力		
VL-0-1	ベンチレーター	型　式：防爆形強制排気ファン　先端取付型SUS製	1φ-100V	50 W	1	
		能　力：300φ × 500 m^3/h × 80 Pa				
		付属品：引火防止ｽﾃﾝﾚｽ網(40ﾒｯｼｭ)300φ、				
		給気ｶﾞﾗﾘ SV-G2040NFD（防火ﾀﾞﾝﾊﾟｰ･引火防止網付）				
		他標準付属品一式				

（特記事項）１．電動機出力・入力は、JIS B 8330 による。

２．消費電力は、JIS C 9603 による。

３．電気容量は、参考値とする。

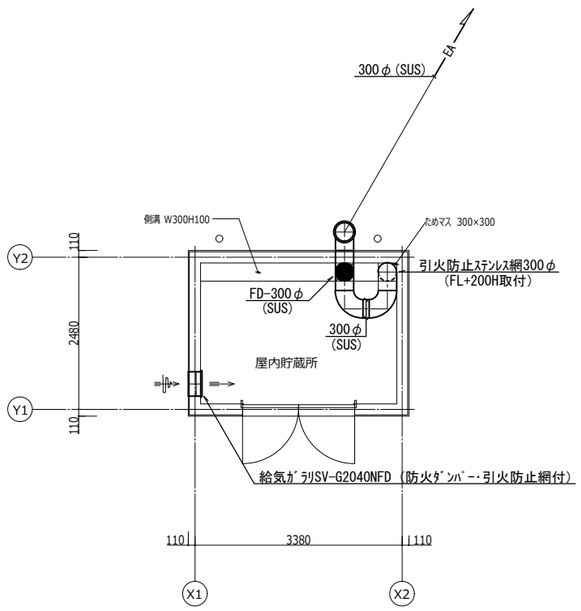

換気設備　平面図　　S=1/50

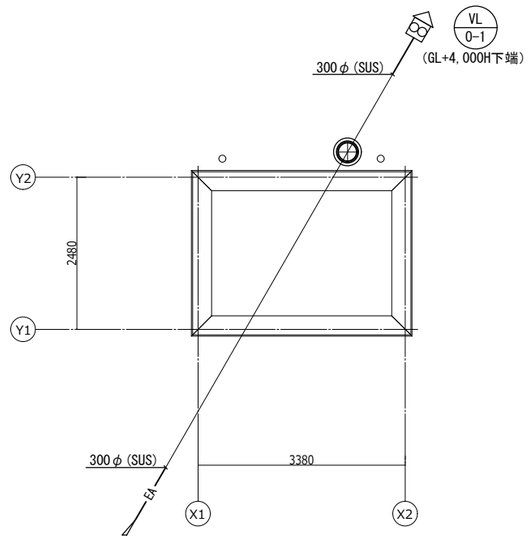

換気設備　屋根伏図　　S=1/50

ダクト　凡例

記　号	名　称	備　考
	屋内貯蔵所排気ダクト	円形ダクト：ステンレス製

一級建築士　登録 第247426号　宮原　嘉成

工事名	図面の名称	作成年月日
相楽中部消防組合消防本部（署）新庁舎建設工事	屋内貯蔵所　換気設備　機器表・平面図	2023/03

	管理技術者名	設計者名	縮尺	図面番号
NEXJEC 株式会社ニュージェック	小田　文武	安川　雅巳	A1: 1/50 A3:1/100	M-401